Cable de carga Tipo 2 / Tipo 2 - longitud 10m - 3 fases - 32A - Modo 3 | recto | Longitud 10 m | Tipo 2 / Type 2

Número de artículo 609ZB-EC-C2C2-10

Descripción del producto

Cable de carga Tipo 2 / Tipo 2 - longitud 10m - 3 fases - 32A - Modo 3

Seguro y rápido: Con el cable de carga PHOENIX CONTACT Modo 3 Tipo 2 / Tipo 2, puede cargar su coche eléctrico con hasta 22 kilovatios - en su propio wallbox o en la carretera en una estación de carga pública. La conexión de tipo 2 ya se ha establecido para la mayoría de los modelos de vehículos eléctricos vendidos en Alemania.

Las dos denominaciones de tipo corresponden a los enchufes del eCable. La clavija de tipo 2 se encuentra en la estación de carga o en la caja de carga, la otra clavija de tipo 2 debe ser adecuada para conectar su vehículo eléctrico. El enchufe trifásico es estándar de la UE y tiene una capacidad de carga máxima de 22 kilovatios.

- Compatible con puntos de carga con una toma de tipo 2 en toda Europa
- Flexibilidad total con un cable de 10 metros de longitud
- Fabricado en Alemania

Especificaciones técnicas

- Longitud del cable: 10,0 metros
- Color: negro/gris
- Para todos los coches eléctricos e híbridos enchufables con enchufe de tipo 2 (norma europea: IEC 62196-2).
- Lado de la infraestructura del enchufe: Enchufe IEC tipo 2 (macho) según DIN EN 62196-2; 1p+N+PE y contactos de señal PP+CP
- Conector lado vehículo: Clavija IEC tipo 2 (hembra) conforme a IEC/DIN EN 62196-2; 3p+N+PE y contactos de señalización PP+CP
- Potencia: Corriente trifásica 480 V CA, trifásica, máx. 32 A, máx. 26,6 kW

Coches eléctricos con conexión de tipo 2 (a partir de 03/2020)

- BMW i3
- BYD e6
- Mercedes Benz B250e
- Hyundai ioniq
- Opel Ampera-e
- Renault ZOE
- Renault Kangoo Z.E.
- Smart ED BR453 (Coupé, Forfour, Cabrio)
- Tesla Model S
- Tesla Model X
- Volkswagen eGolf (2017)
- Volkswagen eUp

Briefkasten Manufaktur Lippe GmbH
Werler Straße 60
32105 Bad Salzuflen

www.briefkasten-manufaktur.de
info@briefkasten-manufaktur.de
Tel.: +49 5222 807110

Geschäftsführer Oliver Woineck
Ust.ID.Nr. DE303690847
Handelsregister Amtsgericht Lemgo, HRB 8618

Características del producto

Tipo de conexión	Toma de corriente de tipo 2
Longitud del cable	10,0m
Fases	3, 1
Corriente nominal	16 ... 32 A, 16A
Potencia máxima de carga	22kW

Dimensiones

Peso en kg 5,5

Briefkasten Manufaktur Lippe GmbH
Werler Straße 60
32105 Bad Salzuflen

www.briefkasten-manufaktur.de
info@briefkasten-manufaktur.de
Tel.: +49 5222 807110

Geschäftsführer Oliver Woineck
Ust.ID.Nr. DE303690847
Handelsregister Amtsgericht Lemgo, HRB 8618

Más imágenes

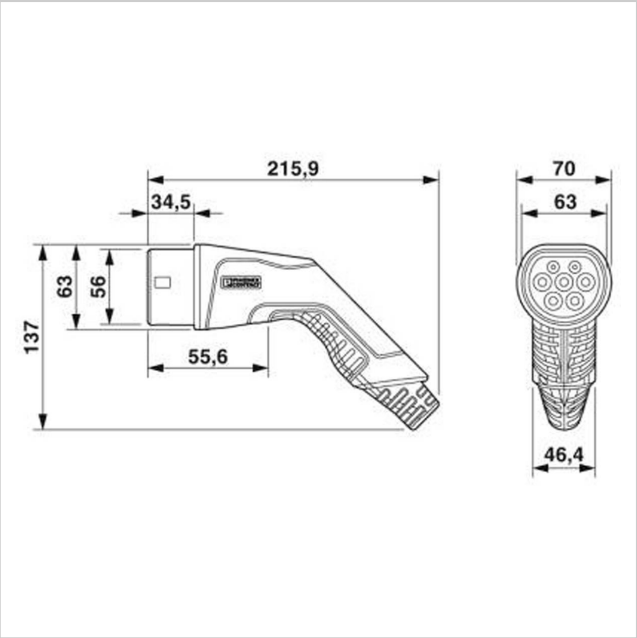

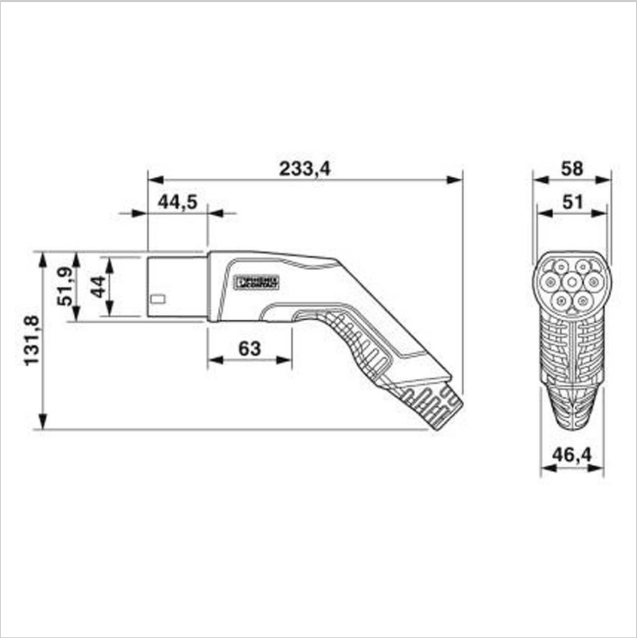

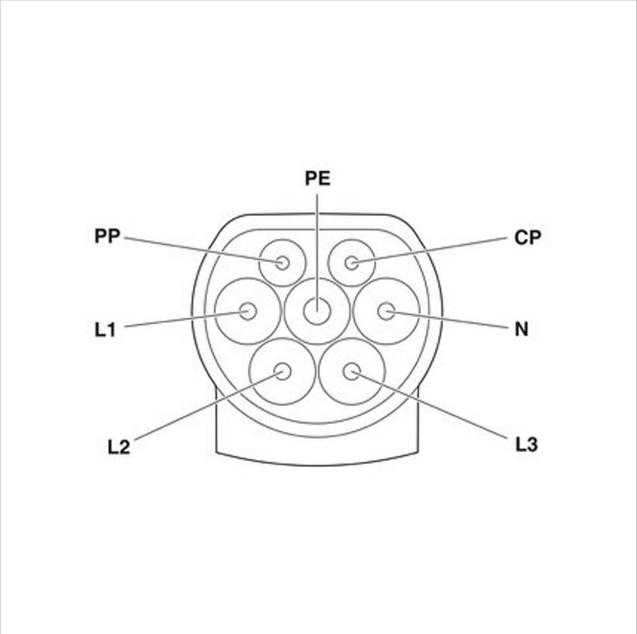

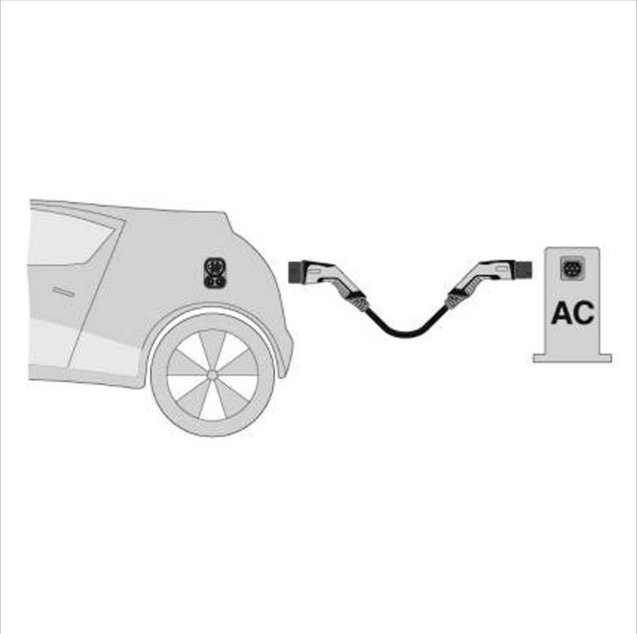

Briefkasten Manufaktur Lippe GmbH
Werler Straße 60
32105 Bad Salzuflen

www.briefkasten-manufaktur.de
info@briefkasten-manufaktur.de
Tel.: +49 5222 807110

Geschäftsführer Oliver Woineck
Ust.ID.Nr. DE303690847
Handelsregister Amtsgericht Lemgo, HRB 8618

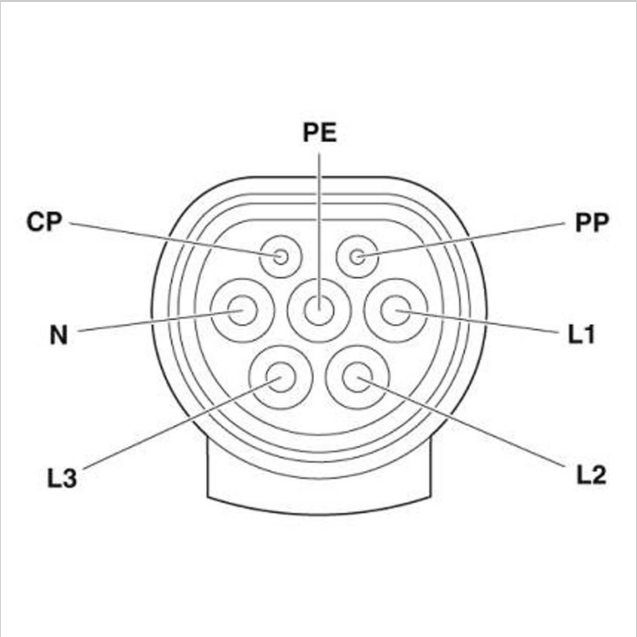

Briefkasten Manufaktur Lippe GmbH
Werler Straße 60
32105 Bad Salzuflen

www.briefkasten-manufaktur.de
info@briefkasten-manufaktur.de
Tel.: +49 5222 807110

Geschäftsführer Oliver Woineck
Ust.ID.Nr. DE303690847
Handelsregister Amtsgericht Lemgo, HRB 8618