Taburete de diseño - mesa auxiliar NOVALIS - acero inoxidable termolacado - abeto Douglas aceitado | RAL de su elección

Número de artículo 522HB-VALAE-RAL

Descripción del producto

Taburete de diseño - mesa auxiliar NOVALIS - acero inoxidable - abeto Douglas aceitado

Moderno y con carácter, el taburete NOVALIS es ideal para espacios exteriores desprotegidos. Con una bandeja inteligente (ver accesorios), puede transformarse en una mesa auxiliar en un abrir y cerrar de ojos. Este taburete forma parte de nuestra colección de exterior NOVALIS, que destaca por su diseño innovador. Con su combinación de acero inoxidable y madera de abeto Douglas, así como su forma lineal, el taburete representa el diseño en una clase propia. Este taburete está fabricado 100% a mano por Briefkasten Manufaktur.

Las secciones laterales de placas de acero inoxidable de 8 mm de grosor son una característica especialmente llamativa del taburete Briefkasten Manufaktur. Las planchas de asiento de 60 x 40 mm están hechas de madera local de abeto Douglas, pero también están disponibles en nogal, roble o madera dura con certificación FSC® 100% bajo pedido y con un coste adicional. Nuestra madera con el sello FSC se produce teniendo en cuenta aspectos ecológicos y sostenibles, y toda la cadena de valor está sujeta a revisión. Consúltenos.

- Taburete de diseño de acero inoxidable V2A 1.4301 y madera de abeto Douglas.
- Hecho a mano - Made in Germany.
- Piezas laterales de acero inoxidable V2A 1.4301 de 8 mm, pulido grano 240 o con recubrimiento de polvo en color RAL.
- Tablones de asiento de madera de abeto Douglas resistente a la intemperie, aceitada 60 x 40 mm.
- **La madera de abeto Douglas es especialmente adecuada para su uso en exteriores.** No se reblandece cuando llueve y además es extremadamente resistente a los productos químicos, lo que facilita enormemente su limpieza. El abeto Douglas tiene un color entre rojizo y marrón rojizo. La madera de abeto Douglas adquiere una pátina gris plateada cuando se expone a la intemperie.
- Secciones laterales con placas de pie para montaje atornillado o con pies ajustables para montaje independiente.

Características del producto

Superficie/color	Negro intenso RAL 9005, Rojo púrpura RAL 3004, DB 703 mineral de hierro micáceo, RAL 7016 gris antracita, RAL de su elección (según tabla de colores), Aluminio gris RAL 9007, RAL 9016 blanco tráfico
Material de base	Abeto Douglas, Acero inoxidable V2A 1.4301
Tipo de montaje	Independiente
Etiquetado de nombres	Etiquetado de nombres como grabado láser

Briefkasten Manufaktur Lippe GmbH
Werler Straße 60
32105 Bad Salzuflen

www.briefkasten-manufaktur.de
info@briefkasten-manufaktur.de
Tel.: +49 5222 807110

Geschäftsführer Oliver Woineck
Ust.ID.Nr. DE303690847
Handelsregister Amtsgericht Lemgo, HRB 8618

Dimensiones

Anchura en mm	450
Altura en mm	450
Profundidad en mm	410,0
Peso en kg	35
Condiciones de entrega	Se suministra totalmente montado

Bosquejo

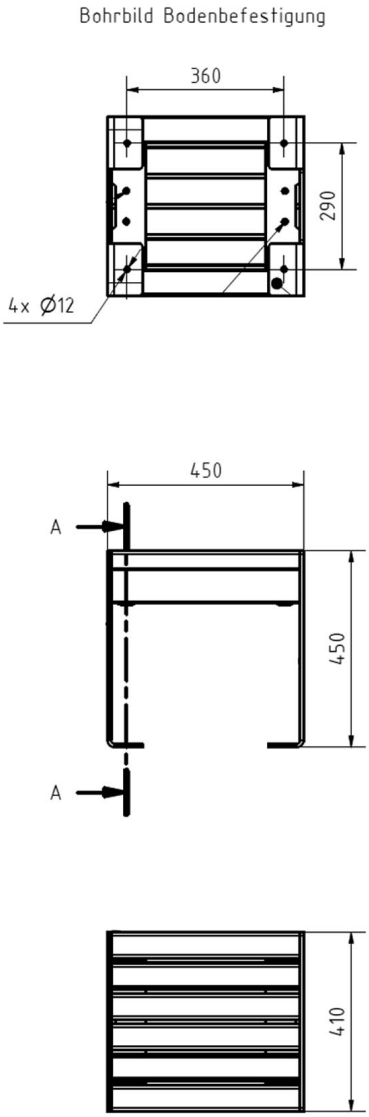

Briefkasten Manufaktur Lippe GmbH
Werler Straße 60
32105 Bad Salzuflen

www.briefkasten-manufaktur.de
info@briefkasten-manufaktur.de
Tel.: +49 5222 807110

Geschäftsführer Oliver Woineck
Ust.ID.Nr. DE303690847
Handelsregister Amtsgericht Lemgo, HRB 8618

Más imágenes

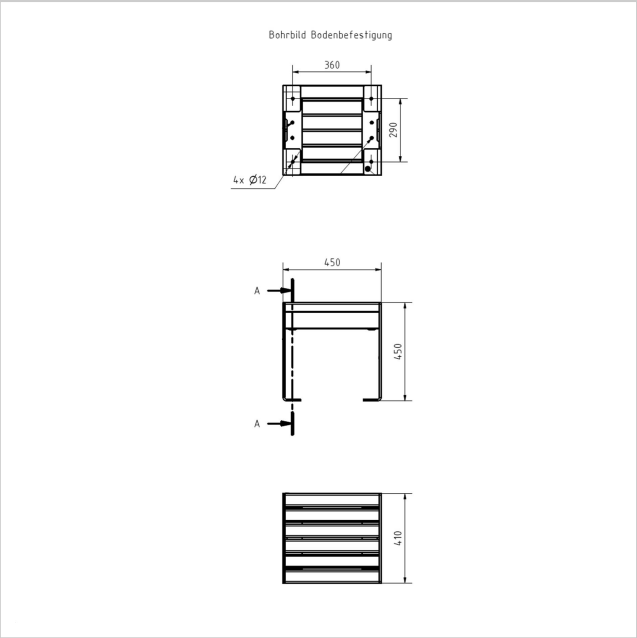

Briefkasten Manufaktur Lippe GmbH
Werler Straße 60
32105 Bad Salzuflen

www.briefkasten-manufaktur.de
info@briefkasten-manufaktur.de
Tel.: +49 5222 807110

Geschäftsführer Oliver Woineck
Ust.ID.Nr. DE303690847
Handelsregister Amtsgericht Lemgo, HRB 8618

Briefkasten Manufaktur Lippe GmbH
Werler Straße 60
32105 Bad Salzuflen

www.briefkasten-manufaktur.de
info@briefkasten-manufaktur.de
Tel.: +49 5222 807110

Geschäftsführer Oliver Woineck
Ust.ID.Nr. DE303690847
Handelsregister Amtsgericht Lemgo, HRB 8618