# Sistema de buzones empotrados de 6 piezas 3x2 de acero inoxidable BASIC Plus 382XU UP - RAL a elegir - 6 partes | 100 mm de profundidad | con 6 buzones (3x2) | ? Color a elegir

**Número de artículo** 382XU-6W-100

## Descripción del producto

### 6er 3x2 buzón empotrado de acero inoxidable BASIC Plus 382XU UP - RAL a elegir - 6 partes

Moderno buzón empotrado para 6 partes - fabricado en Alemania por Briefkasten Manufaktur.

El buzón está hecho completamente de acero inoxidable V2A, con recubrimiento en polvo en color RAL. El acabado de muy alta calidad y el concepto bien pensado hacen de este buzón empotrado nuestro éxito de ventas. Un borde de drenaje de lluvia para una protección óptima contra el agua, un labio de goma continuo para una inserción silenciosa, la sólida placa de identificación intercambiable, un práctico soporte de poste y la cerradura muy robusta caracterizan este buzón empotrado. El marco empotrado de acero inoxidable V2A está provisto de una junta de gomaespuma y garantiza una vida útil muy larga.

Los sistemas de buzones de la colección BASIC Plus se caracterizan por el uso constante de acero inoxidable V2A. El resultado es una larga vida útil y sostenibilidad. El diseño ha sido desarrollado por nuestros propios ingenieros con vistas a una gran flexibilidad y modularidad, un montaje sencillo de las piezas de repuesto y un automontaje sin complicaciones. Las piezas de repuesto están disponibles directamente para todos los sistemas BASIC Plus.

- Sistema de buzón empotrado de 6 compartimentos fabricado íntegramente en acero inoxidable V2A 1.4301, con recubrimiento en polvo en color RAL.
- El sistema es fabricado por Briefkasten Manufaktur. Producción de calidad alemana "Made in Germany".
- Los buzones cumplen la norma DIN/EN 13724. Tamaño de inserción (3,5 cm x 32,5 cm) para C4 apaisado, las cartas grandes también caben aquí sin arrugarse.
- Solapa de inserción con junta de goma insonorizante para una inserción del correo muy silenciosa.
- La puerta puede abrirse de izquierda a derecha.
- Incluye 2 llaves con número de llave, placa de identificación intercambiable (tipo 2) debajo de la solapa y soporte para correo.
- Gran capacidad gracias a la profundidad de buzón opcional +50 mm = aprox. 17 litros. Adecuado para empresas y hogares con volúmenes de correo muy elevados.
- Marco de la tapa de escayola de perfil angular de acero inoxidable 25 x 58 mm, con recubrimiento de polvo en color RAL.

**Información importante:**

El correo sólo está protegido de la humedad y la suciedad cuando está completamente introducido y la tapa está cerrada. En determinadas condiciones climatológicas extremas, aún puede entrar agua (hasta 1 cm³ según DIN EN 13724). Esto no es motivo de reclamación.

Briefkasten Manufaktur Lippe GmbH
Werler Straße 60
32105 Bad Salzuflen

www.briefkasten-manufaktur.de
info@briefkasten-manufaktur.de
Tel.: +49 5222 807110

Geschäftsführer Oliver Woineck
Ust.ID.Nr. DE303690847
Handelsregister Amtsgericht Lemgo, HRB 8618

## Características del producto

| | |
|---|---|
| **Superficie/color** | Negro intenso RAL 9005, Rojo púrpura RAL 3004, DB 703 mineral de hierro micáceo, RAL 7016 gris antracita, RAL de su elección (según tabla de colores), Aluminio gris RAL 9007, RAL 9016 blanco tráfico |
| **Serie** | BÁSICO |
| **Número de cajas** | con 6 buzones |
| **Caja individual por volumen** | Normal > 10 litros |
| **Etiquetado de nombres** | Placa de identificación |
| **Material de base** | Acero inoxidable V2A 1.4301 |
| **Retirada de artículos** | Parte delantera |
| **Tipo de montaje** | Montaje empotrado |

## Dimensiones

| | |
|---|---|
| **Altura de la caja individual en mm** | 330,0 |
| **Anchura de la caja individual en mm** | 355,0 |
| **Volumen en litros** | 12,0 \| 17,0 |
| **Altura de la ranura para letras en mm** | 35,0 |
| **Anchura de la ranura para letras en mm** | 325,0 |
| **Altura del sistema de buzón en mm** | 710,0 |
| **Anchura del sistema de buzón en mm** | 1115,0 |
| **Profundidad en mm** | 100,0 \| 150,0 |
| **Peso en kg** | 32 |
| **Condiciones de entrega** | Se suministra totalmente montado |

Briefkasten Manufaktur Lippe GmbH
Werler Straße 60
32105 Bad Salzuflen

www.briefkasten-manufaktur.de
info@briefkasten-manufaktur.de
Tel.: +49 5222 807110

Geschäftsführer Oliver Woineck
Ust.ID.Nr. DE303690847
Handelsregister Amtsgericht Lemgo, HRB 8618

# Más imágenes

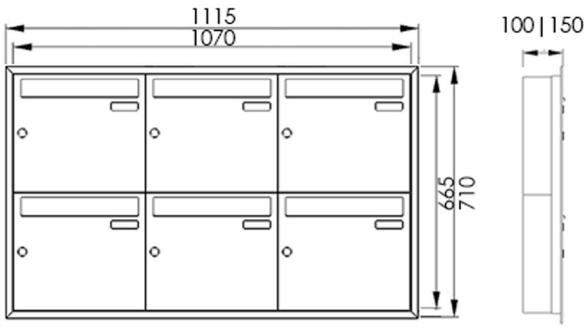


Briefkasten Manufaktur Lippe GmbH
Werler Straße 60
32105 Bad Salzuflen

www.briefkasten-manufaktur.de
info@briefkasten-manufaktur.de
Tel.: +49 5222 807110

Geschäftsführer Oliver Woineck
Ust.ID.Nr. DE303690847
Handelsregister Amtsgericht Lemgo, HRB 8618

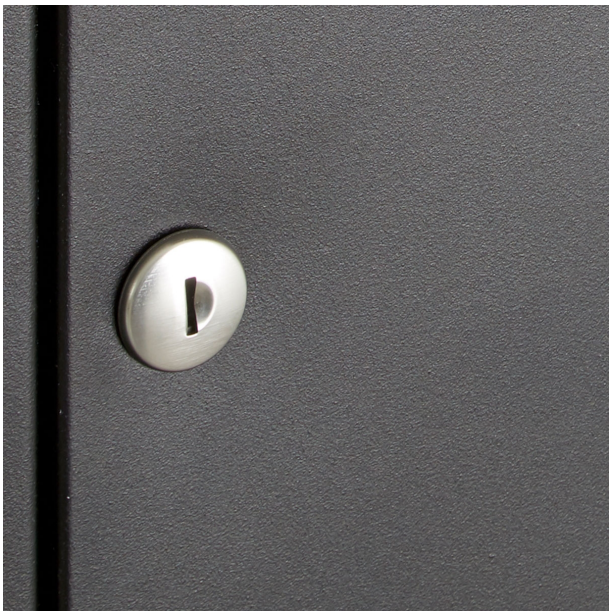

Briefkasten Manufaktur Lippe GmbH
Werler Straße 60
32105 Bad Salzuflen

www.briefkasten-manufaktur.de
info@briefkasten-manufaktur.de
Tel.: +49 5222 807110

Geschäftsführer Oliver Woineck
Ust.ID.Nr. DE303690847
Handelsregister Amtsgericht Lemgo, HRB 8618