Caja para paquetes independiente de acero inoxidable BASIC Plus 863X ST-R - Compartimento para paquetes 550x370 en el RAL de su elección | Sin buzón

Número de artículo 863X-ST-PB-VAR

Descripción del producto

Caja para paquetes independiente de acero inoxidable BASIC Plus 863X ST-R - Compartimento para paquetes 550x370 en el color RAL de su elección

Reciba paquetes independientemente de la empresa de mensajería Cualquier empresa de paquetería (por ejemplo, DHL, DPD, TNT, GLS, Hermes, etc.) puede utilizar esta caja para paquetes. Esta caja para paquetes es especialmente adecuada para entregas de paquetes grandes pero escasas (normalmente 1 paquete al día).

La caja para paquetes está fabricada en acero inoxidable V2A 1.4301, con recubrimiento de polvo en color RAL, los elementos del soporte son de acero inoxidable V2A 1.4301, pulido con grano 240. El acabado de alta calidad y el concepto bien pensado hacen de este sistema de buzones nuestro éxito de ventas. Un borde de drenaje de lluvia para una protección óptima contra el agua y el innovador cierre para paquetes caracterizan este buzón para paquetes. Este buzón es fácil de limpiar y robusto.

Los sistemas de buzones de la colección BASIC Plus se caracterizan por el uso consecuente de acero inoxidable V2A. El resultado es una larga vida útil y sostenibilidad. El diseño ha sido desarrollado por nuestros propios ingenieros con vistas a una gran flexibilidad y modularidad, un montaje sencillo de las piezas de repuesto y un automontaje sin complicaciones. Las piezas de repuesto están disponibles directamente para todos los sistemas BASIC Plus.

- Caja para paquetes fabricada completamente en acero inoxidable V2A 1.4301 con cuerpo/compartimento para paquetes con recubrimiento de polvo en el color RAL de su elección.
- Compartimento para paquetes 370x550x385 mm (WD) incl. cerradura para paquetes con pestillo. Incluye rotulación láser de acero inoxidable "PAKET".
- Volumen del compartimento para paquetes: 77 litros, máx. Dimensiones del paquete: 340 x 520 x 350 mm (ancho).
- Incluye 5 llaves con número de llave.
- Etiquetado opcional del número de la casa de aprox. 80-100 mm de altura.
- Etiquetado opcional del nombre de aprox. 15-30 mm de altura.
- Revestimiento lateral ajustado con borde de lluvia integrado que sobresale hacia delante, placa de techo plegada sobre placas laterales de acero inoxidable V2A 1.4301 de 2 mm, con recubrimiento en polvo.
- Los elementos de soporte son de acero inoxidable V2A 1.4301 de 60,0 mm, pulido para atornillar o fijar en hormigón.

Información importante:

El poste sólo está protegido de la humedad y la suciedad cuando está completamente introducido y la tapa está cerrada. En determinadas condiciones meteorológicas extremas, puede entrar agua (hasta 1 cm³ según DIN EN 13724). Esto no es motivo de reclamación.

Briefkasten Manufaktur Lippe GmbH
Werler Straße 60
32105 Bad Salzuflen

www.briefkasten-manufaktur.de
info@briefkasten-manufaktur.de
Tel.: +49 5222 807110

Geschäftsführer Oliver Woineck
Ust.ID.Nr. DE303690847
Handelsregister Amtsgericht Lemgo, HRB 8618

Características del producto

Superficie/color	Negro intenso RAL 9005, Rojo púrpura RAL 3004, DB 703 mineral de hierro micáceo, RAL 7016 gris antracita, RAL de su elección (según tabla de colores), Aluminio gris RAL 9007, RAL 9016 blanco tráfico
Serie	BÁSICO
Funciones	Compartimento para paquetes
Número de cajas	con 1 caja para paquetes
Caja individual por volumen	Normal > 10 litros
Etiquetado de nombres	Placa de identificación
Tipo de montaje	Independiente
Material de base	Acero inoxidable V2A 1.4301
Número de casa	Número de casa grabado con láser
Retirada de artículos	Parte delantera

Dimensiones

Altura de la caja individual en mm	550,0
Anchura de la caja individual en mm	370,0
Volumen en litros	77
Altura de la ranura para letras en mm	35,0
Anchura de la ranura para letras en mm	325,0
Altura del sistema de buzón en mm	557,0
Anchura del sistema de buzón en mm	380,0
Altura total en mm	1200,0 | 1500,0 | 1700,0
Anchura total en mm	530,0
Profundidad en mm	390,0
Peso en kg	30
Condiciones de entrega	Se suministra en bloques, elementos de soporte / buzón divididos

Briefkasten Manufaktur Lippe GmbH
Werler Straße 60
32105 Bad Salzuflen

www.briefkasten-manufaktur.de
info@briefkasten-manufaktur.de
Tel.: +49 5222 807110

Geschäftsführer Oliver Woineck
Ust.ID.Nr. DE303690847
Handelsregister Amtsgericht Lemgo, HRB 8618

Más imágenes

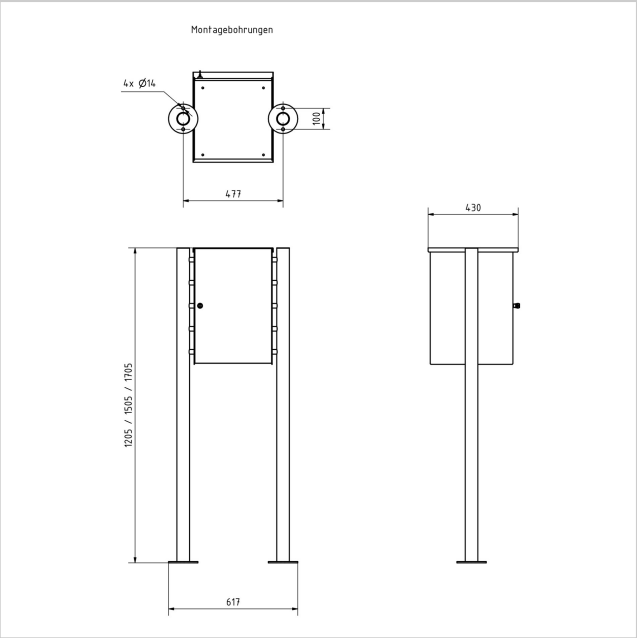

Briefkasten Manufaktur Lippe GmbH
Werler Straße 60
32105 Bad Salzuflen

www.briefkasten-manufaktur.de
info@briefkasten-manufaktur.de
Tel.: +49 5222 807110

Geschäftsführer Oliver Woineck
Ust.ID.Nr. DE303690847
Handelsregister Amtsgericht Lemgo, HRB 8618

Briefkasten Manufaktur Lippe GmbH
Werler Straße 60
32105 Bad Salzuflen

www.briefkasten-manufaktur.de
info@briefkasten-manufaktur.de
Tel.: +49 5222 807110

Geschäftsführer Oliver Woineck
Ust.ID.Nr. DE303690847
Handelsregister Amtsgericht Lemgo, HRB 8618