Buzón independiente de acero inoxidable de 2 piezas Diseño BASIC Plus 381X ST R con rótulo publicitario 710x457 - acero inoxidable V2A | 150 mm de profundidad

Número de artículo 381X-VA-2W-ZFG-WS-150

Descripción del producto

Buzón de acero inoxidable de 2 postes Design BASIC Plus 381X ST R con rótulo publicitario 710x460 y compartimentos para periódicos cerrados - acero inoxidable pulido V2A

Moderno buzón independiente para 2 partes - fabricado en Alemania por Briefkasten Manufaktur.

El sistema de buzón completo está hecho de acero inoxidable V2A 1.4301, pulido, resistente a la intemperie. El acabado de muy alta calidad y el concepto bien pensado hacen de este buzón independiente nuestro éxito de ventas. Un borde de drenaje de lluvia para una protección óptima contra el agua, un labio de goma continuo para una inserción silenciosa, la sólida placa de identificación intercambiable, un práctico soporte para postes y la cerradura muy robusta caracterizan este buzón independiente. El revestimiento lateral con cubierta contra la lluvia sobresaliente de acero inoxidable V2A ofrece una protección óptima contra la intemperie y garantiza una vida útil muy larga. El rótulo publicitario está pulido en la parte frontal (sin rotulación/impresión) y puede equiparse con lámina adhesiva, rotulación láser o grabado in situ. La solución ideal para la presentación en exteriores.

Los sistemas de buzones de la colección BASIC Plus se caracterizan por el uso constante de acero inoxidable V2A. El resultado es una larga vida útil y sostenibilidad. El diseño ha sido desarrollado por nuestros propios ingenieros con vistas a una gran flexibilidad y modularidad, un montaje sencillo de las piezas de repuesto y un automontaje sin complicaciones. Las piezas de repuesto están disponibles directamente para todos los sistemas BASIC Plus.

- **Buzón de 2 postes de acero inoxidable V2A, pulido**
- El sistema está fabricado por Briefkasten Manufaktur. Producción de calidad alemana "Made in Germany".
- Los buzones cumplen la norma DIN/EN 13724. Tamaño de inserción (3,5 cm x 32,5 cm) para C4 apaisado, las cartas grandes también caben aquí sin arrugarse.
- Solapa de inserción con junta de goma insonorizante para una inserción del correo muy silenciosa.
- La puerta se puede abrir de izquierda a derecha.
- Incluye 2 llaves con número de llave, placa de identificación intercambiable (tipo 2) bajo la tapa y soporte para correo.
- 2 compartimentos para periódicos con puerta y cierre basculante de acero inoxidable V2A 1.4301, pulido. Inscripción láser "ZEITUNG" gris. Dimensiones: 355x165x100mm.
- Gran capacidad gracias a la profundidad de buzón opcional +50 mm = aprox. 17 litros. Adecuado para empresas y hogares con volúmenes de correo muy elevados.
- Incl. revestimiento lateral + cubierta para la lluvia de acero inoxidable V2A, pulido.
- La placa de acero inoxidable está pulida en la parte frontal (sin rotulación/impresión) y puede equiparse con lámina adhesiva, rotulación láser o grabado in situ.
- La superficie de impresión es de 703 mm de ancho por 450 mm de alto.
- Los elementos del soporte son de acero inoxidable V2A de 42,4 mm, pulido para atornillar o fijar en hormigón.

Información importante:

Briefkasten Manufaktur Lippe GmbH
Werler Straße 60
32105 Bad Salzuflen

www.briefkasten-manufaktur.de
info@briefkasten-manufaktur.de
Tel.: +49 5222 807110

Geschäftsführer Oliver Woineck
Ust.ID.Nr. DE303690847
Handelsregister Amtsgericht Lemgo, HRB 8618

El poste sólo está protegido de la humedad y la suciedad cuando está completamente introducido y la tapa está cerrada. En determinadas condiciones meteorológicas extremas, puede entrar agua (hasta 1 cm3 según DIN EN 13724). Esto no es motivo de reclamación.

Características del producto

Serie	BÁSICO
Funciones	Perchero
Etiquetado de nombres	Placa de identificación
Tipo de montaje	Independiente
Material de base	Acero inoxidable V2A 1.4301
Número de cajas	con 2 buzones
Retirada de artículos	Parte delantera
Superficie/color	Suelo
Caja individual por volumen	Grande > 16 litros

Dimensiones

Altura de la caja individual en mm	330,0
Anchura de la caja individual en mm	355,0
Volumen en litros	12,0 | 17,0
Altura de la ranura para letras en mm	35,0
Anchura de la ranura para letras en mm	325,0
Altura del sistema de buzón en mm	495,0
Anchura del sistema de buzón en mm	710,0
Altura total en mm	1500,0
Anchura total en mm	875,0
Profundidad en mm	100,0 | 150,0
Peso en kg	18
Condiciones de entrega	Se suministra en bloques, elementos de soporte / buzón divididos

Bosquejo

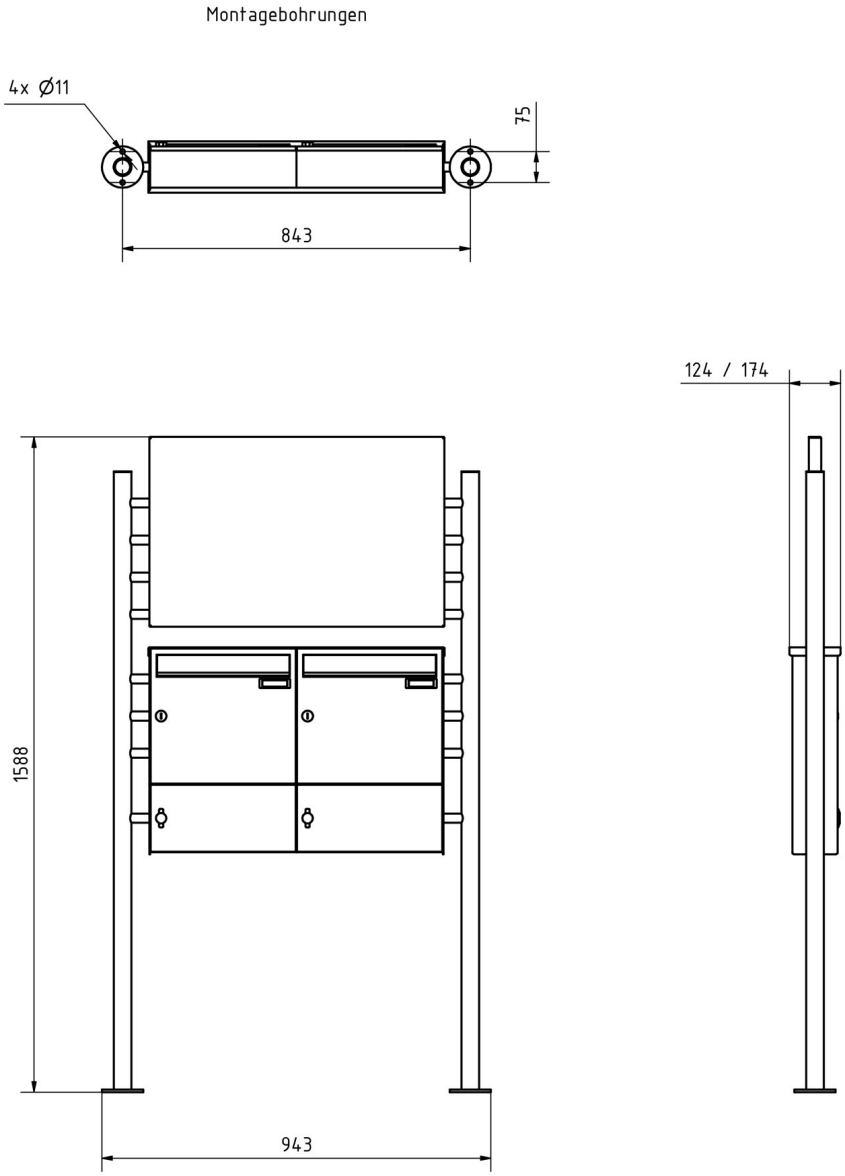

Más imágenes

Briefkasten Manufaktur Lippe GmbH
Werler Straße 60
32105 Bad Salzuflen

www.briefkasten-manufaktur.de
info@briefkasten-manufaktur.de
Tel.: +49 5222 807110

Geschäftsführer Oliver Woineck
Ust.ID.Nr. DE303690847
Handelsregister Amtsgericht Lemgo, HRB 8618

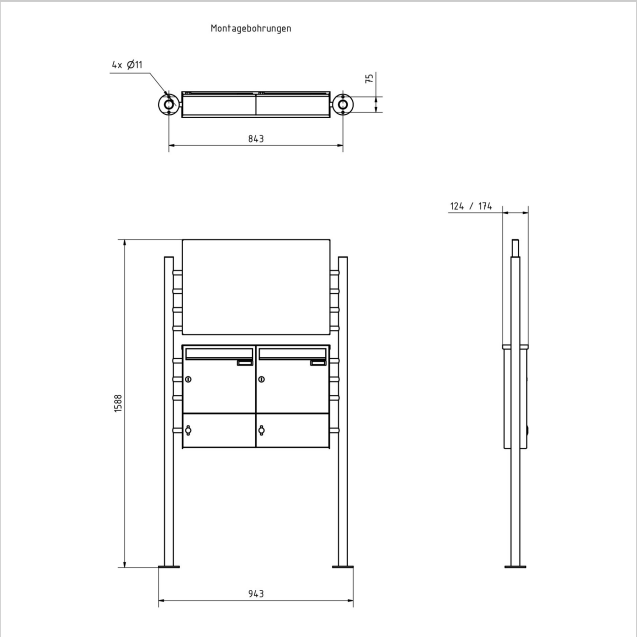

Briefkasten Manufaktur Lippe GmbH
Werler Straße 60
32105 Bad Salzuflen

www.briefkasten-manufaktur.de
info@briefkasten-manufaktur.de
Tel.: +49 5222 807110

Geschäftsführer Oliver Woineck
Ust.ID.Nr. DE303690847
Handelsregister Amtsgericht Lemgo, HRB 8618

Briefkasten Manufaktur Lippe GmbH
Werler Straße 60
32105 Bad Salzuflen

www.briefkasten-manufaktur.de
info@briefkasten-manufaktur.de
Tel.: +49 5222 807110

Geschäftsführer Oliver Woineck
Ust.ID.Nr. DE303690847
Handelsregister Amtsgericht Lemgo, HRB 8618