Aparcabicicletas de acero inoxidable ACHIM de 5 unidades con 6 taquillas - acero inoxidable V2A pulido | Derecha | 5 veces | Acero inoxidable pulido

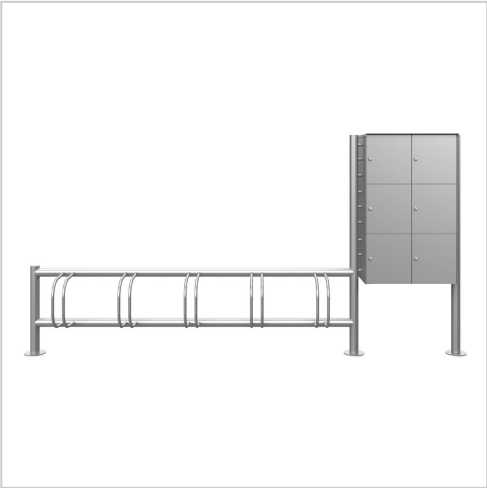

Número de artículo 670385XB-VA-5-R

Descripción del producto

Aparcabicicletas ACHIM de 5 unidades de acero inoxidable con 6 taquillas - acero inoxidable V2A pulido

El elegante aparcabicicletas ACHIM con soportes curvados tiene un aspecto orgánico gracias a su forma redondeada, que encaja en cualquier entorno moderno. El portabicicletas está fabricado íntegramente en acero inoxidable pulido V2A .4301 y es apto para 5 bicicletas. El material y la mano de obra se caracterizan por la máxima calidad. La resistencia duradera a la intemperie y la robustez absoluta frente a cargas mecánicas elevadas se dan por supuestas con este portabicicletas múltiple. Además, el portabicicletas ACHIM permite aparcar las bicicletas a prueba de robos, ya que todos los componentes están soldados entre sí.

Las taquillas de acero inoxidable, pulidas con paneles laterales y cubierta para la lluvia, pueden equiparse opcionalmente con una toma Schuko. Esto permite utilizar las taquillas como estación de carga de bicicletas eléctricas. Las taquillas pueden equiparse con una cerradura de palanca, una cerradura de palanca (para candados) o con la cerradura de pestillo RFID Keylezz.

- **Aparcabicicletas de 5 ranuras fabricado íntegramente en acero inoxidable V2A 1.4301, pulido con grano 240**
- El portabicicletas está fabricado por Briefkasten Manufaktur. Producción de calidad alemana "Made in Germany".
- Adecuado para el ajuste unilateral de las ruedas. A petición, también es posible el ajuste de las ruedas por ambos lados.
- Ancho de rueda 60 mm.
- Distancia entre ejes 430 mm.
- Ángulo de ajuste 90°.
- Soporte de acero inoxidable de Ø 15 mm de acero redondo, rectificado con grano 240.
- **Cierres de acero inoxidable V2A 1.4301, pulido con grano 240.**
- Dimensiones de las taquillas: 370x330x385 mm (WHT), 46 litros de volumen.
- Las puertas se pueden abrir de izquierda a derecha.
- Incl. 2 llaves con número de llave. Opcionalmente con cerradura de palanca (para candados) o con la cerradura de pestillo RFID - Keylezz.
- Toma de corriente con puesta a tierra opcional con obturador en el interior de cada compartimento de almacenamiento. Pasacables orientado hacia delante, siempre en el lateral del compartimento de almacenamiento.
- Incl. revestimiento lateral ajustado + protector de lluvia de acero inoxidable V2A 1.4301, pulido grano 240.
- Los montantes y travesaños son de acero inoxidable V2A 1.4301 de 60,3 mm, pulido grano 240, opcionalmente para atornillar o fijar en hormigón.

Características del producto

Tipo de montaje Independiente

Material de base Acero inoxidable V2A 1.4301

Superficie/color Suelo

Briefkasten Manufaktur Lippe GmbH
Werler Straße 60
32105 Bad Salzuflen

www.briefkasten-manufaktur.de
info@briefkasten-manufaktur.de
Tel.: +49 5222 807110

Geschäftsführer Oliver Woineck
Ust.ID.Nr. DE303690847
Handelsregister Amtsgericht Lemgo, HRB 8618

Dimensiones

Altura de la caja individual en mm	330,0
Anchura de la caja individual en mm	370,0
Volumen en litros	46
Altura total en mm	ABF 1500.0 | FS 605.0
Anchura total en mm	ABF 1210.0 + FS 2260.0 (sin reposapiés)
Profundidad en mm	435,0
Peso en kg	115
Condiciones de entrega	Se suministra en bloques, elementos de soporte/compartimentos de almacenamiento divididos

Briefkasten Manufaktur Lippe GmbH
Werler Straße 60
32105 Bad Salzuflen

www.briefkasten-manufaktur.de
info@briefkasten-manufaktur.de
Tel.: +49 5222 807110

Geschäftsführer Oliver Woineck
Ust.ID.Nr. DE303690847
Handelsregister Amtsgericht Lemgo, HRB 8618

Bosquejo

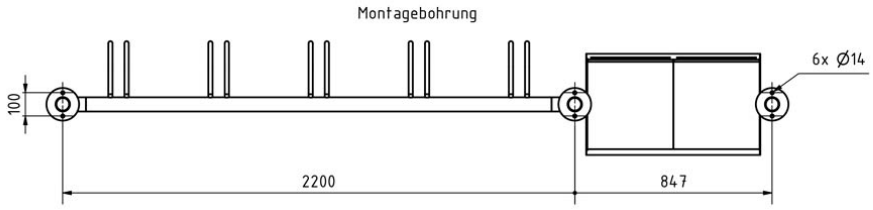

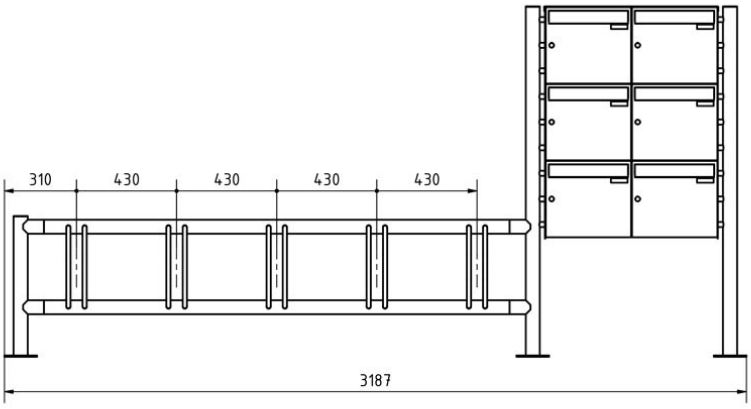

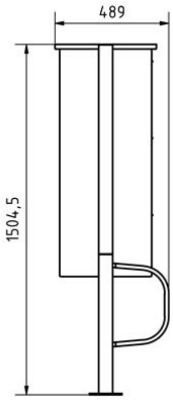

Briefkasten Manufaktur Lippe GmbH
Werler Straße 60
32105 Bad Salzuflen

www.briefkasten-manufaktur.de
info@briefkasten-manufaktur.de
Tel.: +49 5222 807110

Geschäftsführer Oliver Woineck
Ust.ID.Nr. DE303690847
Handelsregister Amtsgericht Lemgo, HRB 8618

Más imágenes

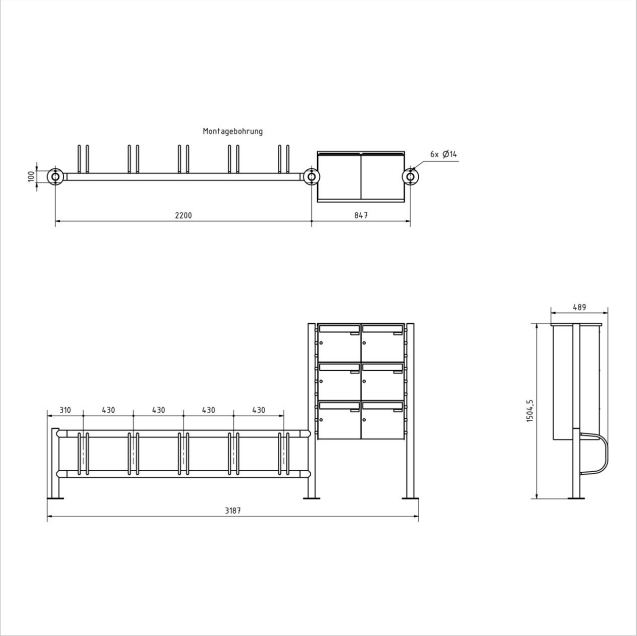

Briefkasten Manufaktur Lippe GmbH
Werler Straße 60
32105 Bad Salzuflen

www.briefkasten-manufaktur.de
info@briefkasten-manufaktur.de
Tel.: +49 5222 807110

Geschäftsführer Oliver Woineck
Ust.ID.Nr. DE303690847
Handelsregister Amtsgericht Lemgo, HRB 8618

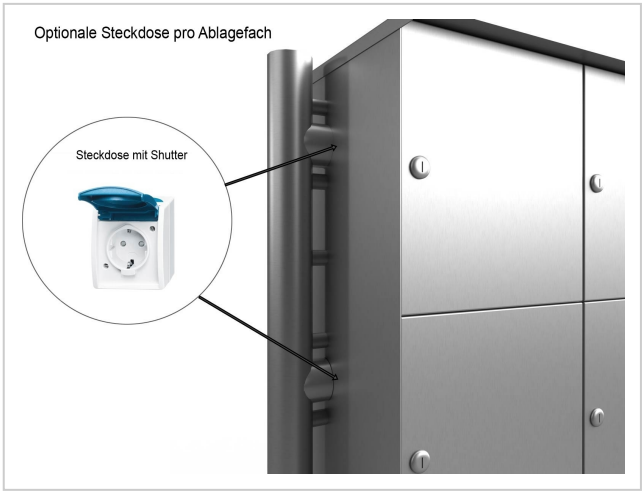

Briefkasten Manufaktur Lippe GmbH
Werler Straße 60
32105 Bad Salzuflen

www.briefkasten-manufaktur.de
info@briefkasten-manufaktur.de
Tel.: +49 5222 807110

Geschäftsführer Oliver Woineck
Ust.ID.Nr. DE303690847
Handelsregister Amtsgericht Lemgo, HRB 8618