Columna de toma de corriente BASIC 372 para montaje en el suelo - acero inoxidable V2A pulido - acero inoxidable con recubrimiento de polvo | Toma de corriente SCHUKO | BI-Color VA pulido | ? Color a elegir | 2 veces

Número de artículo 372-BI-2FACH

Descripción del producto

Columna de toma de corriente BASIC 372 para montaje en el suelo - acero inoxidable V2A pulido - acero inoxidable con recubrimiento en polvo

Moderna columna para bases de enchufe fabricada íntegramente en acero inoxidable V2A. Como combinación bicolor con bases de enchufe de acero inoxidable pulido y cuerpo de acero inoxidable con recubrimiento de polvo. El revestimiento lateral y la cubierta contra la lluvia de acero inoxidable de 2 mm, así como la toma de corriente IP44, hacen que esta columna de toma de corriente sea totalmente resistente a la intemperie y perfectamente adecuada para su uso en exteriores.

- Columna de toma de corriente fabricada íntegramente en acero inoxidable V2A.
- La columna de enchufe ha sido fabricada por Briefkasten Manufaktur. Producción de calidad alemana "Made in Germany".
- Cuerpo y tapa de acero inoxidable V2A 1.4301, con recubrimiento en polvo en color RAL/DB.
- Revestimiento lateral y protección contra la lluvia de acero inoxidable V2A 1.4301 de 2 mm, con recubrimiento de polvo en color RAL/DB.
- Tomas de corriente 16 A 250 V ~ con tapa abatible de acero inoxidable V2A 1.4301, pulido. Grado de protección IP 44 (salpicaduras de agua).
- Tapa abatible (con muelle de retorno) y con bornes de resorte para conductores rígidos y flexibles sin tratar de hasta 2,5 mm2. Bornes de conexión según DIN VDE 0620.
- Placa base de acero inoxidable de 5 mm para montaje con tornillos.

Características del producto

Superficie/color	Negro intenso RAL 9005, Rojo púrpura RAL 3004, DB 703 mineral de hierro micáceo, RAL 7016 gris antracita, RAL de su elección (según tabla de colores), Suelo, Aluminio gris RAL 9007, RAL 9016 blanco tráfico
Serie	BÁSICO
Tipo de conexión	SCHUKO
Tipo de montaje	Independiente
Material de base	Acero inoxidable V2A 1.4301

Briefkasten Manufaktur Lippe GmbH
Werler Straße 60
32105 Bad Salzuflen

www.briefkasten-manufaktur.de
info@briefkasten-manufaktur.de
Tel.: +49 5222 807110

Geschäftsführer Oliver Woineck
Ust.ID.Nr. DE303690847
Handelsregister Amtsgericht Lemgo, HRB 8618

Dimensiones

Anchura en mm	112 | 182
Altura en mm	362 | 337
Profundidad en mm	132,0
Peso en kg	6
Condiciones de entrega	Se suministra totalmente montado

Bosquejo

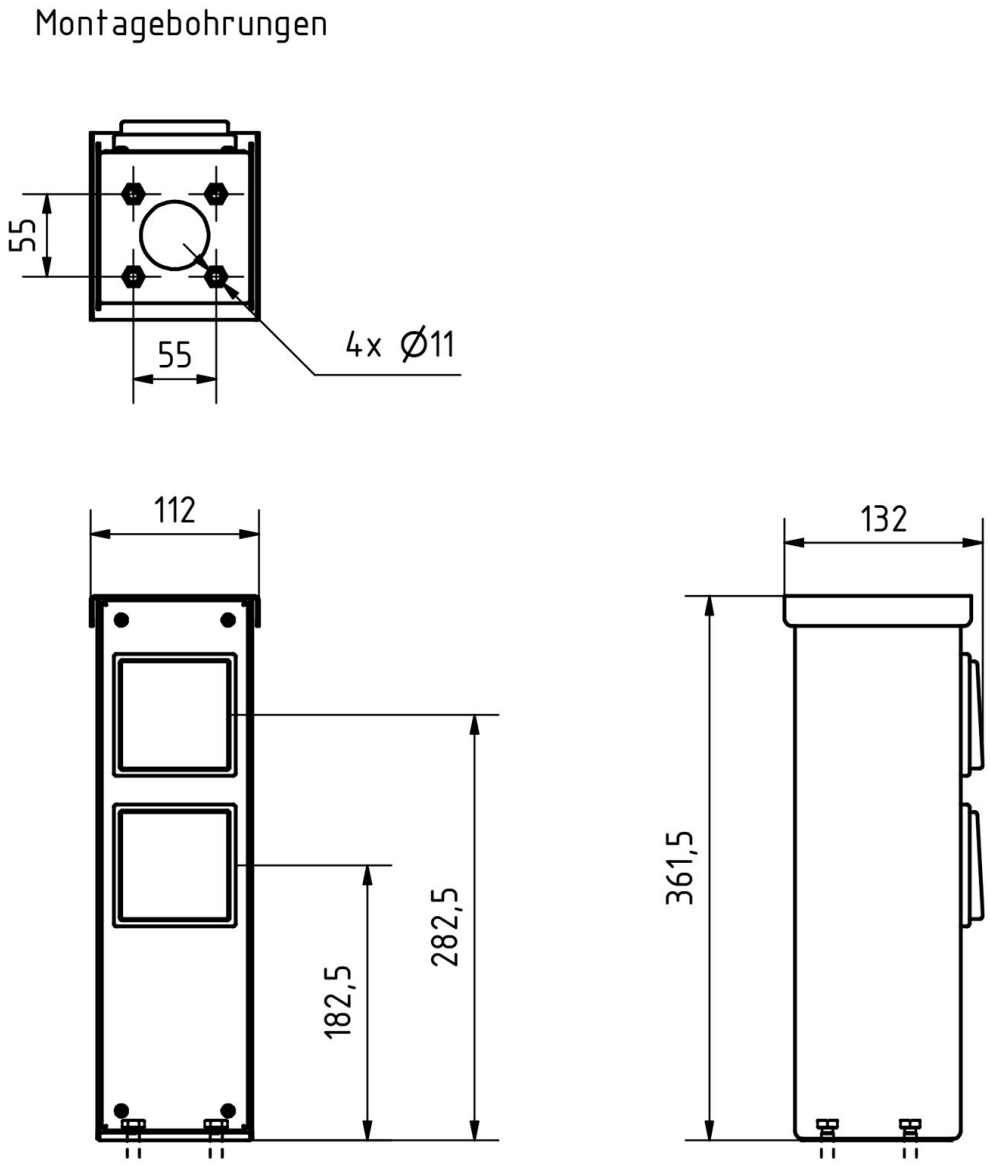

Briefkasten Manufaktur Lippe GmbH
Werler Straße 60
32105 Bad Salzuflen

www.briefkasten-manufaktur.de
info@briefkasten-manufaktur.de
Tel.: +49 5222 807110

Geschäftsführer Oliver Woineck
Ust.ID.Nr. DE303690847
Handelsregister Amtsgericht Lemgo, HRB 8618

Más imágenes

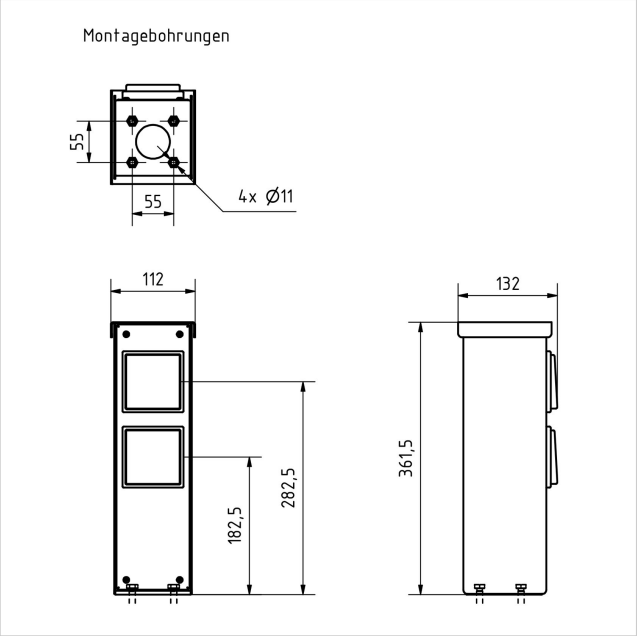

Briefkasten Manufaktur Lippe GmbH
Werler Straße 60
32105 Bad Salzuflen

www.briefkasten-manufaktur.de
info@briefkasten-manufaktur.de
Tel.: +49 5222 807110

Geschäftsführer Oliver Woineck
Ust.ID.Nr. DE303690847
Handelsregister Amtsgericht Lemgo, HRB 8618