Aplique de diseño FISCHER SMALL 205x105 - 2 caras - acero inoxidable con recubrimiento en polvo - RAL a elegir | 205 mm x 105 mm | ? Color a elegir

Número de artículo 630R

Descripción del producto

Aplique de diseño FISCHER SMALL 205x105 - 2 caras - acero inoxidable con recubrimiento de polvo - color RAL a elegir

Aplique de pared de alta calidad para exteriores e interiores fabricado en acero inoxidable con recubrimiento de polvo. Esta luminaria con color de luz blanco cálido tiene una salida de luz tanto en la parte superior como en la inferior.

- El aplique es de fundición de aluminio, acero inoxidable con recubrimiento de polvo y cristal ESG opalino.
- Módulo LED integrado 2 x 5,8 W incl. convertidor, conexión directa 230 V, 50 Hz, color de luz blanco cálido, 3000° K.
- Conexión del conductor de protección.
- Clase de protección IP 44 - a prueba de salpicaduras.
- Con placa de montaje de fundición de aluminio para fijación.
- 2 orificios de fijación 10x6 mm en la placa de pared, distancia vertical 60 mm, distancia horizontal 140 mm, entrada de cables con pasacables para cable de conexión máx. 1,5 mm², borne de conexión 2x2,5 mm².
- Marcado CE de conformidad.
- Fabricado por Gebrüder Albert GmbH & Co KG Leuchtenfabrik - Calidad Made in Germany (Fröndenberg).

Instalación:

Para la instalación y el funcionamiento de esta luminaria deben observarse las normas de seguridad electrónica nacionales e internacionales. Afloje la placa de pared del accesorio de luminaria mediante los cuatro tornillos de fijación de hexágono interior, pase el cable de conexión a la red a través del pasacables existente y atornille la placa de pared a la base de montaje. Establezca la conexión del conductor de protección y la conexión eléctrica al borne. Fije el accesorio de luminaria sobre la placa de pared y apriételo contra ésta mediante los cuatro tornillos de fijación de hexágono interior.

Características del producto

Superficie/color	Negro intenso RAL 9005, DB 703 mineral de hierro micáceo, RAL 7016 gris antracita, RAL de su elección (según tabla de colores), Aluminio gris RAL 9007, RAL 9016 blanco tráfico
Clase de protección	IP44
Fuente de luz	2x LED, 5,8 vatios
Material de base	Aluminio AlMg3 W19, Acero inoxidable V2A 1.4301
Clase de protección	I

Dimensiones

Anchura en mm	205
Altura en mm	105
Profundidad en mm	90,0
Condiciones de entrega	Se suministra totalmente montado

Bosquejo

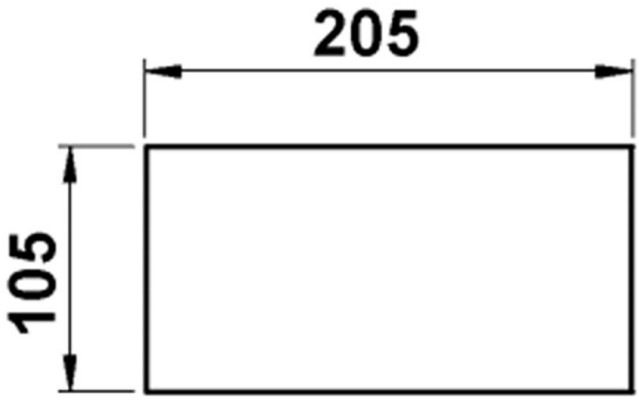

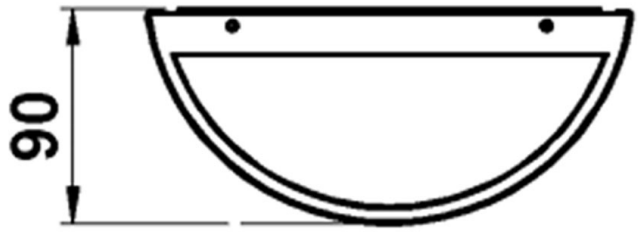

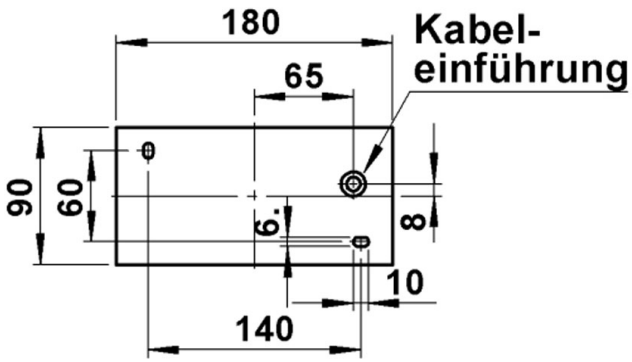

Briefkasten Manufaktur Lippe GmbH
Werler Straße 60
32105 Bad Salzuflen

www.briefkasten-manufaktur.de
info@briefkasten-manufaktur.de
Tel.: +49 5222 807110

Geschäftsführer Oliver Woineck
Ust.ID.Nr. DE303690847
Handelsregister Amtsgericht Lemgo, HRB 8618
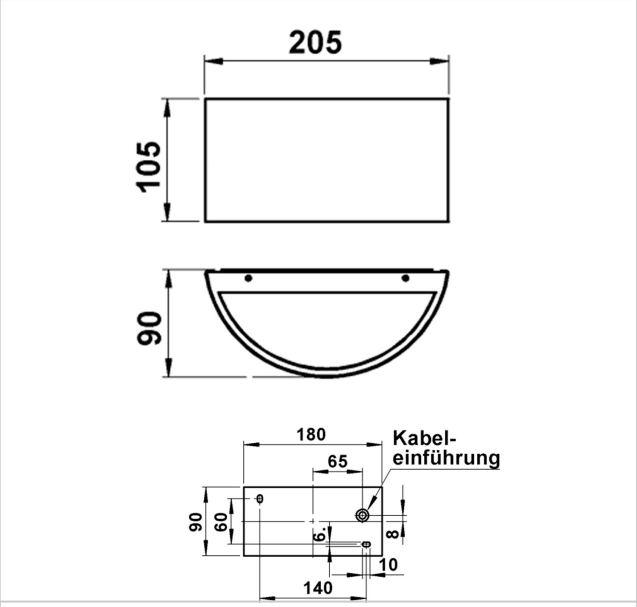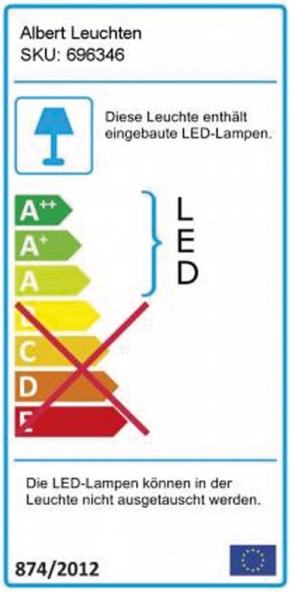
Más imágenes