Réf. d'article : 789-E-2T-215-VA
Fabricant: Briefkasten Manufaktur Lippe

ab **39,00 € ***

incl. TVA plus frais d'expédition

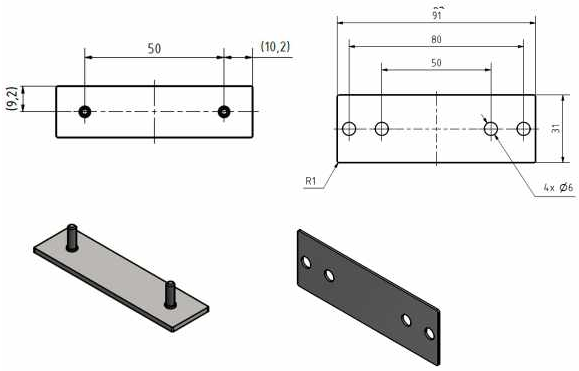

Plaque nominative affleurante pour boîte aux lettres GOETHE - en 2 parties - tôle de support + plaque nominative avec inscription laser au choix

Cette plaque nominative peut être remplacée par la plaque nominative en plastique des boîtes aux lettres GOETHE. Grâce à son aspect affleurant, la boîte aux lettres est beaucoup plus élégante et moderne avec ce porte-nom. Le badge est en acier inoxydable V2A 1.4301 et peut être peint par poudrage au choix. La plaque nominative est en deux parties : la plaque de support et la plaque nominative à visser. Ainsi, en cas de changement de locataire, le badge peut être échangé sans problème.

- Badge en acier inoxydable V2A 1.4301 de 2 mm, poli ou revêtu par poudre.
- Composé d'une plaque de support et d'un badge. La plaque de support et le badge sont vissés. Changeable à tout moment.
- Au choix avec inscription au laser. La taille de l'inscription est adaptée à l'espace et au nombre de caractères.

Abmessungen & Details

Matériau de base:	Acier inoxydable
Hauteur en cm:	1,8
Largeur en cm:	7,0
Profondeur en cm:	0,2