Ensemble de boîtes aux lettres 4 unités (2x2) en acier inoxydable, montage en applique, Design BASIC Plus 385XA AP - RAL au choix | 300x110x385 mm (LxHxP) - ?? Normal 12 litres | ? Couleur au choix | avec 4 boîtes aux lettres (2x2)



Product number 385XA-4W

Product description

Ensemble de boîtes aux lettres en applique LARGE BASIC Plus 385XA pour 4 logements – couleur RAL au choix

L'ensemble de boîtes aux lettres BASIC Plus 385XA en applique pour 4 logements est une solution murale robuste pour immeubles d'habitation, petites résidences ainsi que bâtiments bureaux et cabinets. La version plus large en W répartit les casiers sur une façade à plusieurs colonnes et maintient l'ensemble global plus bas et lisible.

L'ensemble BASIC Plus est réalisé intégralement en acier inoxydable V2A et est thermolaqué dans la couleur RAL choisie. La construction modulaire est conçue pour la longévité, une pose facile et une bonne disponibilité des pièces détachées.

Chaque casier mesure 300 × 110 × 385 mm (L × H × P) et offre env. 12 litres de volume. L'ouverture d'introduction de 35 × 265 mm est prévue pour les envois DIN C4 en format portrait. Les portes s'ouvrent de gauche à droite ; chaque boîte est fournie avec deux clés numérotées et une plaque nominative interchangeable sous la trappe d'introduction.

Les avantages de l'ensemble BASIC Plus 385XA en applique en un coup d'œil

Agencement large et lisible

La configuration en W répartit 4 casiers sur une façade plus large. Cela crée un ensemble multi-logements clair avec des compartiments facilement accessibles.

Ouverture DIN C4 et volume de 12 litres

Les casiers de 300 × 110 × 385 mm (L × H × P) offrent chacun env. 12 litres de volume. L'ouverture d'introduction de 35 × 265 mm accepte aussi les envois DIN C4 de grand format en position verticale.

Briefkasten Manufaktur Lippe GmbH
Werler Straße 60
32105 Bad Salzuflen

www.briefkasten-manufaktur.de
info@briefkasten-manufaktur.de
Tel.: +49 5222 807110

Geschäftsführer Oliver Woineck
Ust.ID.Nr. DE303690847
Handelsregister Amtsgericht Lemgo, HRB 8618

Introduction silencieuse et attribution sécurisée

La lèvre en caoutchouc amortit la trappe d'introduction. Des serrures robustes, deux clés numérotées et des plaques nominatives protégées assurent une utilisation clairement attribuée de chaque casier.

Rail de montage pour la fixation murale

L'ensemble en applique est conçu pour une fixation directe sur façade. Un rail de montage facilite la pose ; le matériel de fixation avec vis et chevilles fait partie de la version décrite.

BASIC Plus en couleur RAL au choix

L'acier inoxydable V2A constitue la base robuste ; le thermolaquage peut être réalisé dans la couleur RAL souhaitée pour s'harmoniser avec la façade, la porte d'entrée et les profils de fenêtres. BASIC Plus signifie en outre utilisation systématique de V2A, construction modulaire et pièces détachées disponibles directement.

Équipement de l'ensemble BASIC Plus 385XA

Ensemble de boîtes aux lettres

Nombre de boîtes aux lettres 4 compartiments postaux verrouillables séparément
Boîte individuelle 300 × 110 × 385 mm (L × H × P)
Volume Env. 12 litres par boîte
Matériau Acier inoxydable V2A, thermolaqué dans la couleur RAL choisie
Finition Thermolaquage dans la couleur RAL choisie
Norme DIN EN 13724

Courrier et utilisation

Ouverture d'introduction 35 × 265 mm, adapté au DIN C4 en format portrait
Trappes d'introduction Avec lèvre en caoutchouc amortissante
Retrait du courrier Par l'avant
Ouverture des portes De gauche à droite
Clés 2 clés numérotées par boîte
Plaque nominative Plaque nominative interchangeable sous la trappe d'introduction

Habillage et montage mural

Habillage latéral Exécution affleurante
Toit pare-pluie Construction massive, assortie à l'ensemble
Type de montage Pose en applique murale
Aide au montage Rail de montage
BASIC Plus Construction modulaire avec pièces détachées disponibles directement
Matériel de fixation Vis et chevilles inclus ; vérifier l'adéquation pour la pose murale sur site
Fabrication Fabriqué en Allemagne par Briefkasten Manufaktur Lippe

Remarque concernant la fixation murale

Briefkasten Manufaktur Lippe GmbH
Werler Straße 60
32105 Bad Salzuflen

www.briefkasten-manufaktur.de
info@briefkasten-manufaktur.de
Tel.: +49 5222 807110

Geschäftsführer Oliver Woineck
Ust.ID.Nr. DE303690847
Handelsregister Amtsgericht Lemgo, HRB 8618

Le mur doit être plat et suffisamment porteur. Les vis et chevilles fournies ne doivent être utilisées que si elles conviennent à la structure du mur existant ; pour d'autres supports ou systèmes d'isolation thermique par l'extérieur, des solutions de fixation appropriées doivent être prévues sur chantier.

Remarque sur la protection contre les intempéries

Le courrier est protégé au mieux contre l'humidité et la saleté uniquement lorsque les envois sont complètement introduits et que la trappe d'introduction est fermée. Des lettres ou des magazines dépassant peuvent empêcher la fermeture complète de la trappe.

Construction BASIC Plus

La série BASIC Plus mise résolument sur l'acier inoxydable V2A et une construction modulaire, facile à monter. Les pièces détachées pour les ensembles BASIC Plus sont disponibles directement.

Product properties

Surface/couleur	RAL 9005 noir profond, RAL 3004 rouge pourpre, DB 703 fer micacé, RAL 7016 gris anthracite, RAL au choix (selon le tableau des couleurs), RAL 9007 aluminium gris, RAL 9016 blanc trafic
Série	BASIC
Caisses individuelles par volume	Normal > 10 litres
Nombre de boîtes	avec 4 boîtes aux lettres
Inscription du nom	Badge d'identification
Matériau de base	Acier inoxydable V2A 1.4301
Prélèvement de poste	Face avant
Type de montage	En saillie

Briefkasten Manufaktur Lippe GmbH
Werler Straße 60
32105 Bad Salzuflen

www.briefkasten-manufaktur.de
info@briefkasten-manufaktur.de
Tel.: +49 5222 807110

Geschäftsführer Oliver Woineck
Ust.ID.Nr. DE303690847
Handelsregister Amtsgericht Lemgo, HRB 8618

Dimensions

Hauteur du caisson individuel en mm	110,0
Largeur du caisson individuel en mm	300,0
Volume en litres	12
Hauteur de la fente d'introduction du courrier en mm	35,0
Largeur de la fente d'introduction du courrier en mm	265,0
Hauteur de la boîte aux lettres en mm	220,0
Largeur de la boîte aux lettres en mm	600,0
Largeur totale en mm	608,0
Profondeur en mm	435,0
Poids en kg	25
État de livraison	La livraison est effectuée entièrement montée.

Dimension drawing

Briefkasten Manufaktur Lippe GmbH
Werler Straße 60
32105 Bad Salzuflen

www.briefkasten-manufaktur.de
info@briefkasten-manufaktur.de
Tel.: +49 5222 807110

Geschäftsführer Oliver Woineck
Ust.ID.Nr. DE303690847
Handelsregister Amtsgericht Lemgo, HRB 8618

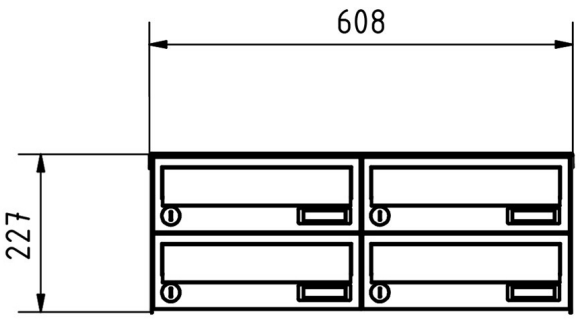

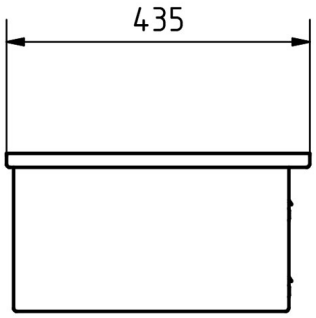

Briefkasten Manufaktur Lippe GmbH
Werler Straße 60
32105 Bad Salzuflen

www.briefkasten-manufaktur.de
info@briefkasten-manufaktur.de
Tel.: +49 5222 807110

Geschäftsführer Oliver Woineck
Ust.ID.Nr. DE303690847
Handelsregister Amtsgericht Lemgo, HRB 8618

More images

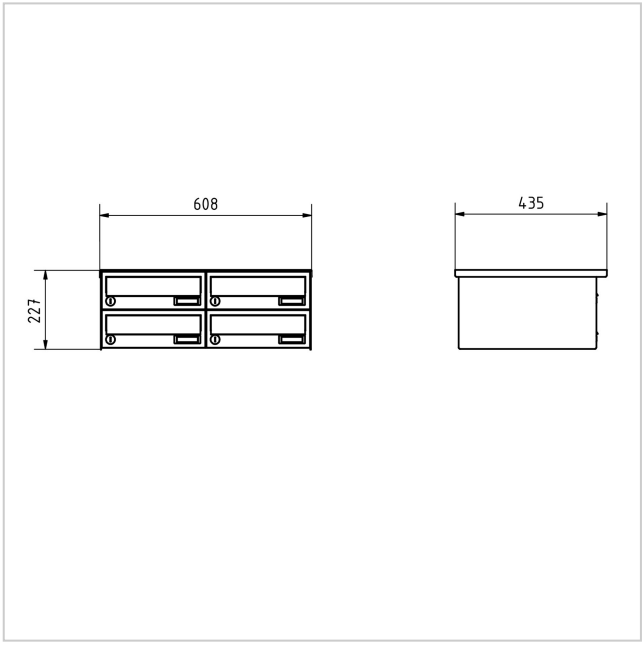







Briefkasten Manufaktur Lippe GmbH
Werler Straße 60
32105 Bad Salzuflen

www.briefkasten-manufaktur.de
info@briefkasten-manufaktur.de
Tel.: +49 5222 807110

Geschäftsführer Oliver Woineck
Ust.ID.Nr. DE303690847
Handelsregister Amtsgericht Lemgo, HRB 8618



Briefkasten Manufaktur Lippe GmbH
Werler Straße 60
32105 Bad Salzuflen

www.briefkasten-manufaktur.de
info@briefkasten-manufaktur.de
Tel.: +49 5222 807110

Geschäftsführer Oliver Woineck
Ust.ID.Nr. DE303690847
Handelsregister Amtsgericht Lemgo, HRB 8618