Ensemble de 3 boîtes aux lettres encastrées 2x2 en acier inoxydable BASIC Plus 382XU UP avec boîte de sonnerie - RAL au choix | Liens | 100mm de profondeur | ? Couleur au choix | avec 3 boîtes aux lettres (2x2)



Product number 382XU-3-SP-L-100

Product description

3er 2x2 Edelstahl Unterputz Briefkastenanlage BASIC Plus 382XU UP - RAL nach Wahl - 3 Parteien

Boîte aux lettres encastrée moderne pour 3 parties - fabriquée en Allemagne par Briefkasten Manufaktur.

La boîte aux lettres est entièrement en acier inoxydable V2A, peinte par poudrage dans une couleur RAL. La finition très haut de gamme et le concept bien pensé font de cette boîte aux lettres encastrée notre best-seller. Un bord d'écoulement pour une protection optimale contre l'eau, une lèvre en caoutchouc continue pour un dépôt silencieux, la plaque de nom interchangeable solide, un crochet de maintien du courrier pratique et la serrure très robuste caractérisent cette boîte aux lettres encastrée. Le cadre encastré en acier inoxydable V2A est équipé d'un joint en mousse caoutchouc et garantit une très grande longévité.

Les ensembles de boîtes aux lettres de la collection BASIC Plus se distinguent par l'utilisation systématique de l'acier inoxydable V2A. Le résultat est une très grande durabilité et durabilité environnementale. La construction a été développée par nos propres ingénieurs en vue d'une grande flexibilité et modularité, d'un montage simple des pièces de rechange et d'une installation facile par vos soins. Pour tous les ensembles BASIC Plus, les pièces de rechange sont disponibles directement.

Briefkasten Manufaktur Lippe GmbH
Werler Straße 60
32105 Bad Salzuflen

www.briefkasten-manufaktur.de
info@briefkasten-manufaktur.de
Tel.: +49 5222 807110

Geschäftsführer Oliver Woineck
Ust.ID.Nr. DE303690847
Handelsregister Amtsgericht Lemgo, HRB 8618

- **Système 3 logements encastré entièrement en acier inoxydable V2A 1.4301, peint par poudrage dans une couleur RAL**
- L'installation est fabriquée par la Briefkasten Manufaktur. Fabrication de qualité allemande "Made in Germany".
- Les boîtes aux lettres sont conformes à la norme DIN/EN 13724. Ouverture d'introduction (3,5 cm x 32,5 cm) pour C4 à l'horizontale, permet d'insérer de grandes enveloppes sans les plier.
- Trappe d'introduction avec joint en caoutchouc amortisseur de bruit pour un dépôt du courrier très silencieux.
- La porte s'ouvre de gauche à droite.
- Incl. 2 clés avec numéro, plaque de nom interchangeable (Type 2) sous la trappe d'introduction et crochet de maintien du courrier.
- Grande capacité grâce à la profondeur de boîte optionnelle +50 mm = env. 17 l. Convient aux entreprises et aux ménages avec un volume de courrier très important.
- **Boîtier de sonnette en acier inoxydable V2A 1.4301, peint par poudrage en couleur RAL finition structure fine mate**
- Perforation pour interphone avec adaptateur universel. (Interphone modulaire/haut-parleur encastrable non inclus). Également disponible sans perforation pour interphone.
- L'adaptateur universel convient à tous les haut-parleurs encastrables standard du commerce (Siedle, Ritto, TCS, Busch-Jäger, Gira, Legrand Bticino, ELCOM, Auerswald, Comelit, etc.).
- 3x boutons de sonnette ronds en acier inoxydable Type : Grothe Protact, max. 24 V AC/DC, 1,5 A, IP 54 (limitation de la force d'appui).
- Anti-vandalisme - La plaque nominative (Type 1) est résistante aux perforations et aux chocs, le plastique est difficilement inflammable.
- Cadre de recouvrement de maçonnerie en profilé d'angle inox 25 x 58 mm, peint par poudrage dans une couleur RAL.

Information importante

Préparation pour caméra ou interphone

Les interphones doivent être raccordés par un électricien. Pour la planification, l'installation et le raccordement, veuillez contacter l'électricien de votre choix.

Protection contre l'eau

Le courrier n'est protégé de l'humidité et de la saleté que s'il est entièrement inséré et que la trappe est fermée. Dans certaines conditions météorologiques extrêmes, de l'eau peut toutefois pénétrer (selon DIN EN 13724 jusqu'à 1 cm³). Ceci ne constitue pas un motif de réclamation.

Briefkasten Manufaktur Lippe GmbH
Werler Straße 60
32105 Bad Salzuflen

www.briefkasten-manufaktur.de
info@briefkasten-manufaktur.de
Tel.: +49 5222 807110

Geschäftsführer Oliver Woineck
Ust.ID.Nr. DE303690847
Handelsregister Amtsgericht Lemgo, HRB 8618

Product properties

Surface/couleur	RAL 9005 noir profond, RAL 3004 rouge pourpre, DB 703 fer micacé, RAL 7016 gris anthracite, RAL au choix (selon le tableau des couleurs), RAL 9007 aluminium gris, RAL 9016 blanc trafic
Série	BASIC
Nombre de boutons de sonnette	3 boutons-poussoirs
Fonctions	Détecteur lumineux, Poste d'interphonie
Boîte de fonctions préparée pour le fabricant	GIRA, Busch Jaeger, Siedle, STR Électronique, ELCOM, TCS, Ritto, ALGO, Telegärtner, Auerswald, Legrand Bticino, Comelit
Caisses individuelles par volume	Normal > 10 litres
Inscription du nom	Badge d'identification
Matériau de base	Acier inoxydable V2A 1.4301
Prélèvement de poste	Face avant
Nombre de boîtes	avec 3 boîtes aux lettres
Type de montage	Encastré

Dimensions

Hauteur du caisson individuel en mm	330,0
Largeur du caisson individuel en mm	355,0
Volume en litres	12,0 | 17,0
Hauteur de la fente d'introduction du courrier en mm	35,0
Largeur de la fente d'introduction du courrier en mm	325,0
Hauteur de la boîte aux lettres en mm	710,0
Largeur de la boîte aux lettres en mm	760,0
Largeur totale en mm	760,0
Profondeur en mm	100,0 | 150,0
Poids en kg	32
État de livraison	Livré entièrement assemblé.

Briefkasten Manufaktur Lippe GmbH
Werler Straße 60
32105 Bad Salzuflen

www.briefkasten-manufaktur.de
info@briefkasten-manufaktur.de
Tel.: +49 5222 807110

Geschäftsführer Oliver Woineck
Ust.ID.Nr. DE303690847
Handelsregister Amtsgericht Lemgo, HRB 8618

More images

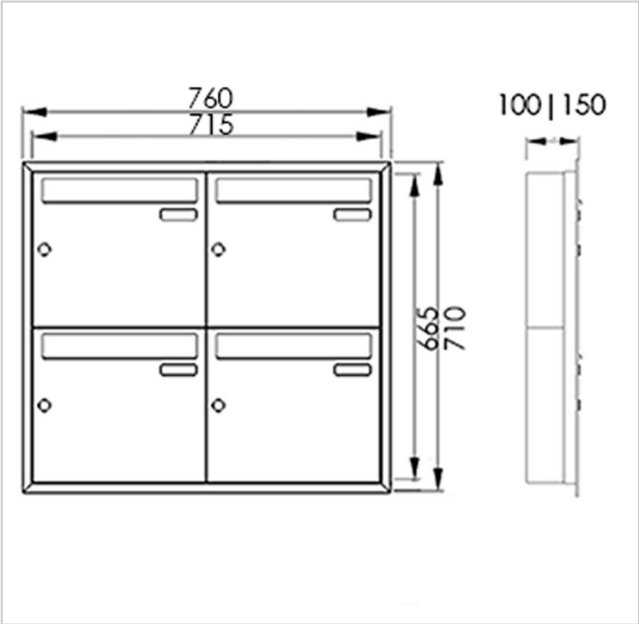

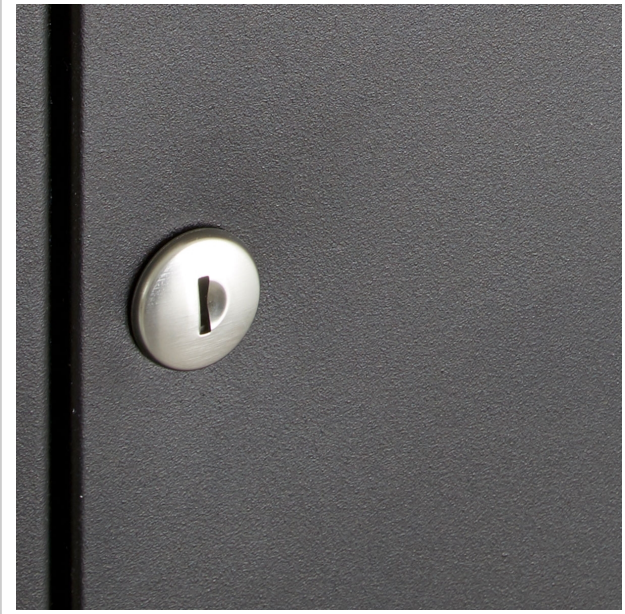





Briefkasten Manufaktur Lippe GmbH
Werler Straße 60
32105 Bad Salzuflen

www.briefkasten-manufaktur.de
info@briefkasten-manufaktur.de
Tel.: +49 5222 807110

Geschäftsführer Oliver Woineck
Ust.ID.Nr. DE303690847
Handelsregister Amtsgericht Lemgo, HRB 8618







Briefkasten Manufaktur Lippe GmbH
Werler Straße 60
32105 Bad Salzuflen

www.briefkasten-manufaktur.de
info@briefkasten-manufaktur.de
Tel.: +49 5222 807110

Geschäftsführer Oliver Woineck
Ust.ID.Nr. DE303690847
Handelsregister Amtsgericht Lemgo, HRB 8618