Boîte à paquets indépendante KANT Edition ST-Q - Design Elegance 3 - DB 703 fer micacé | DB 703 paillettes métalliques, structure fine, mat



Product number 303-PK-E3-DB703VA-STQ

Product description

Boîte à paquets autoportante KANT Edition ST-Q - Design Elegance 3 - RAL 7016 gris anthracite

La boîte à paquets autoportante KANT Edition représente une solution innovante qui allie **design élégant** et confort fonctionnel. Avec son design minimaliste, qui offre une serrure invisible et des possibilités d'inscription stylées, elle s'intègre parfaitement dans les paysages d'habitation modernes. Faites confiance à **une qualité durable** grâce à notre excellent choix de matériaux et à une finition précise.

La grande ouverture permet d'y déposer des paquets jusqu'à 360 x 250 x 130 mm, ce qui permet d'y déposer sans problème et en toute sécurité des paquets jusqu'à la taille M. Un point fort particulier est le clapet de protection qui recouvre élégamment non seulement l'ouverture d'introduction, mais aussi la serrure et la protège de l'humidité. Grâce à la technique de sas intégrée, les colis déposés ne peuvent être retirés que par le bas du casier sécurisé par un cadenas, ce qui empêche tout vol par une intervention par le haut. Une boîte à paquets pour une réception simple des paquets, une réception des paquets indépendante du livreur ! Chaque livreur de colis (p. ex. DHL, DPD, TNT, GLS, Hermes, etc.) peut utiliser cette boîte aux lettres pour colis. Grâce à la technique de sas et à une capacité de 85 litres, la réception de plusieurs colis est possible. Pour le courrier journalier, nous recommandons la boîte aux lettres KANT au design assorti.

L'auto-assemblage n'est pas compliqué grâce à une construction bien pensée.

Briefkasten Manufaktur Lippe GmbH
Werler Straße 60
32105 Bad Salzuflen

www.briefkasten-manufaktur.de
info@briefkasten-manufaktur.de
Tel.: +49 5222 807110

Geschäftsführer Oliver Woineck
Ust.ID.Nr. DE303690847
Handelsregister Amtsgericht Lemgo, HRB 8618

- Boîte à paquets de haute qualité en acier galvanisé, revêtue par poudre en DB 703 fer micacé structure fine mate.
- Design Elegance 3 : 2x panneau en acier inoxydable, grain 240.
- Volume du compartiment à paquets : env. 85 litres, capacité max. Dimensions du paquet : 360 x 250 x 130 mm (LHT), ce qui correspond à la taille de paquet M.
- Grand clapet d'introduction avec technique d'écluse pour une occupation multiple des paquets.
- Trappe d'introduction avec amortisseur pour une fermeture silencieuse.
- La porte s'ouvre de haut en bas.
- Inclus 2 clés avec numéro de clé.
- Inscription du nom en option d'une hauteur de 8 à 25 mm environ.
- Inscription optionnelle du numéro de maison d'une hauteur d'environ 100-120mm.
- Les montants L 40 mm x P 80 mm sont en acier inoxydable V2A 1.4301 de 2 mm, grain 240, à bétonner ou à visser.

Information importante :

Afin d'obtenir une protection optimale de vos colis contre l'eau, la boîte à paquets ou l'installation de boîtes à paquets devrait si possible se trouver sous un avant-toit.

Les colis ne sont protégés de l'eau que lorsqu'ils sont entièrement déposés dans le box et que le clapet d'introduction est fermé. Les paquets qui ne sont pas complètement insérés permettent à l'humidité et à la saleté de pénétrer dans la boîte à paquets. La pénétration d'eau ne constitue pas un motif de réclamation.

Product properties

Matériau de base	acier, galvanisé, Acier inoxydable V2A 1.4301
Série	KANT
Fonctions	Porte-journaux, Casier à paquets
Nombre de boîtes	avec 1 boîte à paquets, avec 1 boîte aux lettres
Surface/couleur	DB 703 fer micacé, Meulé
Type de montage	Autonome
Numéro de maison	Numéro de maison en gravure laser
Inscription du nom	Inscription du nom en gravure laser
Prélèvement de poste	Face avant
Caisses individuelles par volume	Jumbo > 30 litres

Briefkasten Manufaktur Lippe GmbH
Werler Straße 60
32105 Bad Salzuflen

www.briefkasten-manufaktur.de
info@briefkasten-manufaktur.de
Tel.: +49 5222 807110

Geschäftsführer Oliver Woineck
Ust.ID.Nr. DE303690847
Handelsregister Amtsgericht Lemgo, HRB 8618

Dimensions

Hauteur du caisson individuel en mm	580,0
Largeur du caisson individuel en mm	440,0
Volume en litres	85
Hauteur de construction en mm	1200,0 | 1500,0
Largeur totale en mm	555,0
Profondeur en mm	350,0
Poids en kg	18
État de livraison	Livraison en blocs, éléments de stand/boîte à paquets divisés

Dimension drawing

Briefkasten Manufaktur Lippe GmbH
Werler Straße 60
32105 Bad Salzuflen

www.briefkasten-manufaktur.de
info@briefkasten-manufaktur.de
Tel.: +49 5222 807110

Geschäftsführer Oliver Woineck
Ust.ID.Nr. DE303690847
Handelsregister Amtsgericht Lemgo, HRB 8618

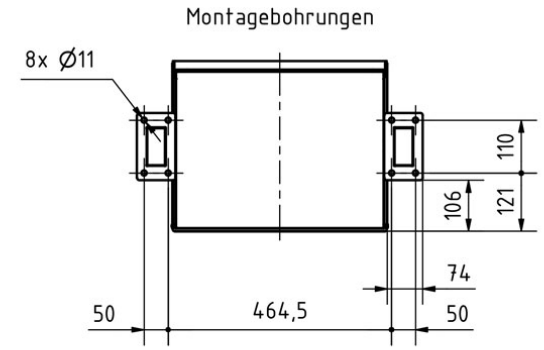

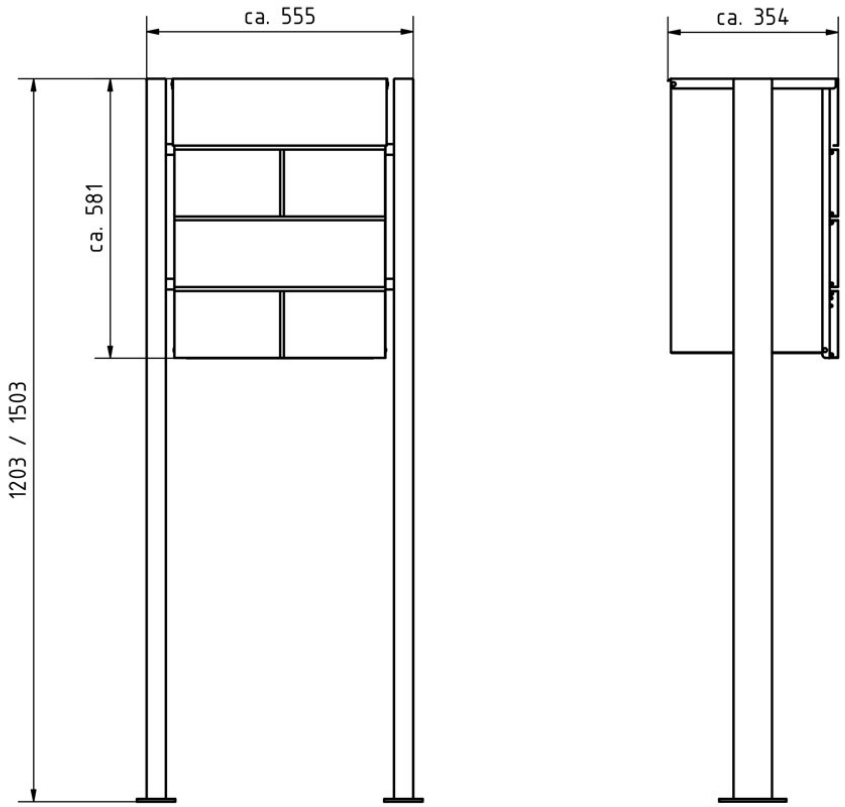

Briefkasten Manufaktur Lippe GmbH
Werler Straße 60
32105 Bad Salzuflen

www.briefkasten-manufaktur.de
info@briefkasten-manufaktur.de
Tel.: +49 5222 807110

Geschäftsführer Oliver Woineck
Ust.ID.Nr. DE303690847
Handelsregister Amtsgericht Lemgo, HRB 8618

More images



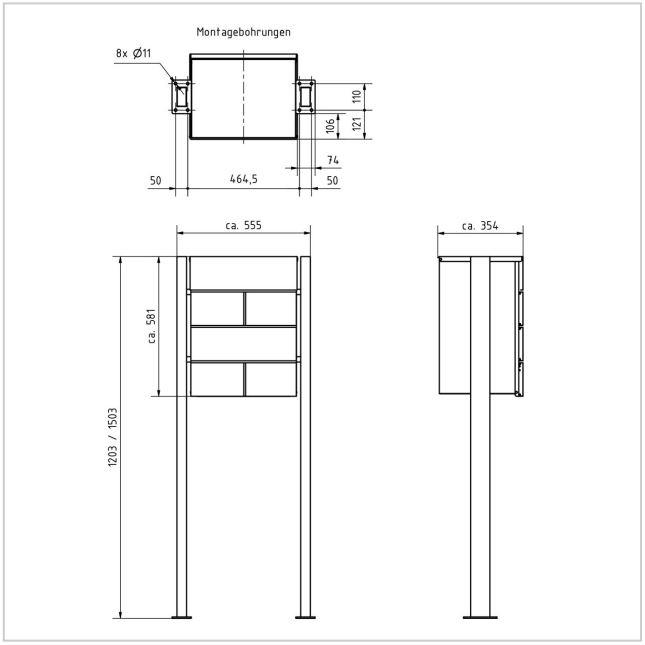





Briefkasten Manufaktur Lippe GmbH
Werler Straße 60
32105 Bad Salzuflen

www.briefkasten-manufaktur.de
info@briefkasten-manufaktur.de
Tel.: +49 5222 807110

Geschäftsführer Oliver Woineck
Ust.ID.Nr. DE303690847
Handelsregister Amtsgericht Lemgo, HRB 8618





Briefkasten Manufaktur Lippe GmbH
Werler Straße 60
32105 Bad Salzuflen

www.briefkasten-manufaktur.de
info@briefkasten-manufaktur.de
Tel.: +49 5222 807110

Geschäftsführer Oliver Woineck
Ust.ID.Nr. DE303690847
Handelsregister Amtsgericht Lemgo, HRB 8618