Boîte aux lettres design BASIC Plus 382XA AP - Acier inoxydable V2A brossé | 150mm de profondeur | avec 2 boîtes aux lettres (2x1) | Acier inoxydable, brossé

Product number 382XA-VA-2W-150



Product description

Boîte aux lettres en applique 2 places 1x2 Design BASIC Plus 382XA AP - acier inoxydable V2A brossé

Boîte aux lettres en applique de haute qualité pour 2 occupants fabriquée en Allemagne par Briefkasten Manufaktur.

L'ensemble complet de boîtes aux lettres en applique est en acier inoxydable V2A brossé. La finition très soignée et le concept réfléchi font de cet ensemble notre best-seller. Une bavette d'écoulement pour une protection optimale contre l'eau, une lèvre en caoutchouc continue pour un dépôt silencieux, la plaque de changement de nom solide, une barre de maintien du courrier pratique et la serrure très robuste caractérisent cet ensemble de boîtes aux lettres en applique.

Les ensembles de boîtes aux lettres de la collection BASIC Plus se distinguent par l'utilisation systématique d'acier inoxydable V2A. Le résultat est une très grande longévité et durabilité. La construction a été développée par nos propres ingénieurs en tenant compte d'une grande flexibilité/modularité, d'un remplacement de pièces simple et d'une installation facile par vos soins. Des pièces détachées sont directement disponibles pour toutes les installations BASIC Plus.

Grâce à la conception, l'installation par vos soins est simple. L'ensemble de boîtes aux lettres est préparé pour un montage complet et facile ; il n'est pas nécessaire d'effectuer un montage mural complexe des boîtes individuelles.

Briefkasten Manufaktur Lippe GmbH
Werler Straße 60
32105 Bad Salzuflen

www.briefkasten-manufaktur.de
info@briefkasten-manufaktur.de
Tel.: +49 5222 807110

Geschäftsführer Oliver Woineck
Ust.ID.Nr. DE303690847
Handelsregister Amtsgericht Lemgo, HRB 8618

- Ensemble de boîtes aux lettres en applique 2 places avec boîtes en acier inoxydable V2A brossé.
- L'ensemble est réalisé par la Briefkasten Manufaktur. Fabrication de qualité allemande "Made in Germany".
- Les boîtes aux lettres sont conformes à la norme DIN/EN 13724. Ouverture de dépôt (3,5 cm x 32,5 cm) pour format C4 à l'horizontale ; les grands courriers y passent sans être pliés.
- Clapets d'insertion avec joint en caoutchouc d'amortissement sonore pour un dépôt très silencieux du courrier.
- Les portes s'ouvrent de gauche à droite.
- Incl. 2 clés avec numéro, plaque de changement de nom sous le clapet d'insertion et barre de maintien du courrier par boîte.
- Grande capacité grâce à la profondeur de boîte optionnelle +50 mm = env. 17 l. Convient aux entreprises et aux ménages ayant un volume de courrier très important.
- Incl. habillage latéral + auvent anti-pluie en acier inoxydable V2A brossé.
- Pour montage mural incl. rail de montage et matériel de fixation (vis + chevilles).

Information importante :

Le courrier n'est protégé contre l'humidité et les salissures que si le dépôt est complet et le clapet fermé. Dans certaines conditions météorologiques extrêmes, de l'eau peut toutefois pénétrer (selon DIN/EN 13724 jusqu'à 1 cm³). Cela ne constitue pas un motif de réclamation.

Product properties

Série	BASIC
Inscription du nom	Badge d'identification
Matériau de base	Acier inoxydable V2A 1.4301
Nombre de boîtes	avec 2 boîtes aux lettres
Prélèvement de poste	Face avant
Surface/couleur	Meulé
Caisses individuelles par volume	Grand > 16 litres
Type de montage	En saillie

Dimensions

Hauteur du caisson individuel en mm	330,0
Largeur du caisson individuel en mm	355,0
Volume en litres	12,0 | 17,0
Hauteur de la fente d'introduction du courrier en mm	35,0
Largeur de la fente d'introduction du courrier en mm	325,0
Profondeur en mm	100,0 | 150,0
Poids en kg	11

Briefkasten Manufaktur Lippe GmbH
Werler Straße 60
32105 Bad Salzuflen

www.briefkasten-manufaktur.de
info@briefkasten-manufaktur.de
Tel.: +49 5222 807110

Geschäftsführer Oliver Woineck
Ust.ID.Nr. DE303690847
Handelsregister Amtsgericht Lemgo, HRB 8618

More images

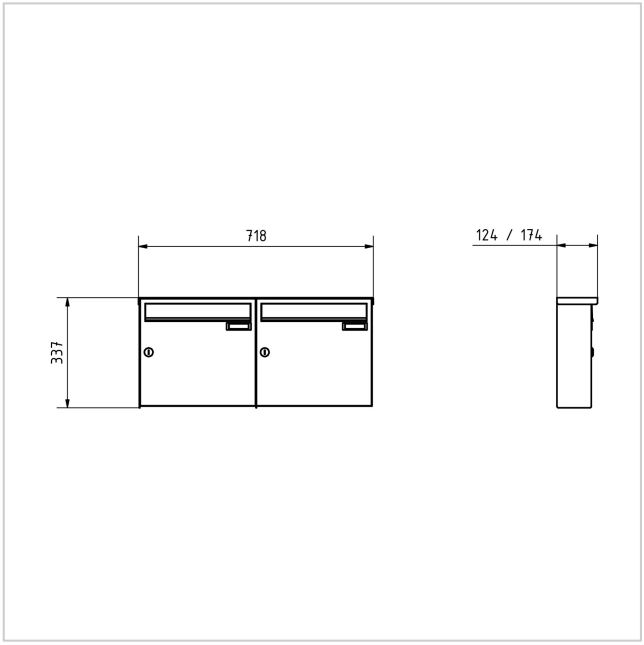







Briefkasten Manufaktur Lippe GmbH
Werler Straße 60
32105 Bad Salzuflen

www.briefkasten-manufaktur.de
info@briefkasten-manufaktur.de
Tel.: +49 5222 807110

Geschäftsführer Oliver Woineck
Ust.ID.Nr. DE303690847
Handelsregister Amtsgericht Lemgo, HRB 8618







Briefkasten Manufaktur Lippe GmbH
Werler Straße 60
32105 Bad Salzuflen

www.briefkasten-manufaktur.de
info@briefkasten-manufaktur.de
Tel.: +49 5222 807110

Geschäftsführer Oliver Woineck
Ust.ID.Nr. DE303690847
Handelsregister Amtsgericht Lemgo, HRB 8618