Ensemble de 4 boîtes aux lettres encastrées en acier inoxydable BASIC Plus 382XU UP avec boîte de sonnerie latérale - RAL au choix | Droite | 150mm de profondeur | ? Couleur au choix | avec 4 boîtes aux lettres



Product number 382XU-4-SPS-R-150

Product description

Boîte aux lettres encastrée BASIC Plus 382XU UP pour 4 logements avec boîtier de sonnette latéral - couleur RAL au choix

Boîte aux lettres encastrée moderne pour 4 parties - made in Germany by Briefkasten Manufaktur.

La boîte aux lettres est entièrement en acier inoxydable V2A, peinte par poudrage dans une couleur RAL. La finition très haut de gamme et le concept bien conçu font de cette boîte aux lettres encastrée notre best-seller. Un rebord d'écoulement pour une protection optimale contre l'eau, un lèvre en caoutchouc continue pour une introduction silencieuse, une plaque de nom interchangeable robuste, un pratique crochet de maintien du courrier et une serrure très robuste distinguent cette boîte aux lettres encastrée. Le cadre encastré en acier inoxydable V2A est équipé d'un joint en mousse et garantit une très grande durabilité.

Les ensembles de boîtes aux lettres de la collection BASIC Plus se distinguent par l'utilisation systématique de l'acier inoxydable V2A. Le résultat est une très grande longévité et durabilité. La construction a été développée par nos propres ingénieurs en vue d'une grande flexibilité/modularité, d'un montage simple des pièces de rechange et d'une installation facile par soi-même. Pour toutes les installations BASIC Plus, les pièces détachées sont directement disponibles.

Briefkasten Manufaktur Lippe GmbH
Werler Straße 60
32105 Bad Salzuflen

www.briefkasten-manufaktur.de
info@briefkasten-manufaktur.de
Tel.: +49 5222 807110

Geschäftsführer Oliver Woineck
Ust.ID.Nr. DE303690847
Handelsregister Amtsgericht Lemgo, HRB 8618

- **Ensemble de boîtes aux lettres encastrées 4 places entièrement en acier inoxydable V2A 1.4301, peint par poudrage en couleur RAL**
- L'installation est réalisée par Briefkasten Manufaktur. Fabrication de qualité allemande "Made in Germany".
- Les boîtes aux lettres sont conformes à la DIN/EN 13724. Dimension d’introduction (3,5 cm x 32,5 cm) pour C4 à l'horizontale, même les grandes enveloppes y entrent sans être pliées.
- Trappe d'introduction avec joint en caoutchouc atténuant le bruit pour une introduction du courrier très silencieuse.
- La porte s'ouvre de gauche à droite.
- Incl. 2 clés avec numéro de clé, plaque de nom interchangeable (type 2) sous la trappe d'introduction et crochet de maintien du courrier.
- Grande capacité grâce à la profondeur de boîte aux lettres optionnelle +50 mm = env. 17 l. Convient aux entreprises et aux ménages avec un très grand volume de courrier.
- **Boîtier de sonnette en acier inoxydable V2A 1.4301, peint par poudrage en couleur RAL à structure fine mate**
- Perforation pour interphone avec adaptateur universel. (Interphone interchangeable / haut-parleur encastrable non inclus). Également disponible sans perforation.
- L'adaptateur universel convient à tous les haut-parleurs encastrables courants (Siedle, Ritto, TCS, Busch-Jäger, Gira, Legrand Bticino, ELCOM, Auerswald, Comelit, etc.).
- Bouton de sonnette rond en acier inoxydable Type : Grothe Protact, max. 24 V AC/DC, 1,5 A, IP 54 (limitation de la force d'appui).
- Antivandalisme - la plaque de nom est résistante aux enfoncements et aux chocs, le plastique est difficilement inflammable.
- Cadre de recouvrement en profilé d'angle en acier inoxydable 25 x 58 mm, peint par poudrage en couleur RAL.

Information importante

Préparation pour caméra ou poste de communication

Les installations d'interphone doivent être raccordées par un électricien. Pour la planification, l'installation et la mise en service, adressez-vous à l'électricien de votre confiance.

Protection contre l'eau

Le courrier n'est protégé de l'humidité et de la saleté que lorsque l'introduction est complète et que la trappe est fermée. Dans certaines conditions météorologiques extrêmes, de l'eau peut néanmoins pénétrer (selon DIN EN 13724 jusqu'à 1ccm). Cela ne constitue pas un motif de réclamation.

Briefkasten Manufaktur Lippe GmbH
Werler Straße 60
32105 Bad Salzuflen

www.briefkasten-manufaktur.de
info@briefkasten-manufaktur.de
Tel.: +49 5222 807110

Geschäftsführer Oliver Woineck
Ust.ID.Nr. DE303690847
Handelsregister Amtsgericht Lemgo, HRB 8618

Product properties

Surface/couleur	RAL 9005 noir profond, RAL 3004 rouge pourpre, DB 703 fer micacé, RAL 7016 gris anthracite, RAL au choix (selon le tableau des couleurs), RAL 9007 aluminium gris, RAL 9016 blanc trafic
Série	BASIC
Nombre de boutons de sonnette	4 boutons-poussoirs
Fonctions	Détecteur lumineux, Poste d'interphonie
Boîte de fonctions préparée pour le fabricant	GIRA, Busch Jaeger, Siedle, STR Électronique, ELCOM, TCS, Ritto, ALGO, Telegärtner, Auerswald, Legrand Bticino, Comelit
Nombre de boîtes	avec 4 boîtes aux lettres
Inscription du nom	Badge d'identification
Matériau de base	Acier inoxydable V2A 1.4301
Prélèvement de poste	Face avant
Caisses individuelles par volume	Grand > 16 litres
Type de montage	Encastré

Dimensions

Hauteur du caisson individuel en mm	330,0
Largeur du caisson individuel en mm	355,0
Volume en litres	12,0 | 17,0
Hauteur de la fente d'introduction du courrier en mm	35,0
Largeur de la fente d'introduction du courrier en mm	325,0
Hauteur de la boîte aux lettres en mm	710,0
Largeur de la boîte aux lettres en mm	930,0
Largeur totale en mm	930,0
Profondeur en mm	100,0 | 150,0
Poids en kg	34
État de livraison	Livraison : produit livré entièrement assemblé.

Briefkasten Manufaktur Lippe GmbH
Werler Straße 60
32105 Bad Salzuflen

www.briefkasten-manufaktur.de
info@briefkasten-manufaktur.de
Tel.: +49 5222 807110

Geschäftsführer Oliver Woineck
Ust.ID.Nr. DE303690847
Handelsregister Amtsgericht Lemgo, HRB 8618

More images

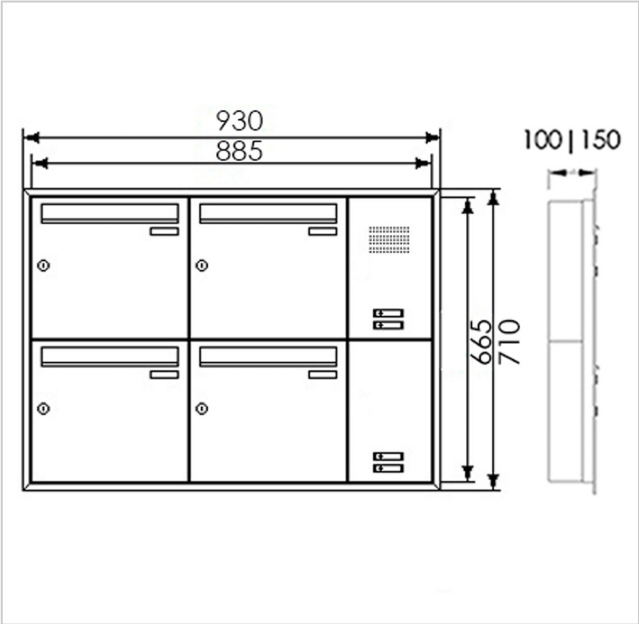







Briefkasten Manufaktur Lippe GmbH
Werler Straße 60
32105 Bad Salzuflen

www.briefkasten-manufaktur.de
info@briefkasten-manufaktur.de
Tel.: +49 5222 807110

Geschäftsführer Oliver Woineck
Ust.ID.Nr. DE303690847
Handelsregister Amtsgericht Lemgo, HRB 8618





Briefkasten Manufaktur Lippe GmbH
Werler Straße 60
32105 Bad Salzuflen

www.briefkasten-manufaktur.de
info@briefkasten-manufaktur.de
Tel.: +49 5222 807110

Geschäftsführer Oliver Woineck
Ust.ID.Nr. DE303690847
Handelsregister Amtsgericht Lemgo, HRB 8618