Ensemble de 4 boîtes aux lettres BASIC avec 4 boîtes à colis – sonnette et pré-équipement pour interphone – pose sur pieds – RAL au choix



Product number BML3D-NWQQ66N9YW

Product description

Ensemble de boîtes aux lettres avec réception de colis – un design bien pensé pour votre entrée

L’ensemble BASIC Horizontal de Briefkasten Manufaktur vous accueille, vous et vos visiteurs, avec un design épuré et ordonné. Sa conception modulaire réunit les fonctions choisies dans une solution claire et personnalisable pour votre quotidien. La série BASIC propose des boîtes aux lettres, des caissons d’accessoires et des caissons fonctionnels qui se combinent de multiples façons pour une entrée harmonieuse. Prévu pour une pose sur pieds, l’ensemble offre 4 boîtes aux lettres pour le courrier quotidien. Il intègre également 4 boîtes à colis pour la réception de vos livraisons. L’équipement comprend 4 boutons de sonnette avec touches d’appel intégrées.

L’ensemble est réalisé dans une teinte RAL au choix et présente les dimensions hors tout suivantes : l 859 × H 1520 × P 430 mm.

Cliquez sur « Configurer maintenant » pour ouvrir cette configuration précise dans le configurateur 3D. Vous pourrez y personnaliser davantage l’ensemble, puis passer commande.

Personnalisable selon vos besoins

Créez un ensemble de boîtes aux lettres adapté à votre habitation : cliquez sur « Configurer maintenant » pour personnaliser cette configuration selon vos souhaits.

Briefkasten Manufaktur Lippe GmbH
Werler Straße 60
32105 Bad Salzuflen

www.briefkasten-manufaktur.de
info@briefkasten-manufaktur.de
Tel.: +49 5222 807110

Geschäftsführer Oliver Woineck
Ust.ID.Nr. DE303690847
Handelsregister Amtsgericht Lemgo, HRB 8618

- Supports de longueur adaptée : choisissez parmi les longueurs de poteaux proposées celle qui convient à votre installation. Vous pouvez modifier la longueur représentée.
- Forme des supports : choisissez parmi les formes et les versions de poteaux disponibles pour cet ensemble.
- Couleur des supports et des éléments rapportés : harmonisez les finitions proposées avec les caissons et votre entrée.
- Fixation : choisissez, parmi les modes de montage des supports proposés pour cette configuration, celui qui convient au sol.
- Finition des caissons : personnalisez la couleur dans le configurateur 3D parmi les teintes proposées pour cette version.
- Marquage personnalisé : ajoutez vos noms, numéros de rue ou textes personnalisés sur les surfaces prévues à cet effet. Les marquages représentés sont des exemples et peuvent être remplacés.
- Style du lettrage : choisissez parmi les polices proposées pour le marquage et ajustez le rendu dans le configurateur.
- Un marquage rétroéclairé peut être configuré sur les surfaces de cet ensemble prévues à cet effet.
- Équipement : ajoutez ou modifiez les composants compatibles avec l’ensemble parmi les options disponibles.

Lors de vos modifications, les dimensions et le prix sont recalculés dans le configurateur 3D en fonction de vos choix.

Un habillage robuste et une protection bien pensée contre les intempéries

Le toit de protection en acier inoxydable V2A 1.4301 de 1,5 mm d’épaisseur complète la protection contre les intempéries intégrée à la conception : il couvre le dessus et contribue à éloigner la pluie de la façade.

L’habillage latéral en acier inoxydable V2A 1.4301 de 1,5 mm d’épaisseur protège les côtés et apporte à l’ensemble une finition robuste et visuellement homogène.

De l’espace supplémentaire pour les colis, les journaux et bien plus encore

Ce compartiment à colis complète la réception du courrier en permettant de recevoir des colis, même en votre absence. La serrure à colis sélectionnée de la série BASIC, avec poignée en T, permet la livraison sans remettre de clé au transporteur. À l’aide de votre clé, vous rendez le compartiment disponible pour une livraison unique. Le livreur ouvre le compartiment ainsi préparé, y dépose le colis, ferme la porte et verrouille la serrure en l’enfonçant. Pour retirer votre colis, vous ouvrez avec votre clé, puis rendez à nouveau le compartiment disponible pour la prochaine livraison. Jusqu’à cette réactivation, il ne permet pas d’autres livraisons sans clé. Les dimensions extérieures du caisson sont de 370 × 440 × 385 mm (l × H × P). L’ouverture libre de la porte et les dimensions intérieures utiles déterminent la taille des colis acceptés ; les dimensions extérieures ne correspondent pas aux dimensions maximales d’un colis. Veuillez vérifier au préalable que la taille de votre colis est compatible avec les dimensions intérieures du compartiment.

Matériaux et fabrication

Matériau de base : acier inoxydable V2A 1.4301. L’acier inoxydable V2A constitue une base durable et résistante à la corrosion pour votre entrée.

La finition thermolaquée est réalisée dans une teinte RAL au choix. Sélectionnez la couleur souhaitée dans le configurateur 3D.

Boîte aux lettres et confort d’utilisation

Briefkasten Manufaktur Lippe GmbH
Werler Straße 60
32105 Bad Salzuflen

www.briefkasten-manufaktur.de
info@briefkasten-manufaktur.de
Tel.: +49 5222 807110

Geschäftsführer Oliver Woineck
Ust.ID.Nr. DE303690847
Handelsregister Amtsgericht Lemgo, HRB 8618

Boîte aux lettres 370 × 110 × 385 mm : une bordure d'écoulement de la pluie pour une protection optimale contre l'eau, une lèvre continue en caoutchouc pour un dépôt silencieux, un porte-nom solide à étiquette interchangeable et une serrure très robuste sont inclus. La hauteur de la fente d'introduction et le rétrécissement du conduit protègent néanmoins le courrier contre tout retrait non autorisé.

Communication de porte et équipement

Porte-nom en plastique BASIC type 2 : porte-nom en polycarbonate parfaitement transparent. L'étiquette est remplaçable par l'avant.

Adaptateur universel pour tous les haut-parleurs encastrables courants : perforations pour interphone avec plaque d'adaptation autocollante fournie, à coller en place. Tous les haut-parleurs encastrables peuvent être fixés sur cette plaque à l'aide d'un collier de serrage. Aucun haut-parleur encastrable n'est fourni !

Bouton de sonnette en acier inoxydable BASIC + porte-nom en plastique BASIC type 2 : collerette et bouton en acier inoxydable brossé avec porte-nom en polycarbonate transparent. L'étiquette du porte-nom est remplaçable par l'avant. Le bouton de sonnette est protégé contre le vandalisme par une limitation de la force de pression.

Caractéristiques de cet ensemble de boîtes aux lettres

- Gamme : BASIC Horizontal
- Montage : pose sur pieds
- Finition : RAL au choix
- Dimensions hors tout : l 859 × H 1520 × P 430 mm
- 4 boîtes aux lettres, 1 caisson fonctionnel, 4 caissons d'accessoires
- Finition des caissons : RAL au choix
- Finition des éléments rapportés : RAL au choix
- Type de fixation : fixation par vissage
- 4 boutons de sonnette avec touches d'appel intégrées
- Matériau de base : acier inoxydable V2A 1.4301. Finition : thermolaquage ou acier inoxydable brossé

Informations importantes :

Protection contre l'eau : un emplacement abrité, si possible sous un auvent, contribue à protéger votre courrier. Le courrier doit être entièrement introduit et le volet d'introduction doit être fermé.

Montage : l'ensemble choisi nécessite un sol adapté et suffisamment porteur. Respectez les instructions de montage et le type de fixation configuré.

Briefkasten Manufaktur Lippe GmbH
Werler Straße 60
32105 Bad Salzuflen

www.briefkasten-manufaktur.de
info@briefkasten-manufaktur.de
Tel.: +49 5222 807110

Geschäftsführer Oliver Woineck
Ust.ID.Nr. DE303690847
Handelsregister Amtsgericht Lemgo, HRB 8618

Product properties

Série	BASIC
Nombre de boutons de sonnette	4 boutons-poussoirs
Fonctions	Casier à paquets
Nombre de boîtes	avec 4 boîtes à paquets, avec 4 boîtes aux lettres
Inscription du nom	Badge d'identification
Type de montage	Autonome
Matériau de base	Acier inoxydable V2A 1.4301
Prélèvement de poste	Face avant
Surface/couleur	RAL au choix (selon le tableau des couleurs)

Briefkasten Manufaktur Lippe GmbH
Werler Straße 60
32105 Bad Salzuflen

www.briefkasten-manufaktur.de
info@briefkasten-manufaktur.de
Tel.: +49 5222 807110

Geschäftsführer Oliver Woineck
Ust.ID.Nr. DE303690847
Handelsregister Amtsgericht Lemgo, HRB 8618

Dimensions

Hauteur du caisson individuel en mm	110
Largeur du caisson individuel en mm	370
Hauteur de construction en mm	1520
Largeur totale en mm	859
Profondeur en mm	430

Dimension drawing

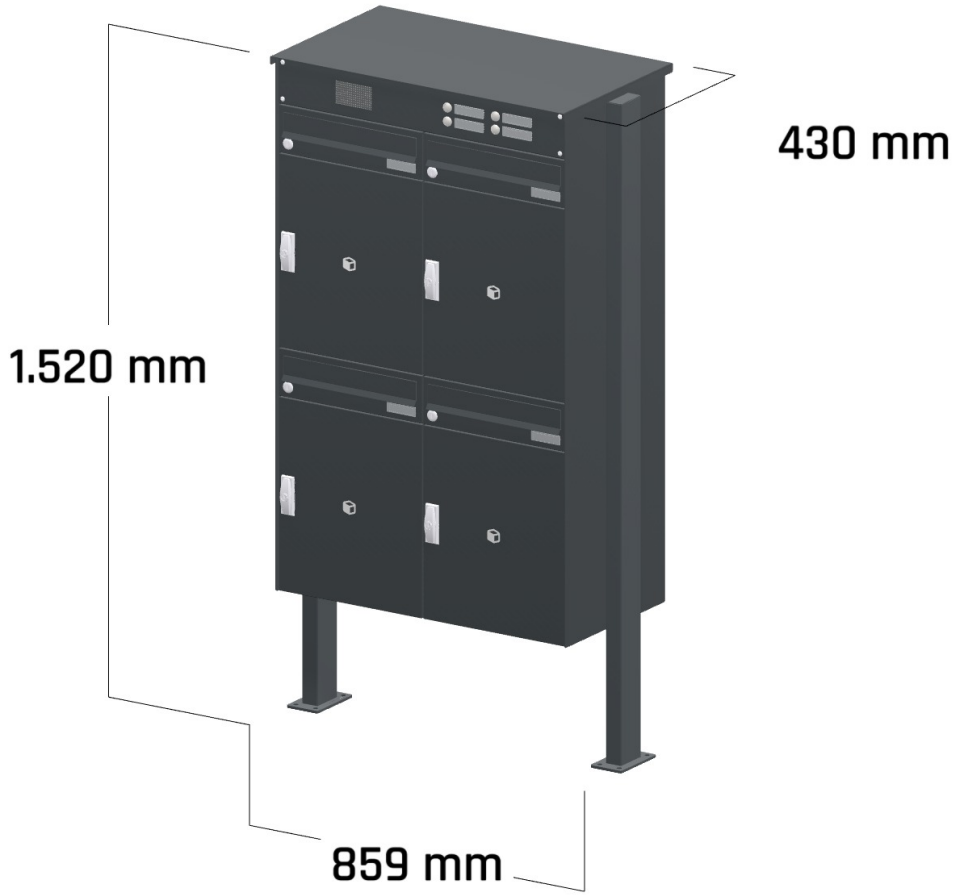

Briefkasten Manufaktur Lippe GmbH
Werler Straße 60
32105 Bad Salzuflen

www.briefkasten-manufaktur.de
info@briefkasten-manufaktur.de
Tel.: +49 5222 807110

Geschäftsführer Oliver Woineck
Ust.ID.Nr. DE303690847
Handelsregister Amtsgericht Lemgo, HRB 8618

More images

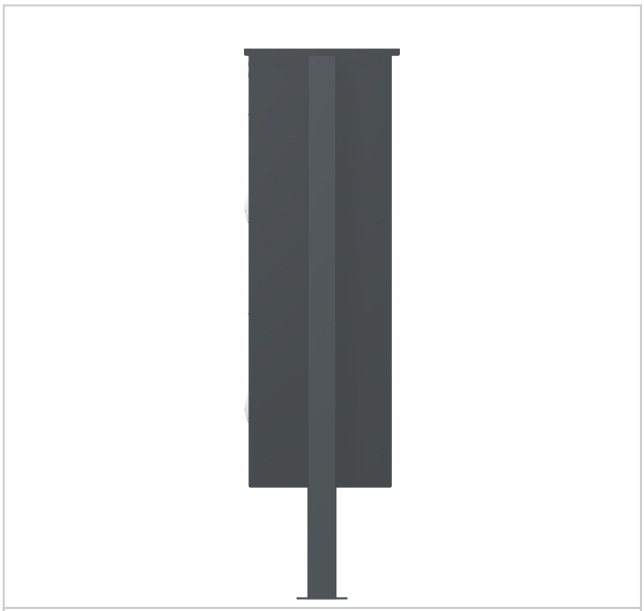



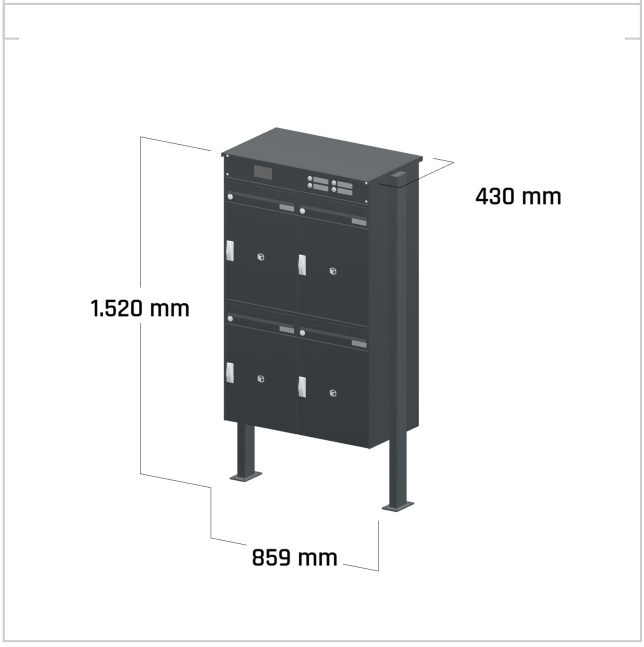

Briefkasten Manufaktur Lippe GmbH
Werler Straße 60
32105 Bad Salzuflen

www.briefkasten-manufaktur.de
info@briefkasten-manufaktur.de
Tel.: +49 5222 807110

Geschäftsführer Oliver Woineck
Ust.ID.Nr. DE303690847
Handelsregister Amtsgericht Lemgo, HRB 8618