Colonne de 6 boîtes aux lettres sur pied Design BASIC 385-VA ST-R avec boîtier de sonnettes - Acier inoxydable V2A, brossé | Liens | avec 6 boîtes aux lettres | Acier inoxydable, brossé



Product number 385-VA-6W-SP-L

Product description

Bloc de boîtes aux lettres autoportant 6 places BASIC 385 pour 6 logements – version large à plusieurs colonnes avec élément sonnette/interphone – plaque de sonnette à gauche – Acier inoxydable V2A brossé

Avec 6 compartiments postaux utilisables séparément, le bloc autoportant BASIC 385 offre une solution de courrier claire pour les immeubles résidentiels, les petites copropriétés ainsi que les immeubles de bureaux et cabinets. Le montage sur pied permet un positionnement flexible là où l'installation est facilement accessible aux résidents et aux facteurs.

La version W répartit les compartiments postaux dans une configuration d'installation plus large et multi-colonnes, créant une façade claire pour plusieurs utilisateurs.

Les boîtes aux lettres sont réalisées en acier inoxydable V2A 1.4301 résistant aux intempéries et présentent une finition brossée de haute qualité. Un habillage latéral ajusté avec toit pare-pluie regroupe les boîtes individuelles en une installation homogène.

Chaque compartiment postal dispose d'une ouverture d'insertion de 35 × 265 mm pour les envois DIN C4 en orientation verticale. Une bavette en caoutchouc amortissante réduit les bruits d'impact, tandis que les portes de retrait frontales s'ouvrent de gauche à droite. Pour chaque boîte aux lettres, deux clés avec numéro de clé et une plaque nominative interchangeable sous le rabat d'insertion sont prévues.

L'élément sonnette/interphone intégré à gauche regroupe la fonction de sonnette et la préparation pour une installation d'interphone directement dans le bloc de boîtes aux lettres.

Les avantages du BASIC 385 en un coup d'œil

Briefkasten Manufaktur Lippe GmbH
Werler Straße 60
32105 Bad Salzuflen

www.briefkasten-manufaktur.de
info@briefkasten-manufaktur.de
Tel.: +49 5222 807110

Geschäftsführer Oliver Woineck
Ust.ID.Nr. DE303690847
Handelsregister Amtsgericht Lemgo, HRB 8618

Disposition large en plusieurs colonnes

Les 6 compartiments postaux sont agencés dans une configuration d'installation plus large et multi-colonnes. Cela crée une façade claire et répartit les compartiments sur plusieurs colonnes.

Grande ouverture d'insertion conforme à la DIN EN 13724

L'ouverture d'insertion de 35 × 265 mm est conçue pour les envois DIN C4 en orientation verticale. Les grands enveloppes peuvent également être insérées sans être pliées.

Insertion silencieuse et retrait confortable

Une bavette en caoutchouc amortissante réduit les chocs des volets d'insertion. Le retrait du courrier s'effectue par l'avant via des portes qui s'ouvrent de gauche à droite.

Entièrement en acier inoxydable brossé

La version en acier inoxydable combine boîtes, habillage et éléments porteurs en une installation d'ensemble de haute qualité et facile d'entretien.

Élément sonnette/interphone intégré

Le champ sonnette/interphone à gauche est intégré directement dans le bloc de boîtes aux lettres. La perforation pour haut-parleur avec adaptateur universel est préparée pour les haut-parleurs encastrables courants ; l'interphone proprement dit ou le haut-parleur encastrable ne font pas partie de l'équipement de base.

Équipement du bloc de boîtes aux lettres BASIC 385

Bloc de boîtes aux lettres

Numéro d'article 385-VA-6W-SP-L
Série BASIC 385 ST-R
Configuration Version large à plusieurs colonnes
Nombre de boîtes aux lettres 6 compartiments postaux utilisables séparément
Matériau des boîtes aux lettres Acier inoxydable V2A 1.4301
Finition Acier inoxydable V2A 1.4301, brossé
Toit pare-pluie / habillage latéral Acier inoxydable V2A 1.4301, brossé
Fabrication Fabriqué en Allemagne par Briefkasten Manufaktur Lippe

Courrier et utilisation

Ouverture d'insertion 35 × 265 mm, adapté pour DIN C4 vertical
Volets d'insertion Avec bavette en caoutchouc amortissante
Retrait du courrier Par l'avant
Ouverture de la porte De gauche à droite
Clés 2 clés avec numéro de clé par boîte aux lettres
Plaque nominative Plaque nominative interchangeable sous le rabat d'insertion
Norme Boîtes aux lettres conformes à la DIN EN 13724

Poteaux et équipement

Poteaux Tube rond env. 60 mm en acier inoxydable V2A 1.4301, brossé
Types de montage Au choix pour montage par vissage ou pour scellement dans le béton
Fixation Ancrages à boulons pour montage par vissage non inclus ; à choisir séparément selon la fondation
Élément sonnette/interphone Champ fonctionnel intégré, position : gauche
Préparation interphone Perforation pour haut-parleur avec adaptateur universel pour haut-parleurs encastrables courants
Bouton de sonnette Boutons de sonnette ronds en acier inoxydable assortis à l'article
Interphone Haut-parleur encastrable ou interphone non inclus dans l'équipement de base

Taille de la boîte aux lettres et volume

Le BASIC 385 est disponible avec différentes tailles de boîtes selon la configuration du produit. La version standard 300 × 110 × 385 mm offre environ 12 litres de volume ; selon la variante, une version 300 × 220 × 385 mm d'environ 25 litres est également disponible.

Montage par scellement dans le béton

Pour l'installation autoportante, nous recommandons une fondation en béton de dimensions suffisantes. Lors du scellement, les poteaux en acier inoxydable doivent être alignés d'aplomb et ancrés de façon permanente dans la fondation. La taille de la fondation et la profondeur d'ancrage doivent être adaptées à la nature du sol, au poids de l'installation et aux conditions locales.

Montage par vissage sur une fondation

Pour le montage par vissage, une fondation en béton plane et porteuse est requise. Des ancrages à boulons appropriés ou des moyens de fixation doivent être choisis en fonction du support et de la charge de l'installation. Pour les versions BASIC-385-ST-R, les ancrages à boulons ne font pas partie de la livraison de base.

Remarque sur la protection contre les intempéries

Le contenu postal est au mieux protégé contre l'humidité et la saleté uniquement si l'insertion est complète et que le volet d'insertion est fermé. Les envois qui dépassent peuvent empêcher la fermeture complète du volet. En cas de conditions météorologiques extrêmes, de l'humidité peut pénétrer dans la boîte malgré une exécution conforme aux normes.

Remarque sur la sonnette et la technique d'interphone

L'élément sonnette/interphone est préparé avec une perforation pour haut-parleur et un adaptateur universel pour les haut-parleurs encastrables courants. L'interphone ou le haut-parleur encastrable ne font pas partie de l'équipement de base. La planification, le raccordement et la mise en service des composants électriques doivent être effectués par un électricien qualifié.

Briefkasten Manufaktur Lippe GmbH
Werler Straße 60
32105 Bad Salzuflen

www.briefkasten-manufaktur.de
info@briefkasten-manufaktur.de
Tel.: +49 5222 807110

Geschäftsführer Oliver Woineck
Ust.ID.Nr. DE303690847
Handelsregister Amtsgericht Lemgo, HRB 8618

Product properties

Série	BASIC
Nombre de boutons de sonnette	6 boutons-poussoirs
Fonctions	Détecteur lumineux, Poste d'interphonie
Boîte de fonctions préparée pour le fabricant	GIRA, Busch Jaeger, Siedle, STR Électronique, ELCOM, TCS, Ritto, ALGO, Telegärtner, Auerswald, Legrand Bticino, Comelit
Nombre de boîtes	avec 6 boîtes aux lettres
Caisses individuelles par volume	Normal > 10 litres
Inscription du nom	Badge d'identification
Type de montage	Autonome
Matériau de base	Acier inoxydable V2A 1.4301
Prélèvement de poste	Face avant
Surface/couleur	Meulé

Briefkasten Manufaktur Lippe GmbH
Werler Straße 60
32105 Bad Salzuflen

www.briefkasten-manufaktur.de
info@briefkasten-manufaktur.de
Tel.: +49 5222 807110

Geschäftsführer Oliver Woineck
Ust.ID.Nr. DE303690847
Handelsregister Amtsgericht Lemgo, HRB 8618

Dimensions

Hauteur du caisson individuel en mm	110,0
Largeur du caisson individuel en mm	300,0
Volume en litres	12
Hauteur de la fente d'introduction du courrier en mm	35,0
Largeur de la fente d'introduction du courrier en mm	265,0
Hauteur de la boîte aux lettres en mm	440,0
Largeur de la boîte aux lettres en mm	600,0
Hauteur de construction en mm	1200,0 | 1500,0 | 1700,0
Largeur totale en mm	765,0
Profondeur en mm	435,0
Poids en kg	38
État de livraison	La livraison s'effectue en blocs, éléments sur pied / boîte aux lettres séparés

Briefkasten Manufaktur Lippe GmbH
Werler Straße 60
32105 Bad Salzuflen

www.briefkasten-manufaktur.de
info@briefkasten-manufaktur.de
Tel.: +49 5222 807110

Geschäftsführer Oliver Woineck
Ust.ID.Nr. DE303690847
Handelsregister Amtsgericht Lemgo, HRB 8618

Dimension drawing

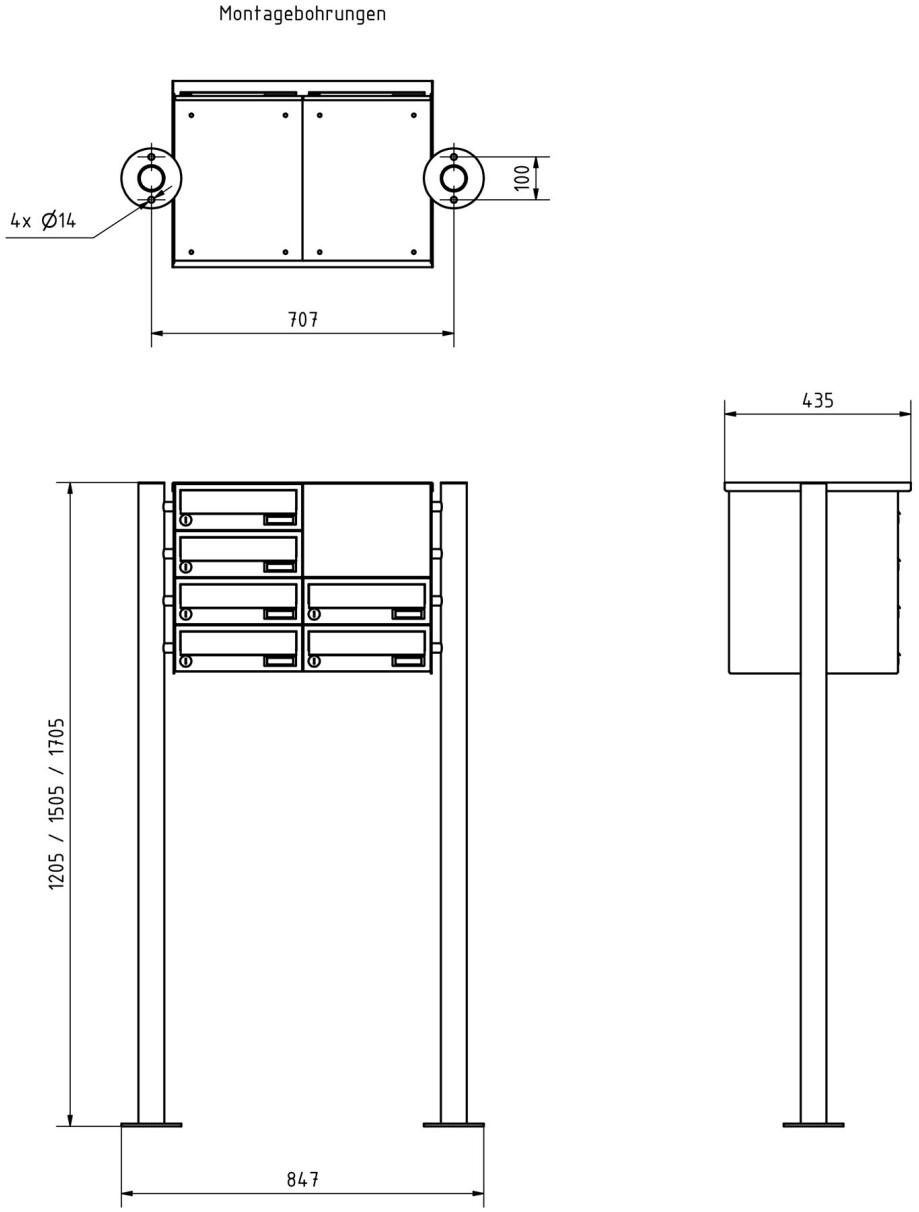

More images







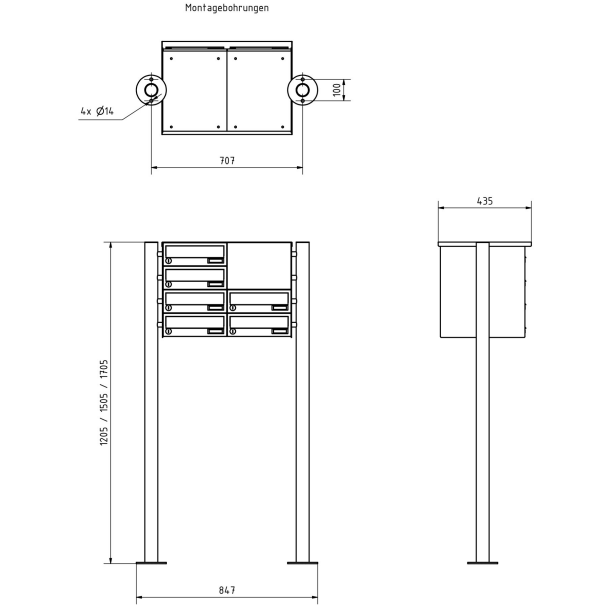

Briefkasten Manufaktur Lippe GmbH
Werler Straße 60
32105 Bad Salzuflen

www.briefkasten-manufaktur.de
info@briefkasten-manufaktur.de
Tel.: +49 5222 807110

Geschäftsführer Oliver Woineck
Ust.ID.Nr. DE303690847
Handelsregister Amtsgericht Lemgo, HRB 8618





Briefkasten Manufaktur Lippe GmbH
Werler Straße 60
32105 Bad Salzuflen

www.briefkasten-manufaktur.de
info@briefkasten-manufaktur.de
Tel.: +49 5222 807110

Geschäftsführer Oliver Woineck
Ust.ID.Nr. DE303690847
Handelsregister Amtsgericht Lemgo, HRB 8618