Boîte aux lettres en applique 6 logements en acier inoxydable Design BASIC Plus 382XA AP avec caisson pour sonnettes - acier inoxydable V2A | 150mm de profondeur | avec 6 boîtes aux lettres (2x3) | En haut | Acier inoxydable, brossé

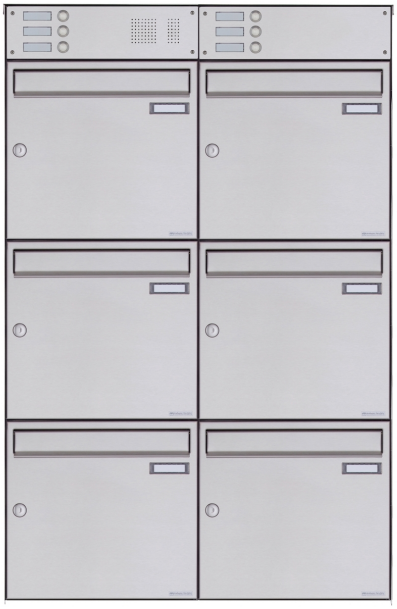

Product number 382XA-VA-6-SP-150-O

Product description

Boîte aux lettres en applique 6 éléments en acier inoxydable Design BASIC Plus 382XA AP avec caisson de sonnette - acier inoxydable V2A

Boîte aux lettres en applique de haute qualité pour 6 foyers, fabriquée en Allemagne par Briefkasten Manufaktur. La boîte est entièrement en acier inoxydable V2A, grain brossé. La finition très soignée et le concept réfléchi font de cette boîte aux lettres notre best-seller. Un bord d'écoulement pour une protection optimale contre l'eau, un joint en caoutchouc continu pour une insertion silencieuse, la plaque de nom interchangeable solide, une barre de retenue du courrier pratique et une serrure très robuste caractérisent cette boîte aux lettres en applique.

Les ensembles de boîtes aux lettres de la collection BASIC Plus se distinguent par l'utilisation systématique d'acier inoxydable V2A. Le résultat est une très grande longévité et durabilité. La construction a été développée par nos propres ingénieurs en vue d'une grande flexibilité/modularité, d'un montage simple des pièces de rechange et d'une installation facile par le client. Pour tous les ensembles BASIC Plus, les pièces détachées sont disponibles directement.

Grâce au concept de construction, l'installation par le client est simple. L'ensemble de boîtes aux lettres est préparé pour un montage complet facile, il n'est pas nécessaire d'effectuer un montage mural complexe boîte par boîte. Boîte aux lettres en applique 6 éléments en acier inoxydable V2A 1.4301, grain 240 brossé, résistante aux intempéries.

Les avantages en un coup d'œil

Revêtement latéral en acier inoxydable avec auvent

Le revêtement latéral et l'auvent sont en acier inoxydable V2A 1.4301, grain 240 brossé et complètent l'ensemble comme protection contre les intempéries conçue de façon constructive.

Grande fente d'insertion pour courrier

Briefkasten Manufaktur Lippe GmbH
Werler Straße 60
32105 Bad Salzuflen

www.briefkasten-manufaktur.de
info@briefkasten-manufaktur.de
Tel.: +49 5222 807110

Geschäftsführer Oliver Woineck
Ust.ID.Nr. DE303690847
Handelsregister Amtsgericht Lemgo, HRB 8618

L'ouverture d'insertion mesure 35 × 325 mm et est conçue pour le format DIN C4 horizontal. La boîte aux lettres est conforme à la norme DIN EN 13724.

Insertion silencieuse et extraction confortable

L'amortissement intégré du battant avec joint en caoutchouc réduit les bruits d'impact lors de l'insertion. La barre de retenue du courrier maintient les envois lors de l'extraction.

Zone intégrée pour sonnette et interphone

Caisson de sonnette en acier inoxydable V2A 1.4301, grain 240 brossé. Le bouton de sonnette utilisé est le bouton en acier inoxydable Type 4. Préparé, en option, avec grille pour interphone pour l'installation de systèmes d'interphone standard ou d'enceintes encastrables. (Système d'interphone/haut-parleur encastrable non fourni). Une version avec ensemble vidéo Comelit Ultra est également disponible en option.

Fabrication de qualité et conception soignée

L'ensemble est fabriqué par Briefkasten Manufaktur en Allemagne. La conception est pensée pour un montage par vos soins sans complication.

Équipement et détails du produit

Ensemble de boîtes aux lettres

Nombre de boîtes aux lettres 6 compartiments postaux utilisables séparément
Disposition 2 × 3
Profondeur 150 mm
Matériau de la boîte aux lettres Acier inoxydable V2A 1.4301
Finition de la boîte aux lettres Grain 240 brossé
Partie sonnette/interphone Caisson de sonnette en acier inoxydable V2A 1.4301, grain 240 brossé

Courrier et utilisation

Ouverture d'insertion 35 × 325 mm, adaptée pour DIN C4 horizontal
Norme DIN EN 13724
Trappe d'insertion Atténuée par joint en caoutchouc
Clés 2 clés avec numéro de clé par boîte
Plaque de nom Plaque de nom interchangeable sous la trappe d'insertion
Barre de retenue du courrier Intégrée pour chaque boîte

Montage et équipement

Type de montage En applique
Bord d'écoulement des eaux de pluie Intégré à la construction
Auvent anti-pluie En acier inoxydable V2A 1.4301, grain 240 brossé
Revêtement latéral En acier inoxydable V2A 1.4301, grain 240 brossé
Matériel de montage Pour fixation murale incl. rail de montage et éléments de fixation (vis + chevilles)
Fabrication Fabriqué en Allemagne par Briefkasten Manufaktur Lippe

Remarque sur la protection contre les intempéries

Le courrier est protégé au mieux contre l'humidité et la saleté lorsque l'insertion est complète et que la trappe d'insertion est fermée. Les envois saillants peuvent empêcher la fermeture complète de la trappe.

Remarque sur la fixation murale

Avant le montage, la capacité portante et l'état du mur doivent être vérifiés. La fixation doit être adaptée au poids de l'installation et à la structure du mur existant.

Product properties

Série	BASIC
Nombre de boutons de sonnette	6 boutons-poussoirs
Fonctions	Détecteur lumineux, Poste d'interphonie
Boîte de fonctions préparée pour le fabricant	GIRA, Busch Jaeger, Siedle, STR Électronique, ELCOM, TCS, Ritto, ALGO, Telegärtner, Auerswald, Legrand Bticino, Comelit
Nombre de boîtes	avec 6 boîtes aux lettres
Inscription du nom	Badge d'identification
Matériau de base	Acier inoxydable V2A 1.4301
Prélèvement de poste	Face avant
Surface/couleur	Meulé
Caisses individuelles par volume	Grand > 16 litres
Type de montage	En saillie

Dimensions

Hauteur du caisson individuel en mm	330,0
Largeur du caisson individuel en mm	355,0
Volume en litres	12,0 | 17,0
Hauteur de la fente d'introduction du courrier en mm	35,0
Largeur de la fente d'introduction du courrier en mm	325,0
Hauteur de la boîte aux lettres en mm	760,0
Largeur de la boîte aux lettres en mm	1090,0
Largeur totale en mm	1090,0
Profondeur en mm	100,0 | 150,0
Poids en kg	32

Briefkasten Manufaktur Lippe GmbH
Werler Straße 60
32105 Bad Salzuflen

www.briefkasten-manufaktur.de
info@briefkasten-manufaktur.de
Tel.: +49 5222 807110

Geschäftsführer Oliver Woineck
Ust.ID.Nr. DE303690847
Handelsregister Amtsgericht Lemgo, HRB 8618

More images

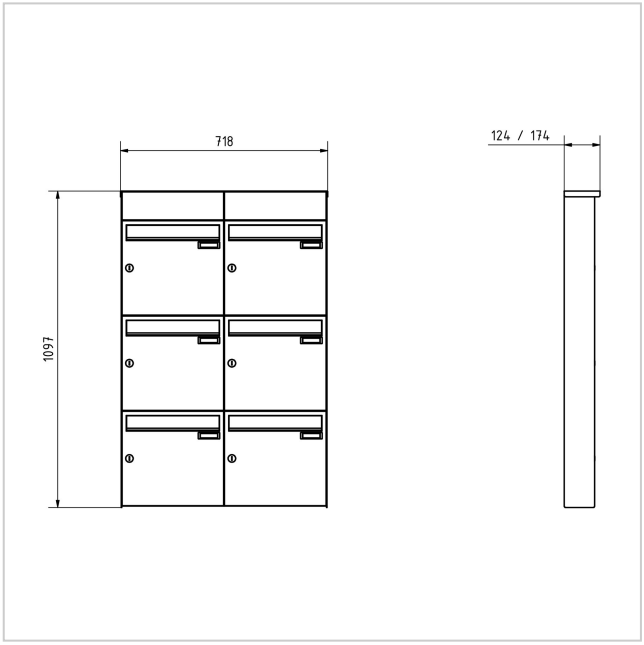







Briefkasten Manufaktur Lippe GmbH
Werler Straße 60
32105 Bad Salzuflen

www.briefkasten-manufaktur.de
info@briefkasten-manufaktur.de
Tel.: +49 5222 807110

Geschäftsführer Oliver Woineck
Ust.ID.Nr. DE303690847
Handelsregister Amtsgericht Lemgo, HRB 8618









Briefkasten Manufaktur Lippe GmbH
Werler Straße 60
32105 Bad Salzuflen

www.briefkasten-manufaktur.de
info@briefkasten-manufaktur.de
Tel.: +49 5222 807110

Geschäftsführer Oliver Woineck
Ust.ID.Nr. DE303690847
Handelsregister Amtsgericht Lemgo, HRB 8618



Briefkasten Manufaktur Lippe GmbH
Werler Straße 60
32105 Bad Salzuflen

www.briefkasten-manufaktur.de
info@briefkasten-manufaktur.de
Tel.: +49 5222 807110

Geschäftsführer Oliver Woineck
Ust.ID.Nr. DE303690847
Handelsregister Amtsgericht Lemgo, HRB 8618