Bloc de 4 boîtes aux lettres GOETHE avec 4 compartiments à journaux – montage traversant dans un mur – teinte RAL au choix | 300-390mm de profondeur | avec 4 boîtes aux lettres (2x2)



Product number BML3D-KPFYWEDG1V

Product description

Quatre boîtes aux lettres et des compartiments à journaux séparés, avec retrait à l’arrière du mur

Le bloc de boîtes aux lettres traversant GOETHE de Briefkasten Manufaktur réunit quatre boîtes aux lettres et quatre compartiments à journaux distincts. Le courrier et les journaux se retirent à l’arrière du mur.

Les boîtes sont thermolaquées dans la teinte RAL de votre choix. La profondeur d’encastrement est réglable de 300 à 390 mm.

Caractéristiques du bloc de boîtes aux lettres

- Type de montage : traversant dans un mur
- Dimensions hors tout du bloc (L × H × P) : 854 × 854 × 409 mm
- Profondeur d’encastrement réglable : 300–390 mm
- Composition : 4 boîtes aux lettres et 4 compartiments à journaux
- Matériaux : corps en acier inoxydable 1.4016, plaques d’habillage en acier inoxydable V2A 1.4301
- Finition des boîtes : thermolaquage dans la teinte RAL de votre choix

Particularités du bloc de boîtes aux lettres

Dépôt silencieux du courrier et retrait à l’arrière

Les volets de dépôt sont équipés d’un amortissement pour permettre de glisser le courrier sans bruit. Les boîtes aux lettres acceptent également les enveloppes au format DIN-C4. Un rebord d’écoulement et une lèvre continue en caoutchouc contribuent à limiter les infiltrations d’eau.

Les portes de retrait des boîtes aux lettres sont équipées d’une serrure à came à l’arrière. Elles sont conçues pour retenir le courrier à l’ouverture.

Briefkasten Manufaktur Lippe GmbH
Werler Straße 60
32105 Bad Salzuflen

www.briefkasten-manufaktur.de
info@briefkasten-manufaktur.de
Tel.: +49 5222 807110

Geschäftsführer Oliver Woineck
Ust.ID.Nr. DE303690847
Handelsregister Amtsgericht Lemgo, HRB 8618

Compartiments séparés pour les journaux et les magazines

Les quatre compartiments à journaux permettent de séparer les journaux et les magazines du courrier. Pour les récupérer, ouvrez les portes à l’arrière en les rabattant vers le bas. Elles sont équipées d’une fermeture à bouton tournant.

Porte-noms modifiables par l’avant

Chaque boîte aux lettres est équipée en façade de deux porte-noms en polycarbonate transparent. Les inserts se remplacent par l’avant. Un insert « Pas de publicité, merci » est fourni.

Conditions d’encastrement dans un mur

Prévoyez un espace suffisant pour l’encastrement. La pose ne doit pas compromettre la stabilité du mur. Le bloc n’étant pas isolé, son installation dans un bâtiment chauffé est déconseillée.

Configuration personnalisable

Adaptez votre bloc de boîtes aux lettres à votre habitation : cliquez sur « Configurer maintenant » pour personnaliser cette configuration selon vos préférences.

- Finition des boîtes : choisissez dans le configurateur 3D parmi les teintes proposées pour cette version.
- Marquage personnalisé : ajoutez vos noms, numéros de rue ou textes dans les zones prévues à cet effet. Les inscriptions présentées sont données à titre d’exemple et peuvent être remplacées.
- Typographie : choisissez parmi les polices proposées pour le marquage et ajustez le rendu dans le configurateur.
- Équipement : ajoutez ou remplacez des composants compatibles avec le bloc parmi les options disponibles.

En cas de personnalisation, les dimensions et le prix sont recalculés dans le configurateur 3D en fonction de vos choix.

Informations importantes

Protection contre l’eau : un emplacement abrité, si possible sous un auvent, aide à protéger votre courrier. Veillez à ce que les envois soient entièrement insérés et que le volet de dépôt soit fermé.

Montage : vérifiez le support et les conditions de pose en vous référant aux dimensions hors tout et à la notice de montage.

Product properties

Série	GOETHE
Nombre de boîtes	avec 4 boîtes aux lettres
Inscription du nom	Badge d'identification
Matériau de base	Acier inoxydable V2A 1.4301, Acier inoxydable 1.4016 (acier inoxydable magnétique)
Surface/couleur	RAL au choix (selon le tableau des couleurs)
Caisses individuelles par volume	Jumbo > 30 litres
Type de montage	Traversée de mur
Prélèvement de poste	Verso

Briefkasten Manufaktur Lippe GmbH
Werler Straße 60
32105 Bad Salzuflen

www.briefkasten-manufaktur.de
info@briefkasten-manufaktur.de
Tel.: +49 5222 807110

Geschäftsführer Oliver Woineck
Ust.ID.Nr. DE303690847
Handelsregister Amtsgericht Lemgo, HRB 8618

Dimensions

Hauteur du caisson individuel en mm	200
Largeur du caisson individuel en mm	400
Volume en litres	BK 24,0–31,2 | ZF 24,0–31,2
Hauteur de construction en mm	854
Largeur totale en mm	854
Profondeur en mm	300–390

Dimension drawing

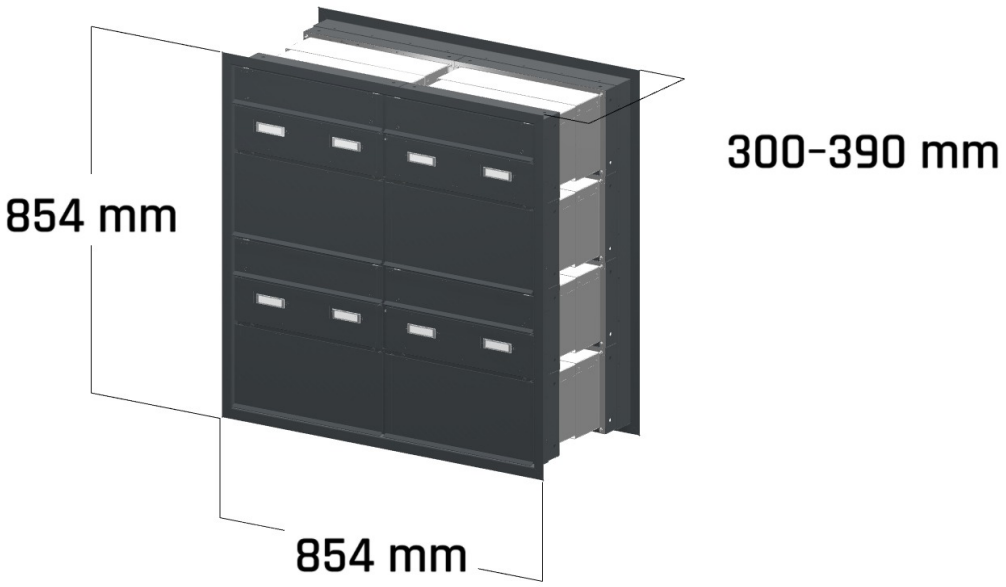

Briefkasten Manufaktur Lippe GmbH
Werler Straße 60
32105 Bad Salzuflen

www.briefkasten-manufaktur.de
info@briefkasten-manufaktur.de
Tel.: +49 5222 807110

Geschäftsführer Oliver Woineck
Ust.ID.Nr. DE303690847
Handelsregister Amtsgericht Lemgo, HRB 8618

More images







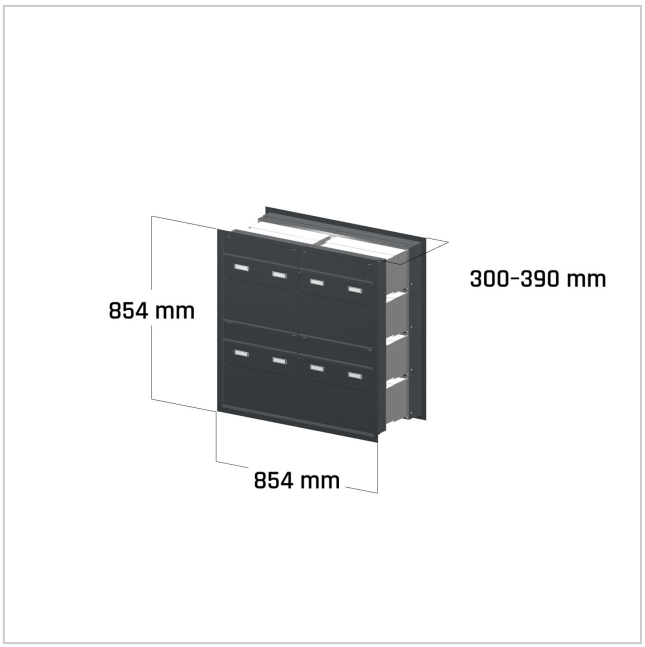

Briefkasten Manufaktur Lippe GmbH
Werler Straße 60
32105 Bad Salzuflen

www.briefkasten-manufaktur.de
info@briefkasten-manufaktur.de
Tel.: +49 5222 807110

Geschäftsführer Oliver Woineck
Ust.ID.Nr. DE303690847
Handelsregister Amtsgericht Lemgo, HRB 8618





Briefkasten Manufaktur Lippe GmbH
Werler Straße 60
32105 Bad Salzuflen

www.briefkasten-manufaktur.de
info@briefkasten-manufaktur.de
Tel.: +49 5222 807110

Geschäftsführer Oliver Woineck
Ust.ID.Nr. DE303690847
Handelsregister Amtsgericht Lemgo, HRB 8618