Boîte aux lettres en acier raffiné BASIC 810 W pour montage mural par câble | sans compartiment à journaux | 150mm de profondeur | Acier inoxydable, brossé

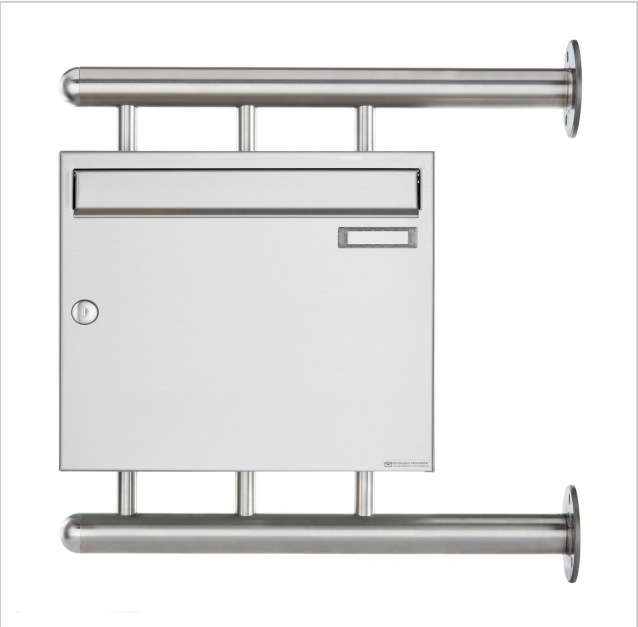

Product number 810-1-W-150

Product description

Boîte aux lettres en acier inoxydable BASIC 810 W pour montage mural latéral

Cette boîte aux lettres allie qualité supérieure et design moderne. La boîte aux lettres est entièrement en acier inoxydable V2 A 1.4301, poli. La finition de qualité supérieure et le concept bien pensé font de cette boîte aux lettres un best-seller. Cette boîte aux lettres se caractérise par un bord d'écoulement de l'eau pour une protection optimale contre l'eau, une lèvre en caoutchouc continue pour une introduction silencieuse et un porte-nom interchangeable très robuste.

Grâce à son mode de construction, elle est facile à monter soi-même.

La boîte aux lettres est fabriquée par la manufacture de boîtes aux lettres. 100% Made in Germany, Bad Salzuflen.

- Boîte aux lettres en acier inoxydable V2A 1.4301, polie.
- Les portes de prélèvement s'ouvrent de gauche à droite avec bord d'évacuation de la pluie pour une protection optimale contre l'eau.
- Clapet d'introduction avec joint en caoutchouc amortissant les bruits pour une introduction très silencieuse du courrier.
- Avec porte-nom interchangeable et 2 clés.
- Les boîtes aux lettres sont conformes à la norme DIN EN 13724. Taille de l'ouverture (3,5 cm x 32,5 cm) pour DIN C4 horizontal, les lettres de grande taille peuvent y être insérées sans être pliées.
- Avec toit de protection contre la pluie en acier inoxydable V2A 1.4301, grain 240.
- Les colonnes de fixation sont en acier inoxydable V2A 1.4301 de 42,4 mm, polies, pour un montage par vis sur le mur de la maison.

Information importante :

Briefkasten Manufaktur Lippe GmbH
Werler Straße 60
32105 Bad Salzuflen

www.briefkasten-manufaktur.de
info@briefkasten-manufaktur.de
Tel.: +49 5222 807110

Geschäftsführer Oliver Woineck
Ust.ID.Nr. DE303690847
Handelsregister Amtsgericht Lemgo, HRB 8618

Le courrier n'est protégé de l'humidité et des salissures que lorsque l'ouverture est complète et le clapet fermé. Dans certaines conditions météorologiques extrêmes, de l'eau peut néanmoins pénétrer (selon DIN EN 13724 jusqu'à 1ccm). Ceci ne constitue pas un motif de réclamation.

Product properties

Série	BASIC
Inscription du nom	Badge d'identification
Matériau de base	Acier inoxydable V2A 1.4301
Numéro de maison	Numéro de maison en gravure laser
Prélèvement de poste	Face avant
Nombre de boîtes	avec 1 boîte aux lettres
Surface/couleur	Meulé
Caisses individuelles par volume	Grand > 16 litres
Type de montage	En saillie

Briefkasten Manufaktur Lippe GmbH
Werler Straße 60
32105 Bad Salzuflen

www.briefkasten-manufaktur.de
info@briefkasten-manufaktur.de
Tel.: +49 5222 807110

Geschäftsführer Oliver Woineck
Ust.ID.Nr. DE303690847
Handelsregister Amtsgericht Lemgo, HRB 8618

Dimensions

Hauteur du caisson individuel en mm	330,0
Largeur du caisson individuel en mm	355,0
Volume en litres	12,0 | 17,0
Hauteur de la fente d'introduction du courrier en mm	35,0
Largeur de la fente d'introduction du courrier en mm	325,0
Hauteur de la boîte aux lettres en mm	330,0
Largeur de la boîte aux lettres en mm	355,0
Profondeur en mm	100,0 | 150,0
Poids en kg	12

Briefkasten Manufaktur Lippe GmbH
Werler Straße 60
32105 Bad Salzuflen

www.briefkasten-manufaktur.de
info@briefkasten-manufaktur.de
Tel.: +49 5222 807110

Geschäftsführer Oliver Woineck
Ust.ID.Nr. DE303690847
Handelsregister Amtsgericht Lemgo, HRB 8618

Dimension drawing

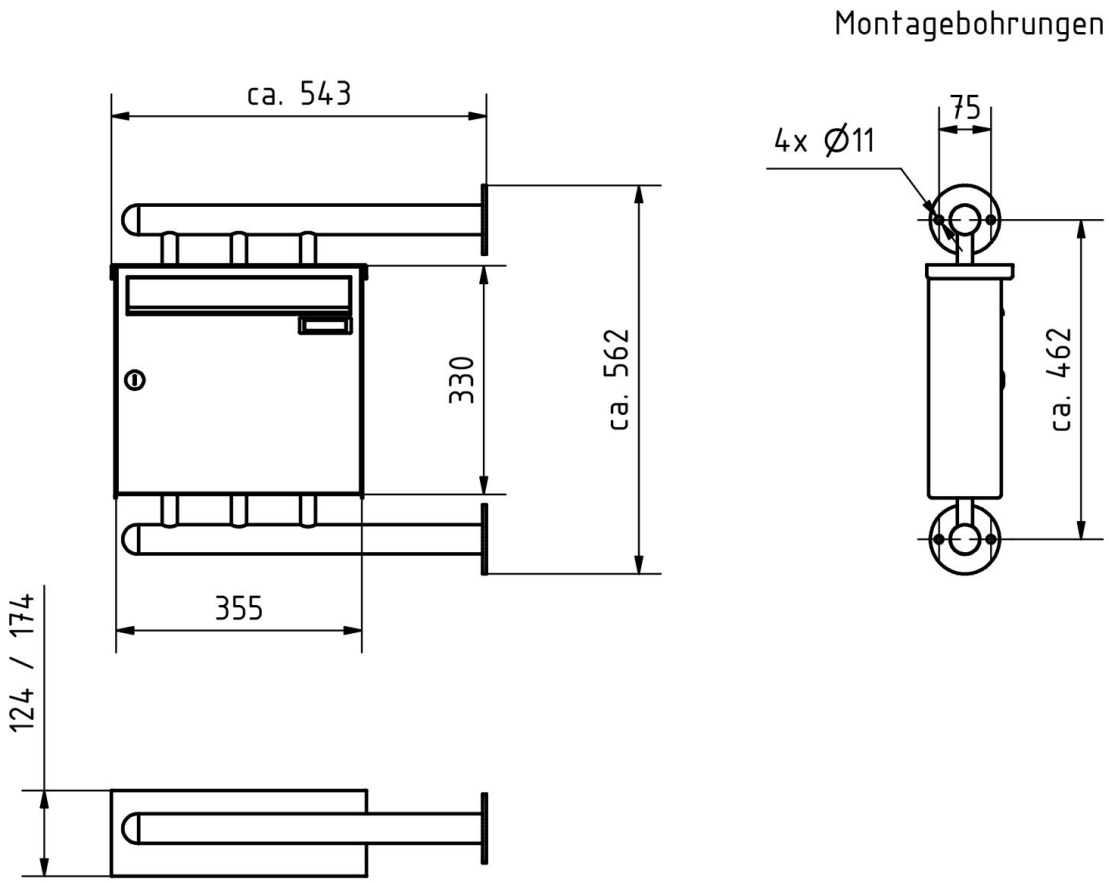

Briefkasten Manufaktur Lippe GmbH
Werler Straße 60
32105 Bad Salzuflen

www.briefkasten-manufaktur.de
info@briefkasten-manufaktur.de
Tel.: +49 5222 807110

Geschäftsführer Oliver Woineck
Ust.ID.Nr. DE303690847
Handelsregister Amtsgericht Lemgo, HRB 8618

More images







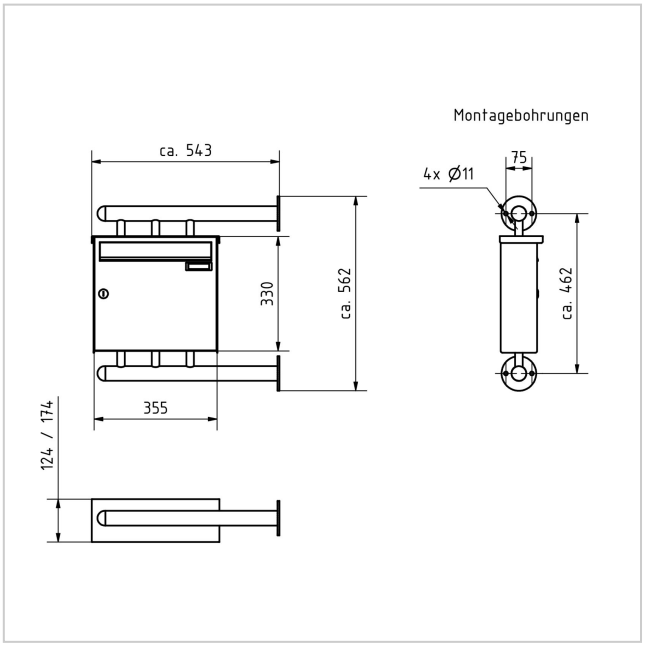

Briefkasten Manufaktur Lippe GmbH
Werler Straße 60
32105 Bad Salzuflen

www.briefkasten-manufaktur.de
info@briefkasten-manufaktur.de
Tel.: +49 5222 807110

Geschäftsführer Oliver Woineck
Ust.ID.Nr. DE303690847
Handelsregister Amtsgericht Lemgo, HRB 8618







Briefkasten Manufaktur Lippe GmbH
Werler Straße 60
32105 Bad Salzuflen

www.briefkasten-manufaktur.de
info@briefkasten-manufaktur.de
Tel.: +49 5222 807110

Geschäftsführer Oliver Woineck
Ust.ID.Nr. DE303690847
Handelsregister Amtsgericht Lemgo, HRB 8618