Colonne pour 4 boîtes aux lettres Design BASIC 385P-9016 ST-T - RAL 9016 blanc trafic | RAL 9016 blanc trafic structure fine mat | avec 4 boîtes aux lettres (1x4) | 300x110x385 mm (LxHxP) - ?? Normal 12 litres



Product number 385P-9016-4S

Product description

Ensemble de boîtes aux lettres autoportant BASIC 385P pour 4 logements – RAL 9016 blanc trafic – version étroite

L'ensemble de boîtes aux lettres autoportant BASIC 385P pour 4 logements est conçu pour des immeubles résidentiels, de petites copropriétés et des locaux commerciaux. Quatre compartiments postaux fermables séparément sont regroupés dans une disposition étroite pour former une installation stable et claire. L'installation libre permet un positionnement facilement accessible, indépendamment de la façade du bâtiment.

Les boîtes aux lettres sont en acier zingué et thermolaquées en RAL 9016 blanc trafic, structure fine mate. Un revêtement latéral ajusté avec toit pare-pluie et des caniveaux d'évacuation intégrés renforcent la protection contre les intempéries. Les éléments porteurs massifs en profilé d'aluminium anodisé sont également thermolaqués en RAL 9016 blanc trafic et constituent une base particulièrement stable et durable pour l'installation autoportante.

Chacun des 4 compartiments postaux offre environ 12 litres de volume. L'ouverture d'insertion de 35 × 265 mm est conçue pour les envois DIN C4 en orientation verticale. Une lèvre en caoutchouc atténue le bruit de la trappe d'insertion. Le retrait du courrier s'effectue par l'avant ; les portes d'extraction s'ouvrent de gauche à droite. Chaque boîte aux lettres est fournie avec deux clés portant un numéro et une plaque nominative interchangeable sous la trappe d'insertion.

Les avantages de l'ensemble BASIC 385P en un coup d'œil

Solution étroite pour 4 logements

Les 4 compartiments postaux sont disposés dans une configuration verticale et peu encombrante. Cela réduit l'espace horizontal requis à l'entrée de la propriété.

Briefkasten Manufaktur Lippe GmbH
Werler Straße 60
32105 Bad Salzuflen

www.briefkasten-manufaktur.de
info@briefkasten-manufaktur.de
Tel.: +49 5222 807110

Geschäftsführer Oliver Woineck
Ust.ID.Nr. DE303690847
Handelsregister Amtsgericht Lemgo, HRB 8618

Ouverture DIN C4 avec 12 litres de volume

Chaque boîte aux lettres offre environ 12 litres de capacité. L'ouverture de 35 × 265 mm accueille les envois DIN C4 en orientation verticale, sans nécessiter de pliage inutile des enveloppes de grand format.

Dépôt silencieux et utilisation fiable

Des lèvres en caoutchouc amortissent les trappes d'insertion. Des fermetures robustes, deux clés par compartiment et des plaques nominatives protégées sont conçues pour un usage quotidien dans des bâtiments multi-occupants.

Éléments porteurs massifs en aluminium

Les éléments porteurs massifs en profilé d'aluminium anodisé constituent la base stable du BASIC 385P. Ils sont thermolaqués et disponibles pour fixation par vissage sur une fondation ou pour scellement dans le béton.

Qualité BASIC robuste en RAL 9016 blanc trafic

Acier zingué, composants en acier inoxydable, éléments porteurs massifs en aluminium et fabrication allemande forment un ensemble de boîtes aux lettres résistant, conçu pour une utilisation durable à l'entrée de la propriété.

Équipement de l'ensemble BASIC 385P

Ensemble de boîtes aux lettres

Nombre de boîtes aux lettres 4 compartiments postaux utilisables séparément
Dimensions de la boîte aux lettres 300 × 110 × 385 mm (L × H × P) par compartiment
Volume de courrier Environ 12 litres par boîte aux lettres
Matériau Acier zingué ; revêtement latéral et toit pare-pluie en acier inoxydable V2A
Surface RAL 9016 blanc trafic, structure fine mate
Ouverture 35 × 265 mm, adaptée au format DIN C4 vertical
Norme Boîtes aux lettres conformes à la DIN EN 13724

Courrier et utilisation

Trappes d'insertion Avec lèvre en caoutchouc amortissante
Retrait du courrier Face avant
Ouverture de la porte De gauche à droite
Clés 8 clés au total, 2 par boîte aux lettres
Plaques nominatives 4 plaques nominatives interchangeables sous les trappes d'insertion
Écoulement des eaux de pluie Caniveaux d'évacuation intégrés

Éléments porteurs massifs en aluminium

Éléments porteurs Profilé en aluminium massif, anodisé
Revêtement Thermolaquage en RAL 9016 blanc trafic, structure fine mate
Types de montage Au choix : vissage ou scellement dans le béton
Montage par vissage Éléments porteurs disponibles en 1200 ou 1600 mm
Scellement dans le béton Éléments porteurs disponibles en 1600 ou 2000 mm
État à la livraison Éléments porteurs et ensemble de boîtes aux lettres livrés divisés pour faciliter le montage
Fabrication Fabriqué en Allemagne par Briefkasten Manufaktur Lippe

Briefkasten Manufaktur Lippe GmbH
Werler Straße 60
32105 Bad Salzuflen

www.briefkasten-manufaktur.de
info@briefkasten-manufaktur.de
Tel.: +49 5222 807110

Geschäftsführer Oliver Woineck
Ust.ID.Nr. DE303690847
Handelsregister Amtsgericht Lemgo, HRB 8618

Montage sur fondation

Pour une fixation par vissage, une fondation plane et suffisamment porteuse est nécessaire. Les moyens de fixation doivent être choisis en fonction de la fondation, du poids de l'installation et des conditions locales de pose.

Montage par scellement dans le béton

Pour l'exécution à sceller dans le béton, les éléments porteurs allongés en aluminium sont ancrés verticalement dans une fondation en béton de dimensions suffisantes. La taille de la fondation et la profondeur d'ancrage doivent être adaptées à la nature du sol, aux dimensions de l'installation et aux charges locales.

Remarque sur la protection contre les intempéries

Le toit pare-pluie, le revêtement latéral ajusté et les caniveaux d'évacuation intégrés renforcent la protection contre les intempéries. Les envois postaux doivent être insérés complètement afin que les trappes d'insertion puissent se refermer entièrement. En cas de conditions météorologiques extrêmes, une légère humidité peut pénétrer malgré une exécution conforme aux normes.

Product properties

Matériau de base	acier, galvanisé, Aluminium AlMg3 W19, Acier inoxydable V2A 1.4301
Série	BASIC
Caisses individuelles par volume	Normal > 10 litres
Nombre de boîtes	avec 4 boîtes aux lettres
Inscription du nom	Badge d'identification
Type de montage	Autonome
Prélèvement de poste	Face avant
Surface/couleur	RAL 9016 blanc trafic

Briefkasten Manufaktur Lippe GmbH
Werler Straße 60
32105 Bad Salzuflen

www.briefkasten-manufaktur.de
info@briefkasten-manufaktur.de
Tel.: +49 5222 807110

Geschäftsführer Oliver Woineck
Ust.ID.Nr. DE303690847
Handelsregister Amtsgericht Lemgo, HRB 8618

Dimensions

Hauteur en mm	1
Hauteur du caisson individuel en mm	110,0
Largeur du caisson individuel en mm	300,0
Volume en litres	12
Hauteur de la fente d'introduction du courrier en mm	35,0
Largeur de la fente d'introduction du courrier en mm	265,0
Hauteur de la boîte aux lettres en mm	440,0
Largeur de la boîte aux lettres en mm	300,0
Hauteur de construction en mm	1200,0 | 1600,0
Largeur totale en mm	400,0
Profondeur en mm	435,0
Poids en kg	38
État de livraison	La livraison s'effectue par blocs, éléments sur pied / boîte aux lettres livrés séparément.

Briefkasten Manufaktur Lippe GmbH
Werler Straße 60
32105 Bad Salzuflen

www.briefkasten-manufaktur.de
info@briefkasten-manufaktur.de
Tel.: +49 5222 807110

Geschäftsführer Oliver Woineck
Ust.ID.Nr. DE303690847
Handelsregister Amtsgericht Lemgo, HRB 8618

More images

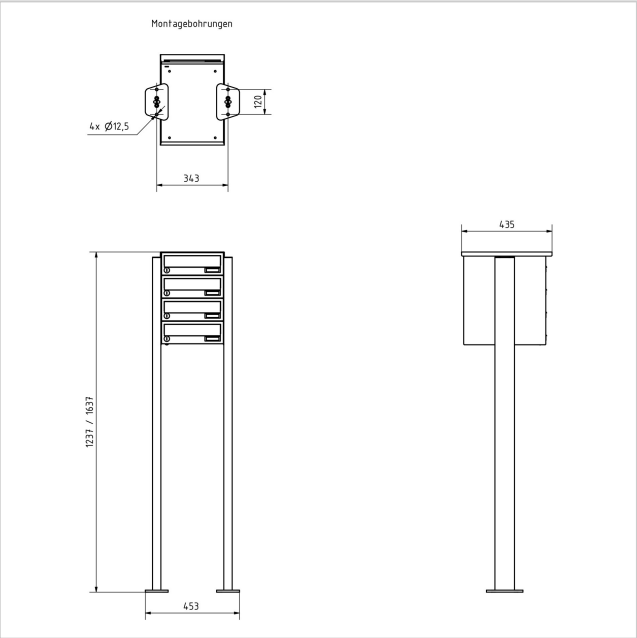







Briefkasten Manufaktur Lippe GmbH
Werler Straße 60
32105 Bad Salzuflen

www.briefkasten-manufaktur.de
info@briefkasten-manufaktur.de
Tel.: +49 5222 807110

Geschäftsführer Oliver Woineck
Ust.ID.Nr. DE303690847
Handelsregister Amtsgericht Lemgo, HRB 8618





Briefkasten Manufaktur Lippe GmbH
Werler Straße 60
32105 Bad Salzuflen

www.briefkasten-manufaktur.de
info@briefkasten-manufaktur.de
Tel.: +49 5222 807110

Geschäftsführer Oliver Woineck
Ust.ID.Nr. DE303690847
Handelsregister Amtsgericht Lemgo, HRB 8618