# Ensemble de 10 boîtes aux lettres autoportantes Design BASIC 385P-7016-SP avec sonnette et module interphone incl. habillage latéral & toit pare-pluie - boîtes aux lettres horizontales - Gris anthracite RAL 7016 | RAL 7016 gris anthracite, structure fine mate | Liens | avec 10 boîtes aux lettres



**Product number** 385P-7016-10S-SP-L

## Product description

## Ensemble de boîtes aux lettres autoportant BASIC 385P avec module sonnette/interphone à gauche pour 10 logements – RAL 7016 Gris anthracite – version étroite

L'ensemble de boîtes aux lettres autoportant BASIC 385P pour 10 logements combine 10 casiers postaux utilisables séparément avec un coffret fonction sonnette intégré. Il regroupe ainsi réception du courrier, boutons de sonnette et préparation pour une technique d'interphone compatible dans une solution d'entrée robuste et visuellement homogène pour de grands immeubles résidentiels, des ensembles résidentiels et des propriétés commerciales. Le module sonnette/interphone est, dans cette variante, positionné à gauche de l'ensemble de boîtes aux lettres.

Les boîtes aux lettres sont en acier galvanisé et sont peintes par poudrage en RAL 7016 gris anthracite à structure fine mate. Un habillage latéral ajusté avec auvent pare-pluie et des gouttières d'écoulement intégrées renforcent la protection contre les intempéries. Les éléments porteurs massifs en profilé d'aluminium anodisé sont également revêtus par poudrage en RAL 7016 gris anthracite et constituent une base particulièrement stable et durable pour l'ensemble autoportant.

Chacun des 10 casiers postaux a un volume d'environ 12 litres. L'ouverture de dépôt de 35 × 265 mm est conçue pour les envois DIN C4 en orientation portrait. Une lèvre en caoutchouc anti-bruit réduit les frappes de la trappe d'introduction. Le retrait du courrier s'effectue par l'avant ; les portes d'accès s'ouvrent de gauche à droite. Pour chaque boîte aux lettres, deux clés avec numéro de clé et une plaque nominative interchangeable sous la trappe d'introduction font partie de l'équipement.

## Les avantages de l'ensemble BASIC 385P en un coup d'œil

### Coffret fonction sonnette intégré à gauche

Briefkasten Manufaktur Lippe GmbH
Werler Straße 60
32105 Bad Salzuflen

www.briefkasten-manufaktur.de
info@briefkasten-manufaktur.de
Tel.: +49 5222 807110

Geschäftsführer Oliver Woineck
Ust.ID.Nr. DE303690847
Handelsregister Amtsgericht Lemgo, HRB 8618

L'ensemble combine 10 boîtes aux lettres avec 10 boutons de sonnette en acier inoxydable et une découpe d'interphone avec adaptateur universel. Il en résulte une solution centrale et ordonnée pour le courrier et la communication avec les visiteurs.

### Ouverture DIN C4 avec 12 litres de volume

Les boîtes aux lettres offrent chacune environ 12 litres de volume. L'ouverture de dépôt de 35 × 265 mm accepte les envois DIN C4 en orientation portrait, sans nécessité de plier inutilement les enveloppes plus grandes.

### Préparé pour la communication de porte

La découpe d'interphone avec adaptateur universel est préparée pour de nombreux haut-parleurs encastrables courants. Le haut-parleur encastrable ou l'interphone proprement dit ne fait pas partie de l'équipement de base.

### Éléments porteurs massifs en aluminium

Les éléments porteurs massifs en profilé d'aluminium anodisé constituent la base stable de la BASIC 385P. Ils sont revêtus par poudrage et disponibles pour montage vissé sur fondation ou pour scellement dans le béton.

### Qualité BASIC robuste en RAL 7016 Gris anthracite

Acier galvanisé, composants en acier inoxydable, éléments porteurs massifs en aluminium et fabrication allemande forment un ensemble de boîtes aux lettres résistant destiné à un usage durable à l'entrée de la propriété.

## Équipement de l'ensemble BASIC 385P

### Ensemble de boîtes aux lettres

**Nombre de boîtes** 10 casiers postaux utilisables séparément
**Dimensions de la boîte** 300 × 110 × 385 mm (L × H × P) par casier
**Volume postal** Env. 12 litres par boîte
**Matériau** Acier galvanisé ; habillage latéral et auvent en acier inoxydable V2A
**Finition** RAL 7016 gris anthracite, structure fine mate
**Ouverture de dépôt** 35 × 265 mm, adapté pour DIN C4 portrait
**Norme** Boîtes aux lettres conformes à la norme DIN EN 13724

### Module sonnette et interphone

**Coffret fonction sonnette** Acier galvanisé, peint par poudrage assorti
**Position** Gauche
**Boutons de sonnette** 10 boutons ronds en acier inoxydable, type 4
**Découpe d'interphone** Avec adaptateur universel pour haut-parleurs encastrables courants
**Haut-parleur encastrable** Non inclus dans la livraison
**Plaque nominative** Conçue pour résister aux chocs et à l'enfoncement

### Éléments porteurs massifs en aluminium

**Éléments porteurs** Profilé en aluminium massif anodisé
**Revêtement** Peinture par poudrage en RAL 7016 gris anthracite
**Modes de montage** Montage vissé ou scellement dans le béton
**Montage vissé** Éléments porteurs disponibles en 1200 ou 1600 mm

**Scellement dans le béton** Éléments porteurs disponibles en 1600 ou 2000 mm
**État de livraison** Éléments porteurs et ensemble de boîtes aux lettres livrés démontés pour montage
**Fabrication** Fabriqué en Allemagne par Briefkasten Manufaktur Lippe

#### Remarque concernant le module sonnette/interphone

L'adaptateur universel convient à de nombreux haut-parleurs encastrables courants. L'interphone, le haut-parleur encastrable, l'alimentation électrique et le câblage ne font pas partie de l'équipement de base décrit et doivent être prévus en fonction du système prévu.

#### Montage sur fondation

Pour un montage vissé, une fondation plane et suffisamment porteuse est nécessaire. Les fixations doivent être choisies en fonction de la fondation, du poids de l'ensemble et des conditions locales d'installation.

#### Montage par scellement dans le béton

Pour la version à sceller, les éléments porteurs en aluminium rallongés sont ancrés verticalement dans une fondation en béton de dimensions suffisantes. La taille de la fondation et la profondeur d'ancrage doivent être adaptées à la nature du sol, aux dimensions de l'ensemble et aux charges locales.

#### Remarque sur la protection contre les intempéries

L'auvent, l'habillage latéral ajusté et les gouttières d'écoulement renforcent la protection contre les intempéries. Les envois postaux doivent être entièrement insérés afin que les trappes d'introduction puissent se refermer complètement. En cas de conditions météorologiques extrêmes, une faible humidité peut pénétrer malgré une exécution conforme aux normes.

## Product properties

| | |
|---|---|
| **Matériau de base** | acier, galvanisé, Aluminium AlMg3 W19, Acier inoxydable V2A 1.4301 |
| **Série** | BASIC |
| **Nombre de boutons de sonnette** | 10 boutons-poussoirs |
| **Fonctions** | Détecteur lumineux, Poste d'interphonie |
| **Boîte de fonctions préparée pour le fabricant** | GIRA, Busch Jaeger, Siedle, STR Électronique, ELCOM, TCS, Ritto, ALGO, Telegärtner, Auerswald, Legrand Bticino, Comelit |
| **Caisses individuelles par volume** | Normal > 10 litres |
| **Inscription du nom** | Badge d'identification |
| **Type de montage** | Autonome |
| **Surface/couleur** | RAL 7016 gris anthracite |
| **Prélèvement de poste** | Face avant |
| **Nombre de boîtes** | avec 10 boîtes aux lettres |

Briefkasten Manufaktur Lippe GmbH
Werler Straße 60
32105 Bad Salzuflen

www.briefkasten-manufaktur.de
info@briefkasten-manufaktur.de
Tel.: +49 5222 807110

Geschäftsführer Oliver Woineck
Ust.ID.Nr. DE303690847
Handelsregister Amtsgericht Lemgo, HRB 8618

## Dimensions

| | |
|---|---|
| **Hauteur du caisson individuel en mm** | 110,0 |
| **Largeur du caisson individuel en mm** | 300,0 |
| **Volume en litres** | 12 |
| **Hauteur de la fente d'introduction du courrier en mm** | 35,0 |
| **Largeur de la fente d'introduction du courrier en mm** | 265,0 |
| **Hauteur de construction en mm** | 1200,0 \| 1600,0 |
| **Largeur totale en mm** | 680,0 |
| **Profondeur en mm** | 435,0 |
| **Poids en kg** | 78 |
| **État de livraison** | La livraison s'effectue par blocs, éléments autoportants / boîte aux lettres livrée séparément |

### Dimension drawing

Briefkasten Manufaktur Lippe GmbH
Werler Straße 60
32105 Bad Salzuflen

www.briefkasten-manufaktur.de
info@briefkasten-manufaktur.de
Tel.: +49 5222 807110

Geschäftsführer Oliver Woineck
Ust.ID.Nr. DE303690847
Handelsregister Amtsgericht Lemgo, HRB 8618

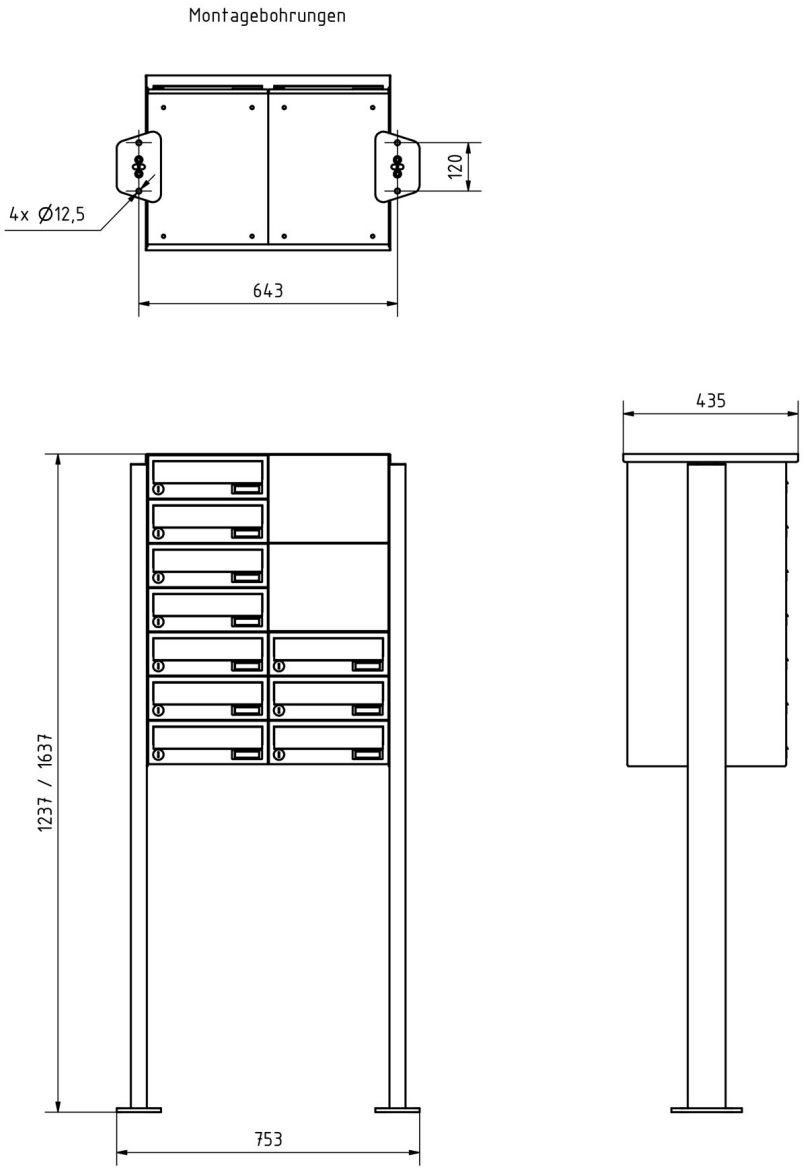


Briefkasten Manufaktur Lippe GmbH
Werler Straße 60
32105 Bad Salzuflen

www.briefkasten-manufaktur.de
info@briefkasten-manufaktur.de
Tel.: +49 5222 807110

Geschäftsführer Oliver Woineck
Ust.ID.Nr. DE303690847
Handelsregister Amtsgericht Lemgo, HRB 8618

# More images



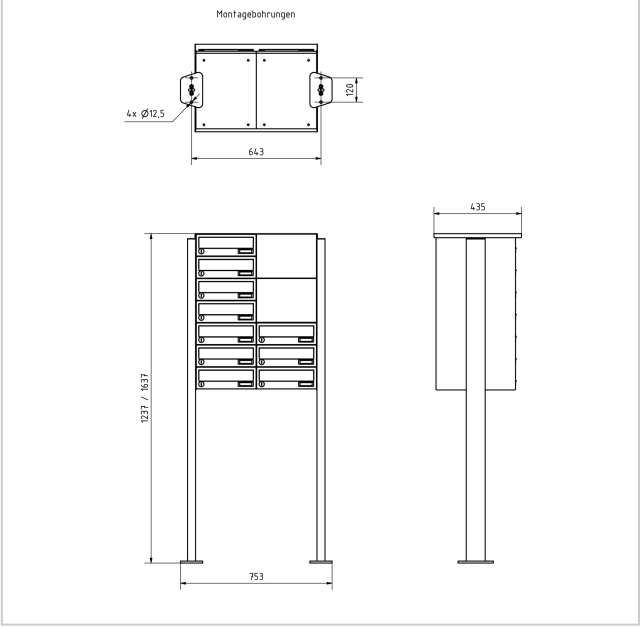






Briefkasten Manufaktur Lippe GmbH
Werler Straße 60
32105 Bad Salzuflen

www.briefkasten-manufaktur.de
info@briefkasten-manufaktur.de
Tel.: +49 5222 807110

Geschäftsführer Oliver Woineck
Ust.ID.Nr. DE303690847
Handelsregister Amtsgericht Lemgo, HRB 8618









Briefkasten Manufaktur Lippe GmbH
Werler Straße 60
32105 Bad Salzuflen

www.briefkasten-manufaktur.de
info@briefkasten-manufaktur.de
Tel.: +49 5222 807110

Geschäftsführer Oliver Woineck
Ust.ID.Nr. DE303690847
Handelsregister Amtsgericht Lemgo, HRB 8618





Briefkasten Manufaktur Lippe GmbH
Werler Straße 60
32105 Bad Salzuflen

www.briefkasten-manufaktur.de
info@briefkasten-manufaktur.de
Tel.: +49 5222 807110

Geschäftsführer Oliver Woineck
Ust.ID.Nr. DE303690847
Handelsregister Amtsgericht Lemgo, HRB 8618