Système de 3 boîtes aux lettres en acier inoxydable Design BASIC Plus 385XW pour montage mural latéral - RAL au choix | Droite | avec 3 boîtes aux lettres (1x3)



Product number 385XW-3S-R

Product description

Installation de boîtes aux lettres latérale BASIC Plus 385XW pour 3 logements – position des caissons à droite

La BASIC Plus 385XW est une installation de boîtes aux lettres en acier inoxydable de haute qualité pour montage mural latéral, destinée à 3 logements. Elle a été conçue pour de petits immeubles, des cabinets et des bâtiments comportant trois unités d'utilisation et permet un montage gain de place, latéralement par rapport à la porte d'entrée ou sur une surface murale appropriée.

Trois boîtes disposées en colonne utilisent efficacement la surface murale latérale et créent une attribution claire pour chaque utilisateur.

Les boîtes sont réalisées en acier inoxydable V2A 1.4301 et sont thermolaquées dans une teinte RAL ou DB au choix. L'auvent et l'habillage latéral sont également en acier inoxydable. La fixation latérale s'effectue via des poteaux en acier inoxydable d'un diamètre de 60,3 mm, finition grain 240.

Dans cette variante d'article, la position des caissons est à droite. L'agencement latéral crée un bord de montage net et permet d'orienter l'installation de boîtes aux lettres en fonction de la situation architecturale de l'entrée.

Les avantages de la BASIC Plus 385XW en un coup d'œil

Montage mural latéral

La 385XW est montée latéralement sur un mur adapté. La position des caissons de cette variante est à droite ; cela permet d'ajuster l'installation précisément à la situation d'entrée existante.

BASIC Plus en acier inoxydable V2A

Briefkasten Manufaktur Lippe GmbH
Werler Straße 60
32105 Bad Salzuflen

www.briefkasten-manufaktur.de
info@briefkasten-manufaktur.de
Tel.: +49 5222 807110

Geschäftsführer Oliver Woineck
Ust.ID.Nr. DE303690847
Handelsregister Amtsgericht Lemgo, HRB 8618

Les boîtes, l'habillage et les éléments de fixation sont entièrement en acier inoxydable V2A 1.4301. Les boîtes thermolaquées offrent une surface de qualité et une construction durable.

Ouverture DIN C4 avec lèvre en caoutchouc

Chaque boîte dispose d'une ouverture d'introduction de 35 × 265 mm adaptée au format DIN C4 vertical. Une lèvre en caoutchouc atténue les chocs de la trappe d'introduction.

Poteaux de fixation massifs en acier inoxydable

La fixation murale latérale s'effectue au moyen de poteaux Ø 60,3 mm en acier inoxydable V2A 1.4301, finition grain 240. Ils assurent une liaison robuste et résistante aux intempéries entre l'installation et le bâtiment.

Solution robuste pour 3 logements

Trois logements bénéficient d'une solution de boîtes aux lettres claire et peu encombrante avec une sous-structure robuste en acier inoxydable. La construction modulaire BASIC Plus facilite également l'entretien et le montage des pièces détachées.

Équipement de la BASIC Plus 385XW pour 3 logements

Système de boîtes aux lettres

Nombre de boîtes 3 boîtes aux lettres
Disposition 1 colonne × 3 rangées
Matériau Acier inoxydable V2A 1.4301
Finition Thermolaqué dans une teinte RAL/DB au choix
Auvent / habillage latéral Acier inoxydable V2A 1.4301, thermolaqué assorti
Fabrication Fabriqué en Allemagne par Briefkasten Manufaktur Lippe

Courrier et utilisation

Ouverture d'introduction 35 × 265 mm par boîte, adaptée au format DIN C4 vertical
Volume de courrier Env. 12 litres par boîte
Clapets d'introduction Avec lèvre en caoutchouc atténuant le bruit
Retrait du courrier Par l'avant
Ouverture de la porte De gauche à droite
Clés 6 clés au total, 2 par boîte
Plaques nominatives 3 plaques nominatives interchangeables sous les clapets d'introduction

Fixation latérale

Position des caissons À droite
Poteaux de fixation Ø 60,3 mm acier inoxydable V2A 1.4301
Finition des poteaux Brossé grain 240
Type de montage Montage vissé sur un mur adapté
Moyens de fixation Choisir des chevilles à expansion ou des tiges filetées appropriées au mur sur site
Norme Boîtes aux lettres conformes à la norme DIN EN 13724

Remarque sur le montage mural latéral

Briefkasten Manufaktur Lippe GmbH
Werler Straße 60
32105 Bad Salzuflen

www.briefkasten-manufaktur.de
info@briefkasten-manufaktur.de
Tel.: +49 5222 807110

Geschäftsführer Oliver Woineck
Ust.ID.Nr. DE303690847
Handelsregister Amtsgericht Lemgo, HRB 8618

Le mur doit être propre, plan et suffisamment porteur pour supporter le poids de l'ensemble de l'installation de boîtes aux lettres. Les chevilles d'ancrage ou les tiges filetées ne font pas partie de la livraison et doivent être choisies en fonction de la structure du mur, du poids de l'installation et des conditions de montage locales.

Remarque sur la protection contre les intempéries

Les envois doivent être insérés entièrement afin que les clapets puissent se refermer. La face d'introduction ne devrait pas être exposée directement au côté d'où viennent les intempéries. En cas de conditions climatiques extrêmes, de l'humidité peut pénétrer malgré une exécution conforme aux normes.

Entretien et construction BASIC-Plus

L'acier inoxydable V2A est facile d'entretien et durable. La construction modulaire BASIC-Plus a été conçue pour un montage simple et une bonne disponibilité des pièces détachées.

Product properties

Surface/couleur	RAL 9005 noir profond, RAL 3004 rouge pourpre, DB 703 fer micacé, RAL 7016 gris anthracite, RAL au choix (selon le tableau des couleurs), RAL 9007 aluminium gris, RAL 9016 blanc trafic
Série	BASIC
Caisses individuelles par volume	Normal > 10 litres
Inscription du nom	Badge d'identification
Matériau de base	Acier inoxydable V2A 1.4301
Numéro de maison	Numéro de maison en gravure laser
Prélèvement de poste	Face avant
Type de montage	En saillie
Nombre de boîtes	avec 3 boîtes aux lettres

Briefkasten Manufaktur Lippe GmbH
Werler Straße 60
32105 Bad Salzuflen

www.briefkasten-manufaktur.de
info@briefkasten-manufaktur.de
Tel.: +49 5222 807110

Geschäftsführer Oliver Woineck
Ust.ID.Nr. DE303690847
Handelsregister Amtsgericht Lemgo, HRB 8618

Dimensions

Hauteur en mm	490
Hauteur du caisson individuel en mm	110,0
Largeur du caisson individuel en mm	300,0
Volume en litres	12
Hauteur de la fente d'introduction du courrier en mm	35,0
Largeur de la fente d'introduction du courrier en mm	265,0
Hauteur de la boîte aux lettres en mm	330,0
Largeur de la boîte aux lettres en mm	300,0
Largeur totale en mm	400,0
Profondeur en mm	435,0
Poids en kg	25
État de livraison	La livraison s'effectue en blocs, éléments sur pied / boîte aux lettres séparés

Dimension drawing

Briefkasten Manufaktur Lippe GmbH
Werler Straße 60
32105 Bad Salzuflen

www.briefkasten-manufaktur.de
info@briefkasten-manufaktur.de
Tel.: +49 5222 807110

Geschäftsführer Oliver Woineck
Ust.ID.Nr. DE303690847
Handelsregister Amtsgericht Lemgo, HRB 8618

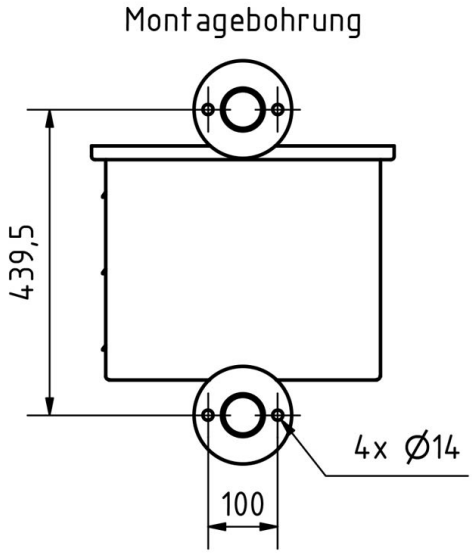

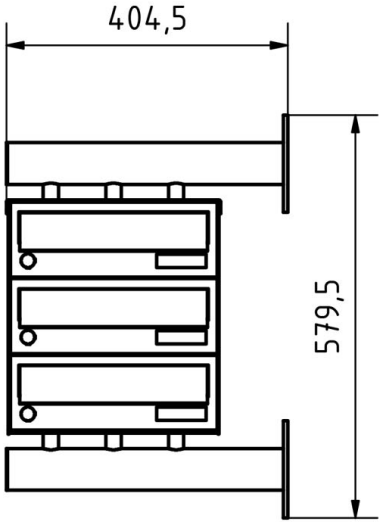

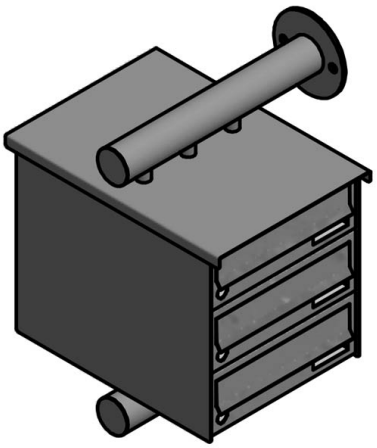

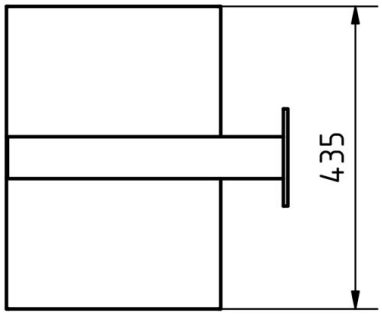

Briefkasten Manufaktur Lippe GmbH
Werler Straße 60
32105 Bad Salzuflen

www.briefkasten-manufaktur.de
info@briefkasten-manufaktur.de
Tel.: +49 5222 807110

Geschäftsführer Oliver Woineck
Ust.ID.Nr. DE303690847
Handelsregister Amtsgericht Lemgo, HRB 8618

More images





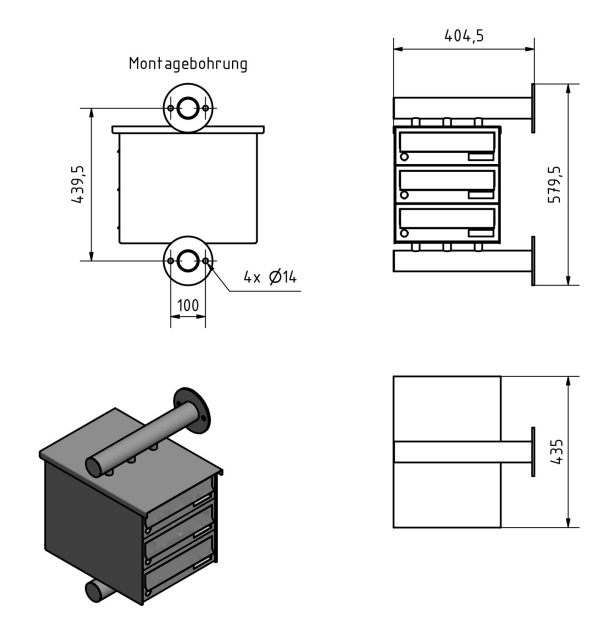



Briefkasten Manufaktur Lippe GmbH
Werler Straße 60
32105 Bad Salzuflen

www.briefkasten-manufaktur.de
info@briefkasten-manufaktur.de
Tel.: +49 5222 807110

Geschäftsführer Oliver Woineck
Ust.ID.Nr. DE303690847
Handelsregister Amtsgericht Lemgo, HRB 8618









Briefkasten Manufaktur Lippe GmbH
Werler Straße 60
32105 Bad Salzuflen

www.briefkasten-manufaktur.de
info@briefkasten-manufaktur.de
Tel.: +49 5222 807110

Geschäftsführer Oliver Woineck
Ust.ID.Nr. DE303690847
Handelsregister Amtsgericht Lemgo, HRB 8618



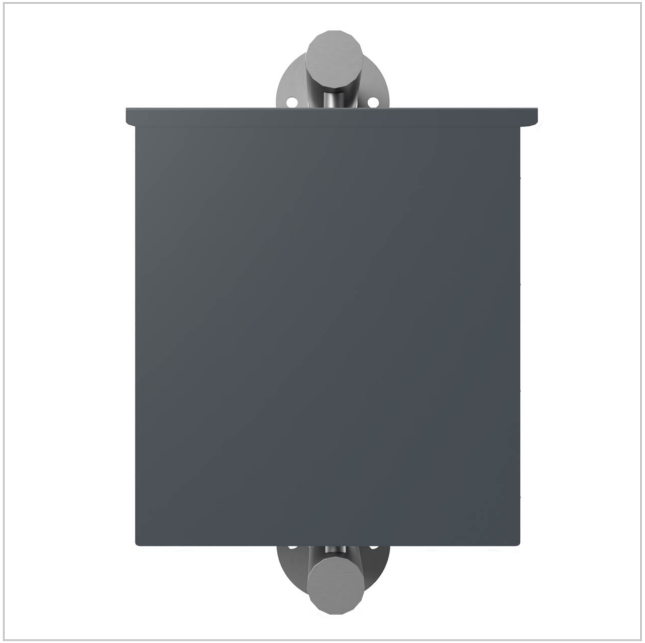



Briefkasten Manufaktur Lippe GmbH
Werler Straße 60
32105 Bad Salzuflen

www.briefkasten-manufaktur.de
info@briefkasten-manufaktur.de
Tel.: +49 5222 807110

Geschäftsführer Oliver Woineck
Ust.ID.Nr. DE303690847
Handelsregister Amtsgericht Lemgo, HRB 8618