Colonne de 4 boîtes aux lettres sur pied en acier inoxydable Design BASIC Plus 385 XP SP avec boîtier pour sonnettes - RAL au choix | ? Couleur au choix | En haut | avec 4 boîtes aux lettres



Product number 385XP-4-SP

Product description

Installation de boîtes aux lettres autoportante BASIC Plus 385XP ST-T avec module sonnette/interphone pour 4 logements

L'installation autoportante BASIC Plus 385XP ST-T pour 4 logements associe des casiers postaux robustes en acier inoxydable à un module sonnette/interphone intégré. Boîtes aux lettres et communication visiteurs sont ainsi réunies dans une solution d'entrée stable et visuellement homogène pour immeubles multifamiliaux, petites résidences et locaux commerciaux.

Les boîtes aux lettres sont en acier inoxydable V2A et sont thermolaquées dans une couleur RAL au choix. À souligner en particulier : les éléments porteurs massifs en profilé d'aluminium anodisé : eux aussi thermolaqués, conçus de manière très robuste et formant une base exceptionnellement solide pour l'ensemble de l'installation. L'acier inoxydable et l'aluminium massif allient durabilité et une architecture claire et haut de gamme.

Chaque casier mesure 300 × 110 × 385 mm (L × H × P) et offre environ 12 litres de volume. L'ouverture d'introduction de 35 × 265 mm est prévue pour des envois DIN C4 en format vertical. Une lèvre en caoutchouc anti-bruit sur la trappe d'introduction, un retrait du courrier par l'avant, une serrure robuste et une plaque nominative interchangeable garantissent une utilisation confortable au quotidien.

Les avantages de l'installation BASIC Plus 385XP ST-T en un coup d'œil

Boîte aux lettres et sonnette réunies

4 casiers postaux sont combinés avec un module sonnette/interphone. Cela réduit les composants individuels supplémentaires à l'entrée de la propriété et garantit une esthétique d'ensemble ordonnée.

Ouverture DIN C4 avec 12 litres de volume

Briefkasten Manufaktur Lippe GmbH
Werler Straße 60
32105 Bad Salzuflen

www.briefkasten-manufaktur.de
info@briefkasten-manufaktur.de
Tel.: +49 5222 807110

Geschäftsführer Oliver Woineck
Ust.ID.Nr. DE303690847
Handelsregister Amtsgericht Lemgo, HRB 8618

Les boîtes aux lettres de 300 × 110 × 385 mm offrent chacune environ 12 litres de capacité. L'ouverture d'introduction de 35 × 265 mm accepte les envois DIN C4 en format vertical.

Module sonnette/interphone préparé

Le module sonnette/interphone intégré crée un emplacement central pour les boutons de sonnette et l'intégration d'une technique d'interphone compatible. Les composants électrotechniques sont réalisés en fonction de l'installation prévue.

Éléments porteurs massifs en aluminium

Les éléments porteurs massifs en profilé d'aluminium anodisé forment la base particulièrement stable de la série 385XP. La construction en profilé thermolaqué est conçue pour une grande capacité de charge et confère même aux grandes installations multifamiliales une assise sûre et solide.

BASIC Plus – conçu pour une grande résistance

La combinaison cohérente d'acier inoxydable V2A et de profilés massifs en aluminium fait de la 385XP une installation de boîtes aux lettres particulièrement robuste. La construction modulaire facilite le montage, l'entretien et le remplacement ultérieur de composants individuels.

Équipement de l'installation de boîtes aux lettres BASIC Plus 385XP ST-T

Installation de boîtes aux lettres

Nombre de boîtes 4 casiers postaux fermant séparément
Casiers individuels 300 × 110 × 385 mm (L × H × P)
Volume de courrier Env. 12 litres par boîte
Matériau des boîtes Acier inoxydable V2A, thermolaqué en couleur RAL au choix
Ouverture d'introduction 35 × 265 mm, adapté pour DIN C4 vertical
Fabrication Fabriqué en Allemagne par Briefkasten Manufaktur Lippe

Courrier et fonctions supplémentaires

Module sonnette/interphone Exécution intégrée à l'installation de boîtes aux lettres
Position Intégré à l'installation
Boutons de sonnette Adaptés au nombre de logements
Technique d'interphone Préparation pour une solution de communication de porte compatible
Raccordement électrique À réaliser sur site selon la technique d'interphone choisie
Remarque Le système d'interphone et les composants de raccordement dépendent de la configuration choisie

Éléments porteurs massifs en aluminium

Éléments porteurs Profilé en aluminium massif anodisé, thermolaqué
Construction Conçue pour être particulièrement robuste et résistante
Finition Couleur RAL assortie à l'installation de boîtes aux lettres
Montage Installation autoportante sur un fondement adapté
Revêtement latéral Exécution bien ajustée
BASIC Plus Modulaire, facile d'entretien et conçu pour le montage

Briefkasten Manufaktur Lippe GmbH
Werler Straße 60
32105 Bad Salzuflen

www.briefkasten-manufaktur.de
info@briefkasten-manufaktur.de
Tel.: +49 5222 807110

Geschäftsführer Oliver Woineck
Ust.ID.Nr. DE303690847
Handelsregister Amtsgericht Lemgo, HRB 8618

Remarque concernant le module sonnette/interphone

La technique d'interphone concrète, l'alimentation électrique et le câblage dépendent de la solution de communication de porte choisie. L'installation et le raccordement doivent être réalisés par du personnel qualifié.

Fondation et installation sécurisée

Les éléments porteurs massifs en aluminium nécessitent un support horizontal et suffisamment porteur ou un fondement en béton dimensionné de façon appropriée. La taille du fondement, les fixations et l'orientation doivent être adaptés au poids de l'installation, à sa taille, à la nature du sol et aux charges locales.

Remarque sur la protection contre les intempéries

Un auvent, un revêtement latéral ajusté et des goulottes d'évacuation favorisent la protection contre les intempéries. Les envois postaux doivent être complètement introduits afin que les trappes d'introduction puissent se refermer complètement.

BASIC Plus – robuste et modulaire

La construction BASIC Plus repose sur l'acier inoxydable V2A et des profilés massifs en aluminium. La conception modulaire facilite le montage ainsi que le remplacement ultérieur de composants individuels et est pensée pour une longue durée d'utilisation.

Product properties

Surface/couleur	RAL 9005 noir profond, RAL 3004 rouge pourpre, DB 703 fer micacé, RAL 7016 gris anthracite, RAL au choix (selon le tableau des couleurs), RAL 9007 aluminium gris, RAL 9016 blanc trafic
Série	BASIC
Nombre de boutons de sonnette	4 boutons-poussoirs
Fonctions	Détecteur lumineux, Poste d'interphonie
Boîte de fonctions préparée pour le fabricant	GIRA, Busch Jaeger, Siedle, STR Électronique, ELCOM, TCS, Ritto, ALGO, Telegärtner, Auerswald, Legrand Bticino, Comelit
Caisses individuelles par volume	Normal > 10 litres
Nombre de boîtes	avec 4 boîtes aux lettres
Inscription du nom	Badge d'identification
Matériau de base	Aluminium AlMg3 W19, Acier inoxydable V2A 1.4301
Type de montage	Autonome
Prélèvement de poste	Face avant

Dimensions

Hauteur du caisson individuel en mm	110,0
Largeur du caisson individuel en mm	300,0
Volume en litres	12
Hauteur de la fente d'introduction du courrier en mm	35,0
Largeur de la fente d'introduction du courrier en mm	265,0
Hauteur de la boîte aux lettres en mm	660,0
Largeur de la boîte aux lettres en mm	300,0
Hauteur de construction en mm	1200,0 | 1600,0
Largeur totale en mm	380,0 (sans plaque de montage) | 453,0 (avec plaque de montage)
Profondeur en mm	435,0
Poids en kg	40
État de livraison	Die Lieferung erfolgt en blocs, éléments sur pied / boîte aux lettres livrés séparément.

Dimension drawing

Briefkasten Manufaktur Lippe GmbH
Werler Straße 60
32105 Bad Salzuflen

www.briefkasten-manufaktur.de
info@briefkasten-manufaktur.de
Tel.: +49 5222 807110

Geschäftsführer Oliver Woineck
Ust.ID.Nr. DE303690847
Handelsregister Amtsgericht Lemgo, HRB 8618

Montagebohrungen

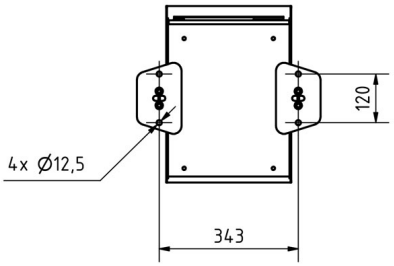

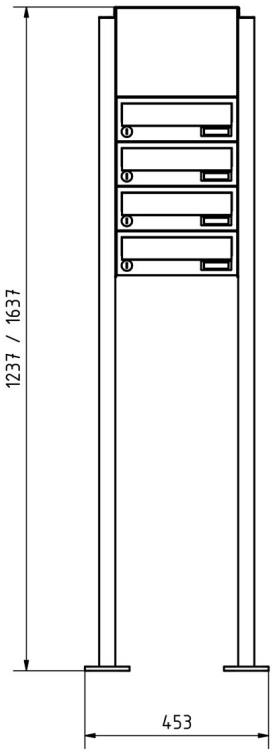

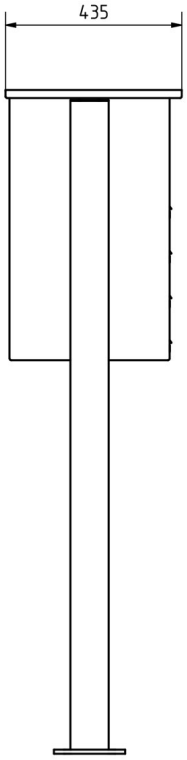

Briefkasten Manufaktur Lippe GmbH
Werler Straße 60
32105 Bad Salzuflen

www.briefkasten-manufaktur.de
info@briefkasten-manufaktur.de
Tel.: +49 5222 807110

Geschäftsführer Oliver Woineck
Ust.ID.Nr. DE303690847
Handelsregister Amtsgericht Lemgo, HRB 8618

More images



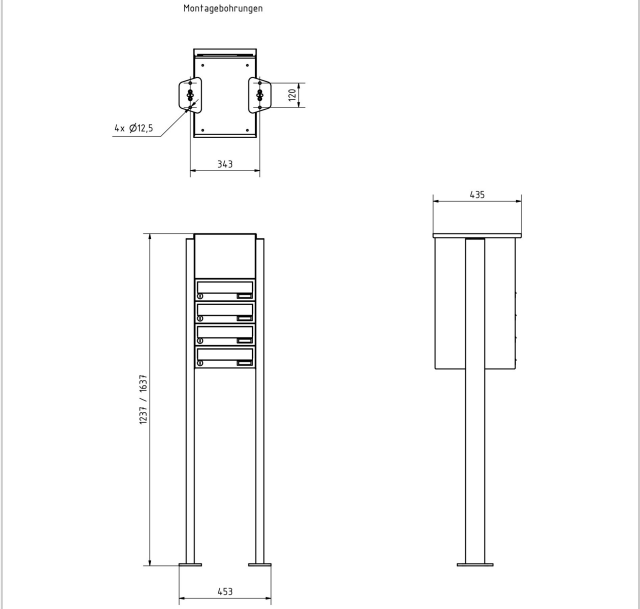





Briefkasten Manufaktur Lippe GmbH
Werler Straße 60
32105 Bad Salzuflen

www.briefkasten-manufaktur.de
info@briefkasten-manufaktur.de
Tel.: +49 5222 807110

Geschäftsführer Oliver Woineck
Ust.ID.Nr. DE303690847
Handelsregister Amtsgericht Lemgo, HRB 8618









Briefkasten Manufaktur Lippe GmbH
Werler Straße 60
32105 Bad Salzuflen

www.briefkasten-manufaktur.de
info@briefkasten-manufaktur.de
Tel.: +49 5222 807110

Geschäftsführer Oliver Woineck
Ust.ID.Nr. DE303690847
Handelsregister Amtsgericht Lemgo, HRB 8618



Briefkasten Manufaktur Lippe GmbH
Werler Straße 60
32105 Bad Salzuflen

www.briefkasten-manufaktur.de
info@briefkasten-manufaktur.de
Tel.: +49 5222 807110

Geschäftsführer Oliver Woineck
Ust.ID.Nr. DE303690847
Handelsregister Amtsgericht Lemgo, HRB 8618