Colonne de 6 boîtes aux lettres BASIC avec boîte à colis et éclairage LED – teinte RAL au choix

Product number BML3D-4PHSR16MDD

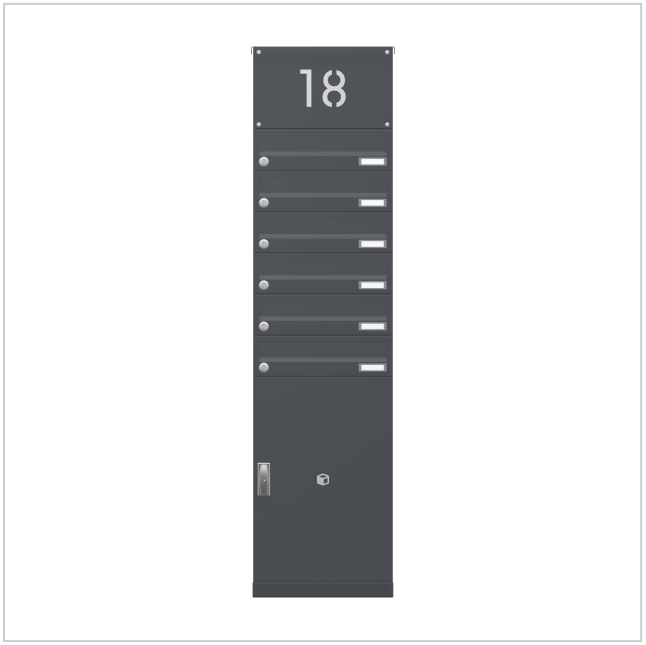

Product description

Ensemble de boîtes aux lettres avec réception de colis et éclairage LED – un design bien pensé pour votre entrée

L’ensemble BASIC Horizontal de Briefkasten Manufaktur vous accueille, vous et vos visiteurs, avec un design sobre et épuré. Sa conception modulaire regroupe les fonctions choisies dans une solution claire et personnalisable pour votre quotidien. La série BASIC propose des modules de boîtes aux lettres, d’accessoires et de fonctions combinables de multiples façons pour une entrée harmonieuse. L’ensemble est prévu pour une installation sur colonne et comprend 6 boîtes aux lettres pour le courrier quotidien. Une boîte à colis est intégrée pour la réception des colis.

L’ensemble est réalisé dans une teinte RAL au choix et présente les dimensions hors tout suivantes : l 383 × H 1472 × P 430 mm.

Cliquez sur « Configurer maintenant » pour ouvrir cette configuration à l’identique dans le configurateur 3D. Vous pourrez ensuite la personnaliser davantage, puis passer commande.

Personnalisable selon vos besoins

Adaptez votre ensemble de boîtes aux lettres à votre habitation : cliquez sur « Configurer maintenant » pour personnaliser cette configuration selon vos envies.

Briefkasten Manufaktur Lippe GmbH
Werler Straße 60
32105 Bad Salzuflen

www.briefkasten-manufaktur.de
info@briefkasten-manufaktur.de
Tel.: +49 5222 807110

Geschäftsführer Oliver Woineck
Ust.ID.Nr. DE303690847
Handelsregister Amtsgericht Lemgo, HRB 8618

- Supports de longueur adaptée : choisissez la longueur de poteaux proposée pour votre situation de montage. La longueur représentée peut être modifiée.
- Finition des boîtes : personnalisez la couleur dans le configurateur 3D parmi les teintes proposées pour cette version.
- Inscriptions personnalisées : ajoutez vos noms, numéros de rue ou textes de votre choix sur les surfaces prévues à cet effet. Les inscriptions représentées sont des exemples et peuvent être remplacées.
- Style des inscriptions : choisissez parmi les polices proposées pour les inscriptions et adaptez leur présentation dans le configurateur.
- Des inscriptions rétroéclairées peuvent être configurées sur les surfaces de cet ensemble prévues à cet effet.
- Équipement : ajoutez ou modifiez les composants compatibles avec l’ensemble parmi les options disponibles.

En cas de modifications personnalisées, les dimensions et le prix sont recalculés dans le configurateur 3D en fonction de vos choix.

Habillage robuste et protection bien pensée contre les intempéries

Le toit de protection contre la pluie en acier inoxydable V2A 1.4301 complète la protection intégrée contre les intempéries : il couvre le dessus et contribue à éloigner la pluie de la façade.

L’habillage latéral en acier inoxydable V2A 1.4301 protège les côtés et apporte à l’ensemble une finition robuste et visuellement homogène.

Un espace supplémentaire pour les colis, les journaux et bien plus encore

Utilisé comme boîte à colis, ce compartiment complète la réception du courrier en permettant celle des colis, même lorsque vous êtes absent. La serrure pour colis sélectionnée, de la série BASIC avec poignée en T, permet la livraison sans remettre de clé au livreur. Avec votre clé, vous rendez le compartiment disponible pour une seule livraison. Le livreur ouvre le compartiment ainsi libéré, y dépose le colis, ferme la porte et verrouille la serrure en l’enfonçant. Pour récupérer votre colis, vous ouvrez avec votre clé, puis rendez à nouveau le compartiment disponible pour la livraison suivante. Jusque-là, il n’est pas disponible pour d’autres livraisons sans clé. Les dimensions extérieures de la boîte sont de 370 × 550 × 385 mm (l × H × P). Le passage libre de la porte et les dimensions intérieures utiles déterminent la taille des colis acceptés ; les dimensions extérieures ne correspondent pas à la taille maximale d’un colis. Veuillez vérifier au préalable que les dimensions de votre colis sont compatibles avec les dimensions intérieures du compartiment.

Matériaux et fabrication

Matériau de base : acier inoxydable V2A 1.4301. L’acier inoxydable V2A offre une base durable et résistante à la corrosion pour votre entrée.

La finition thermolaquée est réalisée dans une teinte RAL au choix. Sélectionnez la couleur souhaitée dans le configurateur 3D.

Boîte aux lettres et confort d’utilisation

Boîte aux lettres 370 × 110 × 385 mm : une bordure d’évacuation de la pluie pour une protection optimale contre l’eau, une lèvre en caoutchouc continue pour un dépôt silencieux du courrier, un porte-nom solide à étiquette interchangeable et une serrure très robuste sont inclus. La hauteur de la fente d’introduction et le rétrécissement du conduit protègent néanmoins le courrier contre tout retrait indésirable.

Équipement

Porte-nom en plastique BASIC, type 2 : porte-nom en polycarbonate transparent. L’étiquette se remplace par l’avant.

Caractéristiques de cet ensemble de boîtes aux lettres

- Gamme : BASIC Horizontal
- Installation : sur colonne
- Finition : RAL au choix
- Dimensions hors tout : l 383 × H 1472 × P 430 mm
- 6 boîtes aux lettres, 1 module fonctionnel, 1 module d’accessoires
- Finition des boîtes : RAL au choix
- Type de fixation : poteaux à visser
- Matériau de base : acier inoxydable V2A 1.4301. Finition : thermolaquage ou acier inoxydable brossé

Informations importantes :

Protection contre l’eau : un emplacement abrité, si possible sous un auvent, contribue à protéger votre courrier. Les envois doivent être entièrement introduits et le volet d’introduction doit être fermé.

Montage : l’ensemble choisi nécessite un support adapté offrant une capacité portante suffisante. Respectez les instructions de montage et le type de fixation configuré.

Product properties

Série	BASIC
Fonctions	Casier à paquets
Nombre de boîtes	avec 1 boîte à paquets, avec 6 boîtes aux lettres
Inscription du nom	Badge d'identification
Type de montage	Autonome
Matériau de base	Acier inoxydable V2A 1.4301
Prélèvement de poste	Face avant
Surface/couleur	RAL au choix (selon le tableau des couleurs)

Briefkasten Manufaktur Lippe GmbH
Werler Straße 60
32105 Bad Salzuflen

www.briefkasten-manufaktur.de
info@briefkasten-manufaktur.de
Tel.: +49 5222 807110

Geschäftsführer Oliver Woineck
Ust.ID.Nr. DE303690847
Handelsregister Amtsgericht Lemgo, HRB 8618

Dimensions

Hauteur du caisson individuel en mm	110
Largeur du caisson individuel en mm	370
Hauteur de construction en mm	1472
Largeur totale en mm	383
Profondeur en mm	430

Dimension drawing

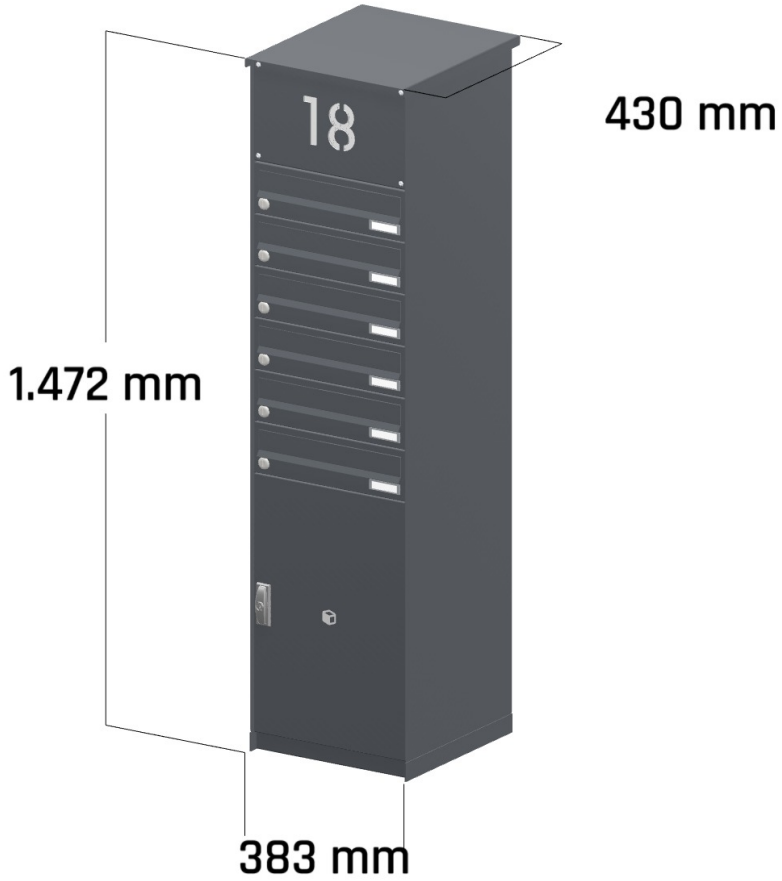

Briefkasten Manufaktur Lippe GmbH
Werler Straße 60
32105 Bad Salzuflen

www.briefkasten-manufaktur.de
info@briefkasten-manufaktur.de
Tel.: +49 5222 807110

Geschäftsführer Oliver Woineck
Ust.ID.Nr. DE303690847
Handelsregister Amtsgericht Lemgo, HRB 8618

More images





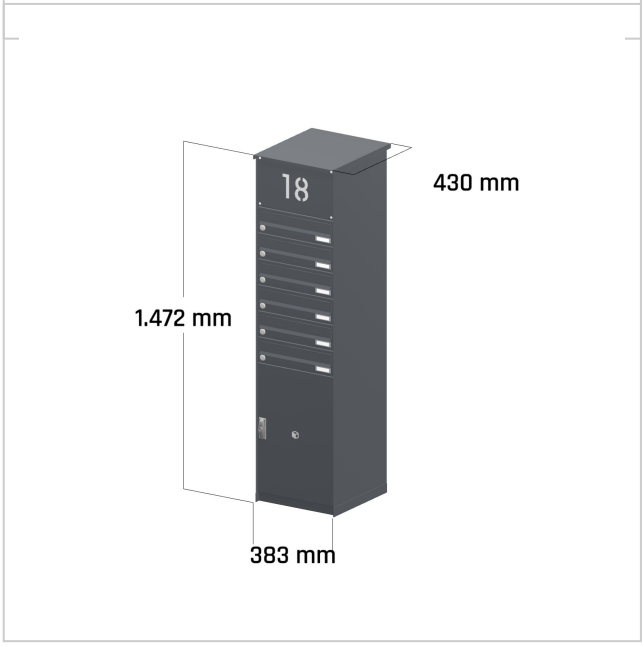

Briefkasten Manufaktur Lippe GmbH
Werler Straße 60
32105 Bad Salzuflen

www.briefkasten-manufaktur.de
info@briefkasten-manufaktur.de
Tel.: +49 5222 807110

Geschäftsführer Oliver Woineck
Ust.ID.Nr. DE303690847
Handelsregister Amtsgericht Lemgo, HRB 8618