Système de 3 boîtes aux lettres en applique Design BASIC 385A- VA AP - Acier inoxydable V2A, brossé | 300x110x385 mm (LxHxP) - ?? Normal 12 litres | Acier inoxydable, brossé | avec 3 boîtes aux lettres (1x3)



Product number 385A-VA-3S

Product description

Ensemble de boîtes aux lettres en applique étroit BASIC 385A pour 3 logements – Acier inoxydable V2A brossé

L’ensemble de boîtes aux lettres BASIC 385A en applique pour 3 logements est une solution murale robuste pour immeubles d’habitation, petites résidences ainsi que bâtiments de bureaux et cabinets. La version S organisée verticalement réduit l’encombrement horizontal et exploite la hauteur de mur disponible de manière particulièrement efficace.

L’ensemble est réalisé en acier inoxydable V2A de haute qualité, finition brossée. Les boîtes, le revêtement et l’auvent forment une unité intemporelle, facile d’entretien et robuste en acier inoxydable.

Chaque case postale mesure 300 × 110 × 385 mm (L × H × P) et offre env. 12 litres de volume. L’ouverture d’insertion de 35 × 265 mm est conçue pour les envois DIN C4 en format portrait. Les portes s’ouvrent de gauche à droite ; chaque boîte est livrée avec deux clés avec numéro et une plaque porte-nom interchangeable sous la trappe d’insertion.

Les avantages de l’ensemble en applique BASIC 385A en un coup d’œil

Gain de place en largeur

La configuration en S organise 3 cases postales davantage en hauteur et réduit l’encombrement horizontal sur la façade.

Ouverture DIN C4 et volume de 12 litres

Les cases postales de 300 × 110 × 385 mm (L × H × P) offrent chacune env. 12 litres de volume. L’ouverture d’insertion de 35 × 265 mm accepte également les envois DIN C4 en format portrait.

Briefkasten Manufaktur Lippe GmbH
Werler Straße 60
32105 Bad Salzuflen

www.briefkasten-manufaktur.de
info@briefkasten-manufaktur.de
Tel.: +49 5222 807110

Geschäftsführer Oliver Woineck
Ust.ID.Nr. DE303690847
Handelsregister Amtsgericht Lemgo, HRB 8618

Insertion silencieuse et attribution sécurisée

La lèvre en caoutchouc atténue la trappe d’insertion. Des serrures robustes, deux clés numérotées et des plaques porte-nom protégées garantissent une utilisation clairement attribuée des cases postales.

Rail de montage pour fixation murale

L’ensemble en applique est conçu pour une fixation directe sur la façade. Un rail de montage facilite la pose ; le matériel de fixation avec vis et chevilles est inclus dans la version décrite.

Complètement en acier inoxydable brossé

La version V2A associe une surface métallique de grande qualité à une construction robuste pour des ensembles de boîtes aux lettres en applique durables. L’ensemble est fabriqué en Allemagne par la Briefkasten Manufaktur.

Équipement de l'ensemble de boîtes aux lettres BASIC 385A

Ensemble de boîtes aux lettres

Nombre de boîtes 3 cases postales fermables séparément
Case individuelle 300 × 110 × 385 mm (L × H × P)
Volume Environ 12 litres par case
Matériau Acier inoxydable V2A 1.4301, brossé
Surface Acier inoxydable V2A 1.4301, brossé
Norme DIN EN 13724

Courrier et utilisation

Ouverture d’insertion 35 × 265 mm, adapté aux envois DIN C4 en format portrait
Trappes d’insertion Avec lèvre en caoutchouc atténuatrice de bruit
Retrait du courrier Par l’avant
Ouverture des portes De gauche à droite
Clés 2 clés avec numéro par boîte
Plaque porte-nom Plaque porte-nom interchangeable sous la trappe d’insertion

Habillage et montage mural

Habillage latéral Conception affleurante
Auvent Construction massive assortie à l’ensemble
Type de montage Fixation murale en applique
Aide au montage Rail de montage
Matériel de fixation Vis et chevilles fournis ; vérifier l’adéquation au support mural sur site
Fabrication Fabriqué en Allemagne par Briefkasten Manufaktur Lippe

Remarque sur la fixation murale

Le mur doit être plan et suffisamment porteur. Les vis et chevilles fournies ne doivent être utilisées que si elles conviennent à la structure murale existante ; pour d’autres supports ou pour des systèmes d’isolation thermique par l’extérieur, des solutions de fixation adaptées doivent être déterminées sur chantier.

Briefkasten Manufaktur Lippe GmbH
Werler Straße 60
32105 Bad Salzuflen

www.briefkasten-manufaktur.de
info@briefkasten-manufaktur.de
Tel.: +49 5222 807110

Geschäftsführer Oliver Woineck
Ust.ID.Nr. DE303690847
Handelsregister Amtsgericht Lemgo, HRB 8618

Remarque sur la protection contre les intempéries

Le courrier est protégé au mieux contre l’humidité et la saleté uniquement lorsque les envois sont entièrement insérés et que la trappe d’insertion est fermée. Des lettres ou des magazines dépassant peuvent empêcher la fermeture complète de la trappe.

Product properties

Série	BASIC
Caisses individuelles par volume	Normal > 10 litres
Inscription du nom	Badge d'identification
Matériau de base	Acier inoxydable V2A 1.4301
Prélèvement de poste	Face avant
Surface/couleur	Meulé
Type de montage	En saillie
Nombre de boîtes	avec 3 boîtes aux lettres

Briefkasten Manufaktur Lippe GmbH
Werler Straße 60
32105 Bad Salzuflen

www.briefkasten-manufaktur.de
info@briefkasten-manufaktur.de
Tel.: +49 5222 807110

Geschäftsführer Oliver Woineck
Ust.ID.Nr. DE303690847
Handelsregister Amtsgericht Lemgo, HRB 8618

Dimensions

Hauteur du caisson individuel en mm	110,0
Largeur du caisson individuel en mm	300,0
Volume en litres	12
Hauteur de la fente d'introduction du courrier en mm	35,0
Largeur de la fente d'introduction du courrier en mm	265,0
Hauteur de la boîte aux lettres en mm	330,0
Largeur de la boîte aux lettres en mm	300,0
Largeur totale en mm	308,0
Profondeur en mm	435,0
Poids en kg	20
État de livraison	La livraison s'effectue entièrement montée.

Briefkasten Manufaktur Lippe GmbH
Werler Straße 60
32105 Bad Salzuflen

www.briefkasten-manufaktur.de
info@briefkasten-manufaktur.de
Tel.: +49 5222 807110

Geschäftsführer Oliver Woineck
Ust.ID.Nr. DE303690847
Handelsregister Amtsgericht Lemgo, HRB 8618

Dimension drawing

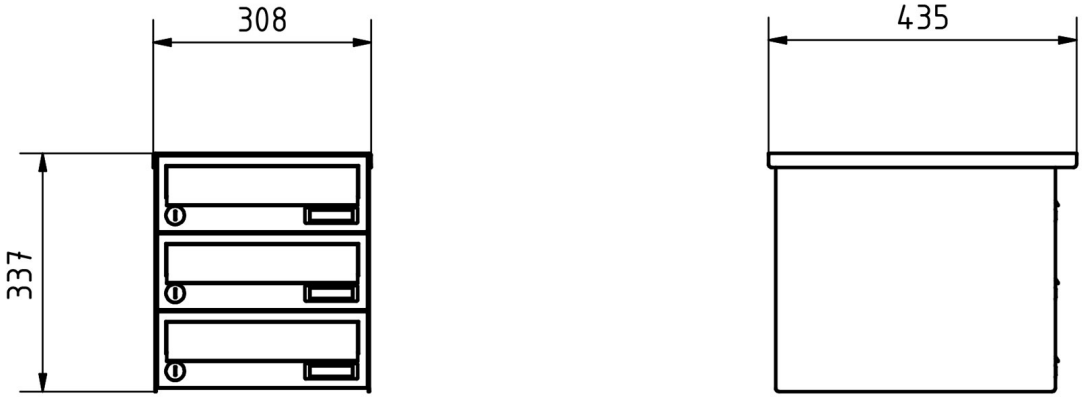

Briefkasten Manufaktur Lippe GmbH
Werler Straße 60
32105 Bad Salzuflen

www.briefkasten-manufaktur.de
info@briefkasten-manufaktur.de
Tel.: +49 5222 807110

Geschäftsführer Oliver Woineck
Ust.ID.Nr. DE303690847
Handelsregister Amtsgericht Lemgo, HRB 8618

More images





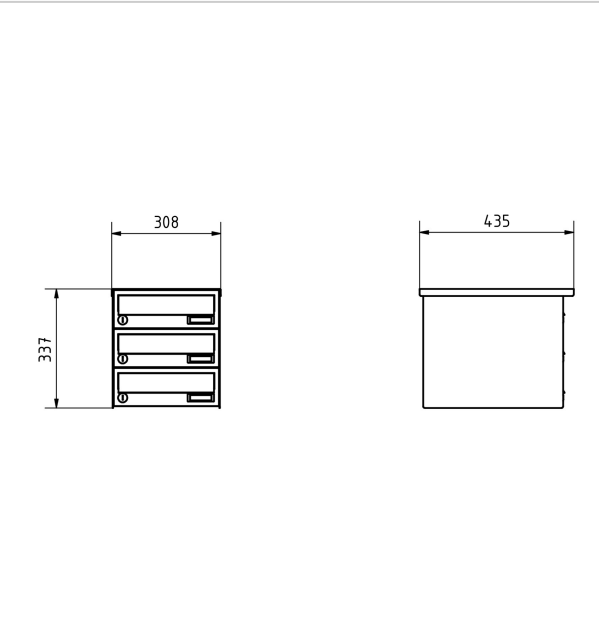



Briefkasten Manufaktur Lippe GmbH
Werler Straße 60
32105 Bad Salzuflen

www.briefkasten-manufaktur.de
info@briefkasten-manufaktur.de
Tel.: +49 5222 807110

Geschäftsführer Oliver Woineck
Ust.ID.Nr. DE303690847
Handelsregister Amtsgericht Lemgo, HRB 8618



Briefkasten Manufaktur Lippe GmbH
Werler Straße 60
32105 Bad Salzuflen

www.briefkasten-manufaktur.de
info@briefkasten-manufaktur.de
Tel.: +49 5222 807110

Geschäftsführer Oliver Woineck
Ust.ID.Nr. DE303690847
Handelsregister Amtsgericht Lemgo, HRB 8618