Bloc de 10 boîtes aux lettres sur pied Design BASIC 385P ST-T avec boîtier pour sonnette - Acier inoxydable - RAL 7016 anthracite | Droite | Bicolore acier inoxydable brossé | RAL 7016 gris anthracite | avec 10 boîtes aux lettres



Product number 385P-7016VA-10S-SP-R

Product description

Système de boîtes aux lettres autoportant BASIC 385P avec module sonnette/interphone à droite pour 10 logements – BI-Color acier inoxydable / RAL 7016 – version étroite

Le système de boîtes aux lettres autoportant BASIC 385P pour 10 logements associe 10 compartiments postaux utilisables séparément à un caisson fonction sonnette intégré. Ainsi, la réception du courrier, les boutons de sonnette et la préparation pour une technique d'interphone compatible sont réunis dans une solution d'entrée robuste et visuellement homogène pour grands immeubles résidentiels, ensembles d'habitation et biens commerciaux. Le module sonnette/interphone est positionné à droite de l'ensemble de boîtes aux lettres dans cette variante.

Les caissons des boîtes aux lettres sont en acier galvanisé et thermolaqués en RAL 7016 gris anthracite à structure fine mate. Des trappes d'insertion brossées en acier inoxydable apportent un accent BI-Color de haute qualité. Le habillage latéral et le toit pare-pluie sont en acier inoxydable V2A et thermolaqués assortis en RAL 7016. Les éléments porteurs massifs en profilé aluminium anodisé, également revêtus en gris anthracite, confèrent un support sûr et très robuste à l'ensemble.

Chacun des 10 compartiments postaux a un volume d'environ 12 litres. L'ouverture d'insertion de 35 × 265 mm est conçue pour des envois DIN C4 en format portrait. Une lèvre en caoutchouc réduisant le bruit diminue les chocs de la trappe d'insertion. Le retrait du courrier s'effectue par l'avant ; les portes d'accès s'ouvrent de la gauche vers la droite. Chaque boîte est fournie avec deux clés numérotées et une plaque nominative interchangeable située sous la trappe d'insertion.

Les avantages du système BASIC 385P en un coup d'œil

Caisson fonction sonnette intégré à droite

Briefkasten Manufaktur Lippe GmbH
Werler Straße 60
32105 Bad Salzuflen

www.briefkasten-manufaktur.de
info@briefkasten-manufaktur.de
Tel.: +49 5222 807110

Geschäftsführer Oliver Woineck
Ust.ID.Nr. DE303690847
Handelsregister Amtsgericht Lemgo, HRB 8618

L’installation combine 10 boîtes aux lettres avec 10 boutons de sonnette en acier inoxydable et une ouverture pour interphone avec adaptateur universel. Il en résulte une solution centrale et organisée pour le courrier et la communication avec les visiteurs.

Ouverture DIN C4 avec 12 litres de volume

Les boîtes offrent chacune environ 12 litres de capacité postale. L’ouverture d’insertion de 35 × 265 mm accepte des envois DIN C4 en format portrait, sans nécessiter de plier inutilement des enveloppes plus grandes.

Préparée pour la communication de porte

L’ouverture pour interphone avec adaptateur universel est prévue pour de nombreux haut-parleurs encastrables du commerce. Le haut-parleur encastrable ou le système d’interphone proprement dit ne font pas partie de l’équipement de base.

Éléments porteurs massifs en aluminium

Les éléments porteurs massifs en profilé aluminium anodisé constituent la base stable du BASIC 385P. Ils sont thermolaqués et disponibles pour montage par vis ou pour scellement dans le béton.

BI-Color acier inoxydable / RAL 7016

Des trappes d’insertion en acier inoxydable brossé créent un contraste de haute qualité avec les caissons anthracite. Cette combinaison de matériaux robuste allie esthétique moderne et durabilité au quotidien.

Équipement du système BASIC 385P

Système de boîtes aux lettres

Nombre de boîtes 10 compartiments postaux utilisables séparément
Dimensions boîte 300 × 110 × 385 mm (L × H × P) par compartiment
Volume postal Environ 12 litres par boîte
Matériau Acier galvanisé ; habillage latéral et toit pare-pluie en acier inoxydable V2A
Finition BI-Color : RAL 7016 gris anthracite avec trappes d’insertion en acier inoxydable brossé
Ouverture d’insertion 35 × 265 mm, adapté pour DIN C4 en format portrait
Norme Boîtes conformes à la norme DIN EN 13724

Module sonnette et interphone

Caisson fonction sonnette Acier galvanisé, thermolaqué assorti
Position Droite
Boutons de sonnette 10 boutons ronds en acier inoxydable type 4
Ouverture pour interphone Avec adaptateur universel pour haut-parleurs encastrables courants
Haut-parleur encastrable Non inclus dans la livraison
Plaque nominative Conçue pour être résistante aux enfoncements et aux chocs

Éléments porteurs massifs en aluminium

Éléments porteurs Profilé en aluminium massif anodisé
Revêtement Thermolaqué en RAL 7016 gris anthracite
Modes de montage Montage par vissage ou scellement dans le béton

Briefkasten Manufaktur Lippe GmbH
Werler Straße 60
32105 Bad Salzuflen

www.briefkasten-manufaktur.de
info@briefkasten-manufaktur.de
Tel.: +49 5222 807110

Geschäftsführer Oliver Woineck
Ust.ID.Nr. DE303690847
Handelsregister Amtsgericht Lemgo, HRB 8618

Montage par vissage Éléments porteurs disponibles en 1200 ou 1600 mm
Scellement dans le béton Éléments porteurs disponibles en 1600 ou 2000 mm
État de livraison Éléments porteurs et ensemble de boîtes livrés en parties pour faciliter le montage
Fabrication Fabriqué en Allemagne par Briefkasten Manufaktur Lippe

Remarque concernant le module sonnette/interphone

L'adaptateur universel convient à de nombreux haut-parleurs encastrables du commerce. Le système d'interphone ou le haut-parleur encastrable, l'alimentation électrique et le câblage ne font pas partie de l'équipement de base décrit et doivent être prévus en fonction du système prévu.

Montage sur un fondement

Pour un montage par vissage, un fondement plan et suffisamment porteur est nécessaire. Les éléments de fixation doivent être choisis en fonction du fondement, du poids de l'installation et des conditions locales de pose.

Montage par scellement

Pour la version à sceller, les éléments porteurs aluminium allongés sont ancrés verticalement dans une fondation en béton dimensionnée de manière adéquate. La taille du fondement et la profondeur d'enrobage doivent être adaptées à la nature du sol, aux dimensions de l'installation et aux charges locales.

Remarque concernant la protection contre les intempéries

Le toit pare-pluie, l'habillage latéral ajusté et les goulottes d'évacuation soutiennent la protection contre les intempéries. Les envois doivent être entièrement introduits pour permettre la fermeture complète des trappes d'insertion. Par conditions météorologiques extrêmes, une faible humidité peut pénétrer malgré une exécution conforme aux normes.

Product properties

Matériau de base	acier, galvanisé, Aluminium AlMg3 W19, Acier inoxydable V2A 1.4301
Série	BASIC
Nombre de boutons de sonnette	10 boutons-poussoirs
Fonctions	Détecteur lumineux, Poste d'interphonie
Boîte de fonctions préparée pour le fabricant	GIRA, Busch Jaeger, Siedle, STR Électronique, ELCOM, TCS, Ritto, ALGO, Telegärtner, Auerswald, Legrand Bticino, Comelit
Caisses individuelles par volume	Normal > 10 litres
Inscription du nom	Badge d'identification
Type de montage	Autonome
Surface/couleur	RAL 7016 gris anthracite, Meulé
Prélèvement de poste	Face avant
Nombre de boîtes	avec 10 boîtes aux lettres

Briefkasten Manufaktur Lippe GmbH
Werler Straße 60
32105 Bad Salzuflen

www.briefkasten-manufaktur.de
info@briefkasten-manufaktur.de
Tel.: +49 5222 807110

Geschäftsführer Oliver Woineck
Ust.ID.Nr. DE303690847
Handelsregister Amtsgericht Lemgo, HRB 8618

Dimensions

Hauteur du caisson individuel en mm	110,0
Largeur du caisson individuel en mm	300,0
Volume en litres	12
Hauteur de la fente d'introduction du courrier en mm	35,0
Largeur de la fente d'introduction du courrier en mm	265,0
Hauteur de construction en mm	1200,0 | 1600,0
Largeur totale en mm	700,0
Profondeur en mm	435,0
Poids en kg	78
État de livraison	La livraison est effectuée en blocs ; éléments sur pied et boîte aux lettres livrés séparément.

Dimension drawing

Briefkasten Manufaktur Lippe GmbH
Werler Straße 60
32105 Bad Salzuflen

www.briefkasten-manufaktur.de
info@briefkasten-manufaktur.de
Tel.: +49 5222 807110

Geschäftsführer Oliver Woineck
Ust.ID.Nr. DE303690847
Handelsregister Amtsgericht Lemgo, HRB 8618

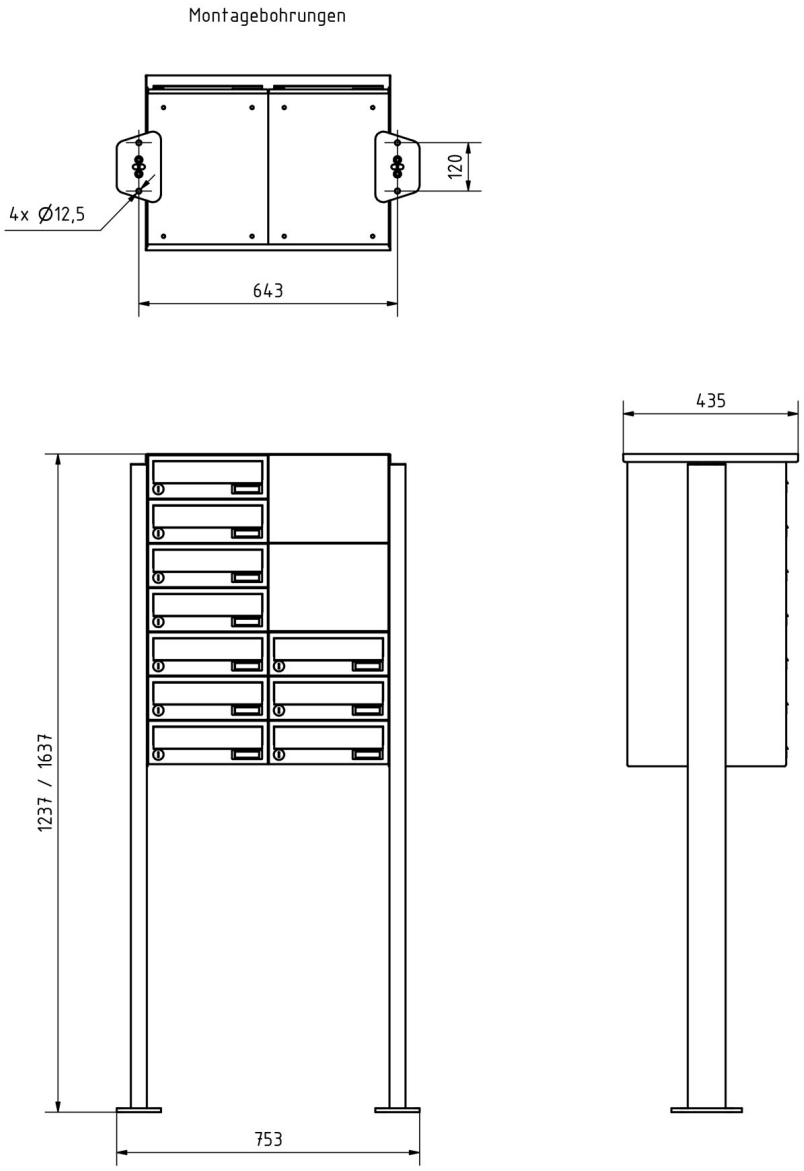

Briefkasten Manufaktur Lippe GmbH
Werler Straße 60
32105 Bad Salzuflen

www.briefkasten-manufaktur.de
info@briefkasten-manufaktur.de
Tel.: +49 5222 807110

Geschäftsführer Oliver Woineck
Ust.ID.Nr. DE303690847
Handelsregister Amtsgericht Lemgo, HRB 8618

More images

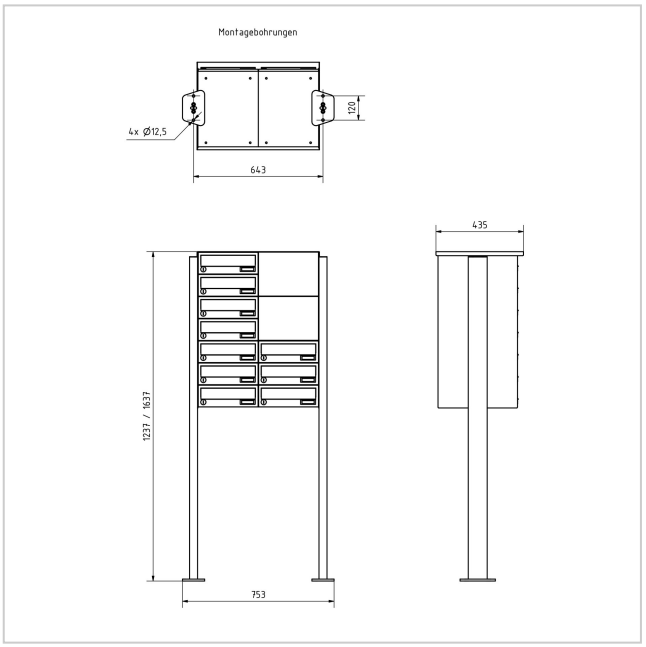







Briefkasten Manufaktur Lippe GmbH
Werler Straße 60
32105 Bad Salzuflen

www.briefkasten-manufaktur.de
info@briefkasten-manufaktur.de
Tel.: +49 5222 807110

Geschäftsführer Oliver Woineck
Ust.ID.Nr. DE303690847
Handelsregister Amtsgericht Lemgo, HRB 8618









Briefkasten Manufaktur Lippe GmbH
Werler Straße 60
32105 Bad Salzuflen

www.briefkasten-manufaktur.de
info@briefkasten-manufaktur.de
Tel.: +49 5222 807110

Geschäftsführer Oliver Woineck
Ust.ID.Nr. DE303690847
Handelsregister Amtsgericht Lemgo, HRB 8618





Briefkasten Manufaktur Lippe GmbH
Werler Straße 60
32105 Bad Salzuflen

www.briefkasten-manufaktur.de
info@briefkasten-manufaktur.de
Tel.: +49 5222 807110

Geschäftsführer Oliver Woineck
Ust.ID.Nr. DE303690847
Handelsregister Amtsgericht Lemgo, HRB 8618