Boîte aux lettres à encastrer BASIC 382U UP - RAL 7016 gris anthracite | RAL 7016 gris anthracite, structure fine mate | 100mm de profondeur | avec 1 boîte aux lettres



Product number 382U-7016-1-100

Product description

Boîte aux lettres encastrable BASIC 382U UP - RAL 7016 gris anthracite

Boîte aux lettres encastrable moderne - fabriquée en Allemagne par Briefkasten Manufaktur.

La boîte aux lettres est en acier galvanisé, peint par poudrage en gris anthracite RAL 7016. La finition de très haute qualité et le concept bien pensé font de cette boîte encastrable notre best-seller. Un rebord d'écoulement pour une protection optimale contre l'eau, une lèvre en caoutchouc continue pour un dépôt silencieux, la plaque porte-nom interchangeable solide, un support de maintien du courrier pratique et la serrure très robuste caractérisent cette boîte aux lettres encastrable. Le cadre encastrable en acier inoxydable V2A est équipé d'un joint en mousse caoutchouc et garantit une très grande longévité.

Grâce à la conception, l'auto-montage est simple.

- Boîte aux lettres encastrable en acier galvanisé, peint par poudrage en gris anthracite RAL 7016.
- L'ensemble est fabriqué par Briefkasten Manufaktur. Fabrication de qualité allemande « Made in Germany ».
- La boîte aux lettres est conforme à la norme DIN/EN 13724. Ouverture d'introduction (3,5 cm x 32,5 cm) pour format C4 en paysage, permettant d'y insérer de grands courriers sans les plier.
- Trappe d'introduction avec joint en caoutchouc anti-bruit pour un dépôt du courrier très silencieux.
- La porte s'ouvre de gauche à droite.
- Incl. 2 clés avec numéro de clé, plaque porte-nom interchangeable (Type 2) sous la trappe d'introduction et support de maintien du courrier.
- Grande capacité grâce à une profondeur de boîte aux lettres optionnelle +50 mm = env. 17 l. Convient aux entreprises et aux foyers avec un très grand volume de courrier.
- Cadre de recouvrement pour enduit en profilé d'angle inox 25 x 58 mm, peint par poudrage en couleur RAL.

Information importante :

Briefkasten Manufaktur Lippe GmbH
Werler Straße 60
32105 Bad Salzuflen

www.briefkasten-manufaktur.de
info@briefkasten-manufaktur.de
Tel.: +49 5222 807110

Geschäftsführer Oliver Woineck
Ust.ID.Nr. DE303690847
Handelsregister Amtsgericht Lemgo, HRB 8618

Le courrier n'est protégé de l'humidité et de la saleté que si le dépôt est complet et la trappe fermée. Dans certaines conditions météorologiques extrêmes, de l'eau peut toutefois pénétrer (selon DIN EN 13724 jusqu'à 1 ccm). Ceci ne constitue pas un motif de réclamation.

Product properties

Matériau de base	acier, galvanisé
Série	BASIC
Caisses individuelles par volume	Normal > 10 litres
Inscription du nom	Badge d'identification
Surface/couleur	RAL 7016 gris anthracite
Prélèvement de poste	Face avant
Nombre de boîtes	avec 1 boîte aux lettres
Type de montage	Encastré

Dimensions

Hauteur du caisson individuel en mm	330,0
Largeur du caisson individuel en mm	355,0
Volume en litres	12,0 | 17,0
Hauteur de la fente d'introduction du courrier en mm	35,0
Largeur de la fente d'introduction du courrier en mm	325,0
Hauteur de la boîte aux lettres en mm	380,0
Largeur de la boîte aux lettres en mm	405,0
Largeur totale en mm	405,0
Profondeur en mm	100,0 | 150,0
Poids en kg	6
État de livraison	Livré entièrement monté.

Briefkasten Manufaktur Lippe GmbH
Werler Straße 60
32105 Bad Salzuflen

www.briefkasten-manufaktur.de
info@briefkasten-manufaktur.de
Tel.: +49 5222 807110

Geschäftsführer Oliver Woineck
Ust.ID.Nr. DE303690847
Handelsregister Amtsgericht Lemgo, HRB 8618

More images







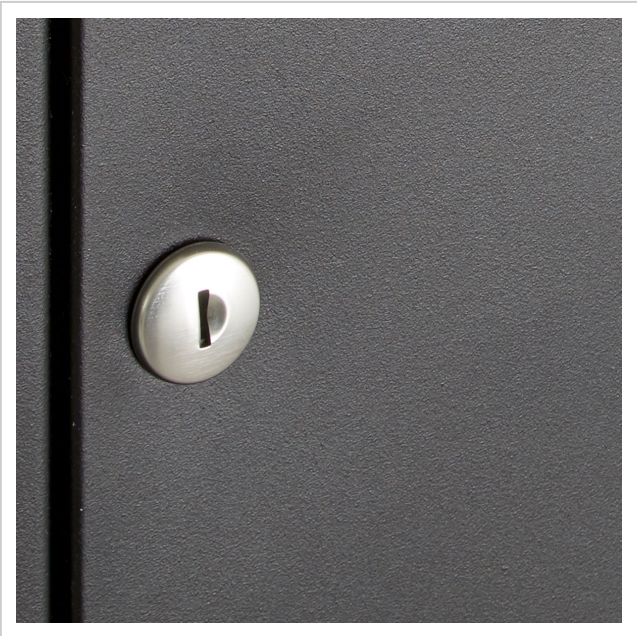

Briefkasten Manufaktur Lippe GmbH
Werler Straße 60
32105 Bad Salzuflen

www.briefkasten-manufaktur.de
info@briefkasten-manufaktur.de
Tel.: +49 5222 807110

Geschäftsführer Oliver Woineck
Ust.ID.Nr. DE303690847
Handelsregister Amtsgericht Lemgo, HRB 8618





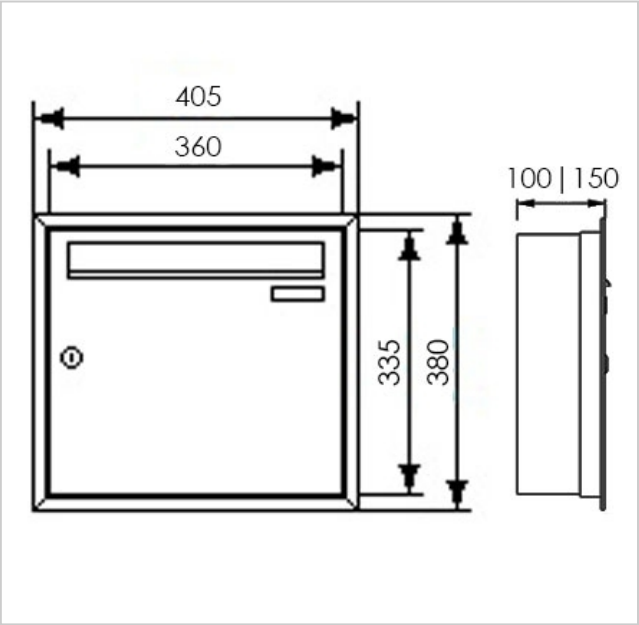

Briefkasten Manufaktur Lippe GmbH
Werler Straße 60
32105 Bad Salzuflen

www.briefkasten-manufaktur.de
info@briefkasten-manufaktur.de
Tel.: +49 5222 807110

Geschäftsführer Oliver Woineck
Ust.ID.Nr. DE303690847
Handelsregister Amtsgericht Lemgo, HRB 8618