Ensemble de 6 boîtes aux lettres (2x3) autoportant GOETHE ST-Q-400 - RAL au choix | 400mm de profondeur | avec 6 boîtes aux lettres (2x3)



Product number 215-STQ-6-400

Product description

Ensemble de boîtes aux lettres 6 unités 2x3 autoportant GOETHE ST-Q-400 - RAL au choix

Ensemble autoportant de 6 boîtes aux lettres avec des caissons horizontaux de 400 mm de profondeur et élégants éléments de pied rectangulaires. La boîte aux lettres moderne GOETHE est idéale pour un espace d'entrée exigeant. La forme sobre sans serrure visible confère à cette boîte une allure particulièrement élégante.

Les dimensions des caissons individuels offrent un volume d'environ 32 litres ; la grande fente d'insertion garantit que les enveloppes format C4, les magazines ou le courrier accumulé après une absence de plusieurs jours ne seront pas froissés. La serrure innovante Push-Key est dissimulée à l'intérieur de la boîte aux lettres. Il suffit d'insérer la clé dans l'ouverture prévue (aucune rotation nécessaire) et la porte s'ouvre. Grâce à l'emplacement de la serrure, la porte de retrait empêche le courrier de vous tomber dessus. La bordure d'écoulement protège de manière optimale le courrier intérieur contre les intempéries. La trappe d'insertion est équipée d'amortisseurs d'axe de haute qualité, garantissant une fermeture silencieuse sans cliquetis gênant causé par les intempéries. Les plaques nominatives interchangeables en plexiglas se manipulent facilement par l'avant ; pour une esthétique optimale, nous recommandons la plaque affleurante avec gravure laser (voir Accessoires). La deuxième plaque nominative est dotée d'une insertion « Publicité Oui/Non ».

Les ensembles de boîtes aux lettres de la collection GOETHE se distinguent par l'utilisation systématique d'acier inoxydable et d'aluminium. Le résultat est une très grande longévité et durabilité. La construction a été développée par nos propres ingénieurs en vue d'une grande flexibilité et modularité, d'un montage simple des pièces détachées et d'une installation par le client sans complication. Pour toutes les installations GOETHE, les pièces détachées sont disponibles directement dans notre boutique.

Grâce à la conception, l'installation par le client est simple.

Briefkasten Manufaktur Lippe GmbH
Werler Straße 60
32105 Bad Salzuflen

www.briefkasten-manufaktur.de
info@briefkasten-manufaktur.de
Tel.: +49 5222 807110

Geschäftsführer Oliver Woineck
Ust.ID.Nr. DE303690847
Handelsregister Amtsgericht Lemgo, HRB 8618

Modèle d'utilité protégé selon DPMA, dossier n° DE: 20 2021 101 679.5

- Boîte aux lettres autoportante 6 places en acier inoxydable et aluminium.
- Boîtes aux lettres en acier inoxydable 1.4016 (acier inoxydable magnétique, non rouillant), thermolaquées dans la couleur RAL au choix.
- Fabrication de qualité - Fabriqué en Allemagne par Briefkasten Manufaktur Lippe.
- Serrure innovante Push-Key avec 2 clés par boîte.
- L'insertion du courrier et le retrait s'effectuent par l'avant. Trappe d'insertion avec amortisseurs de haute qualité pour une mise du courrier très silencieuse.
- Les boîtes aux lettres sont conformes à la DIN/EN 13724. Taille d'ouverture (3,5 cm x 36,0 cm) pour C4 à l'horizontale, permettant d'introduire de grands courriers sans les plier.
- Les portes de retrait s'ouvrent de haut en bas. Ainsi, le courrier ne risque pas de vous tomber dessus.
- Plaque nominative en plexiglas pour inscription du nom et deuxième plaque nominative « Publicité Oui/Non » par boîte.
- Protection optimale contre la pluie grâce à des arêtes d'écoulement et à un auvent en aluminium 3 mm AlMg3 W19, thermolaqué dans la couleur RAL au choix.
- Revêtement latéral en aluminium 3 mm AlMg3 W19, thermolaqué dans la couleur RAL au choix.
- Paroi arrière en acier inoxydable V2A 1.4301 de 1 mm, thermolaquée dans la couleur RAL au choix.
- Les colonnes de support L 40 mm x P 80 mm sont en acier inoxydable V2A 1.4301 d'épaisseur 2 mm, thermolaquées dans la couleur RAL, pour scellement dans le béton ou montage par vissage.

Information importante :

Pour obtenir une protection optimale du courrier contre l'eau, la boîte aux lettres ou l'ensemble de boîtes aux lettres devrait, si possible, être placé sous un auvent.

Le contenu du courrier n'est protégé contre l'eau que s'il est entièrement déposé dans le caisson et si la trappe d'insertion est fermée. Du courrier non complètement inséré permet l'entrée d'humidité et de saleté dans la boîte aux lettres. Cette installation est protégée contre l'infiltration d'eau selon la norme DIN EN 13724. L'infiltration d'eau ne constitue pas un motif de réclamation.

Product properties

Surface/couleur	RAL 9005 noir profond, RAL 3004 rouge pourpre, DB 703 fer micacé, RAL 7016 gris anthracite, RAL au choix (selon le tableau des couleurs), RAL 9007 aluminium gris, RAL 9016 blanc trafic
Série	GOETHE
Nombre de boîtes	avec 6 boîtes aux lettres
Inscription du nom	Badge d'identification
Matériau de base	Aluminium AlMg3 W19, Acier inoxydable V2A 1.4301, Acier inoxydable 1.4016 (acier inoxydable magnétique)
Type de montage	Autonome
Prélèvement de poste	Face avant
Caisses individuelles par volume	Grand > 16 litres

Briefkasten Manufaktur Lippe GmbH
Werler Straße 60
32105 Bad Salzuflen

www.briefkasten-manufaktur.de
info@briefkasten-manufaktur.de
Tel.: +49 5222 807110

Geschäftsführer Oliver Woineck
Ust.ID.Nr. DE303690847
Handelsregister Amtsgericht Lemgo, HRB 8618

Dimensions

Largeur en mm	1
Hauteur en mm	1
Hauteur du caisson individuel en mm	200,0
Largeur du caisson individuel en mm	400,0
Volume en litres	32
Hauteur de la fente d'introduction du courrier en mm	35,0
Largeur de la fente d'introduction du courrier en mm	360,0
Hauteur de la boîte aux lettres en mm	600,0
Largeur de la boîte aux lettres en mm	800,0
Hauteur de construction en mm	1200,0 | 1500,0 | 1700,0 + 23,0
Largeur totale en mm	888,0
Profondeur en mm	400,0 + 25,0 Toit de pluie
Poids en kg	85
État de livraison	Livraison en blocs, éléments de stand / boîte aux lettres divisés

Dimension drawing

Briefkasten Manufaktur Lippe GmbH
Werler Straße 60
32105 Bad Salzuflen

www.briefkasten-manufaktur.de
info@briefkasten-manufaktur.de
Tel.: +49 5222 807110

Geschäftsführer Oliver Woineck
Ust.ID.Nr. DE303690847
Handelsregister Amtsgericht Lemgo, HRB 8618

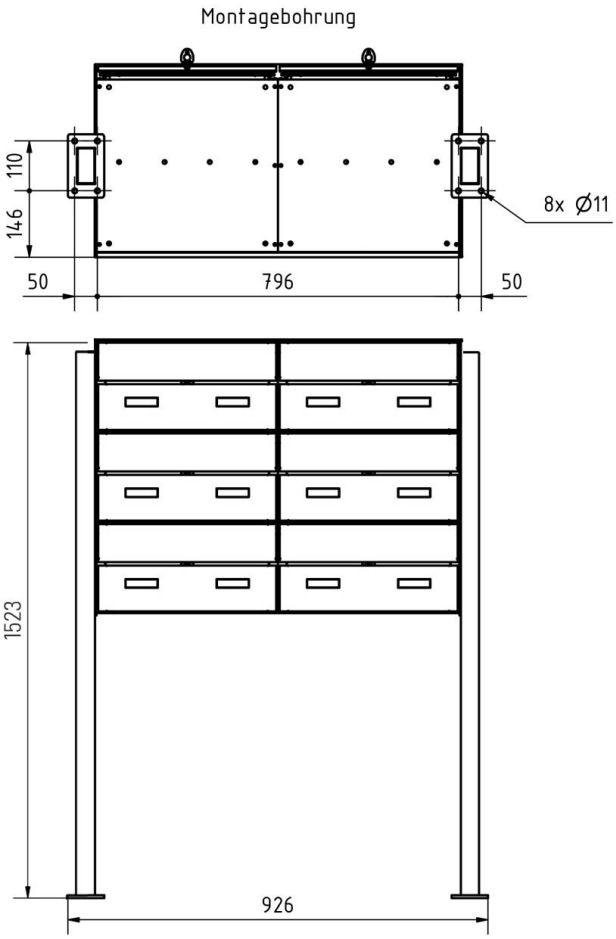

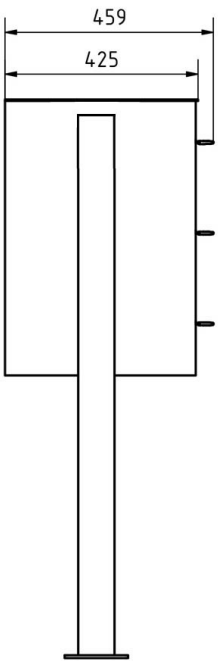

Briefkasten Manufaktur Lippe GmbH
Werler Straße 60
32105 Bad Salzuflen

www.briefkasten-manufaktur.de
info@briefkasten-manufaktur.de
Tel.: +49 5222 807110

Geschäftsführer Oliver Woineck
Ust.ID.Nr. DE303690847
Handelsregister Amtsgericht Lemgo, HRB 8618

More images







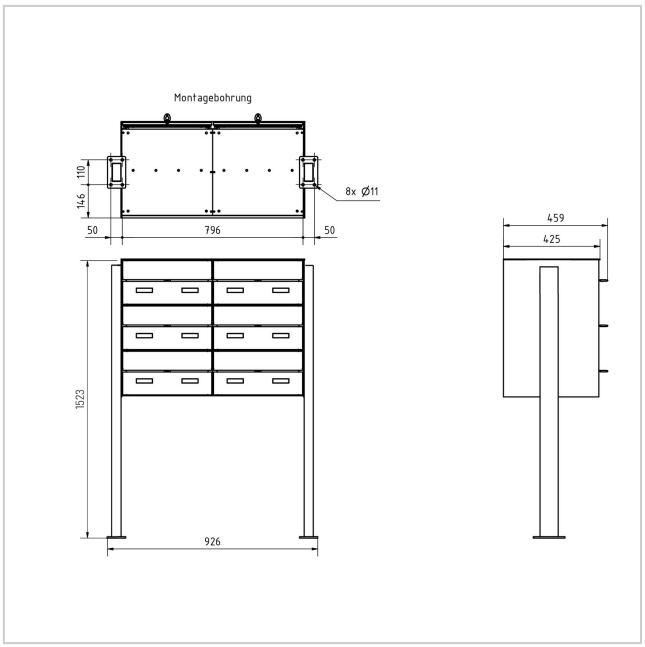

Briefkasten Manufaktur Lippe GmbH
Werler Straße 60
32105 Bad Salzuflen

www.briefkasten-manufaktur.de
info@briefkasten-manufaktur.de
Tel.: +49 5222 807110

Geschäftsführer Oliver Woineck
Ust.ID.Nr. DE303690847
Handelsregister Amtsgericht Lemgo, HRB 8618





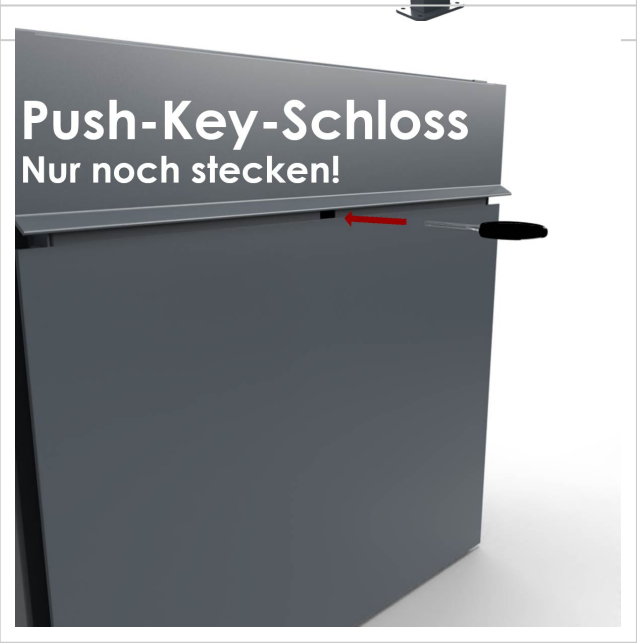

Briefkasten Manufaktur Lippe GmbH
Werler Straße 60
32105 Bad Salzuflen

www.briefkasten-manufaktur.de
info@briefkasten-manufaktur.de
Tel.: +49 5222 807110

Geschäftsführer Oliver Woineck
Ust.ID.Nr. DE303690847
Handelsregister Amtsgericht Lemgo, HRB 8618