Bloc de 3 boîtes aux lettres sur pied Design BASIC 385 ST-R avec boîtier de sonnette - acier inoxydable - RAL 7016 gris anthracite | Bicolore acier inoxydable brossé | RAL 7016 gris anthracite | En haut | avec 3 boîtes aux lettres



Product number 385-7016VA-3-SP

Product description

Ensemble autoportant 3 places BASIC 385 pour 3 logements avec partie sonnette/interphone – BI-Color acier inoxydable / RAL 7016

L'ensemble autoportant BASIC 385 pour 3 logements associe une construction robuste à un design clair et fonctionnel. Il convient aux immeubles d'habitation, aux petites résidences ainsi qu'aux locaux de bureaux et cabinets, et peut être positionné indépendamment de la façade de la maison, à l'entrée de la propriété, sur une allée d'accès ou le long du chemin d'accès.

La configuration de l'ensemble est adaptée au nombre de logements et forme, avec un auvent et un habillage latéral, une unité fermée.

Les corps des boîtes sont en acier galvanisé peint en RAL 7016 gris anthracite, structure fine mate. Les volets d'insertion brossés en acier inoxydable V2A apportent une touche BI-Color haut de gamme. Un habillage latéral ajusté avec auvent regroupe les boîtes individuelles en un ensemble fermé.

Chaque casier dispose d'une ouverture d'insertion de 35 × 265 mm pour les envois DIN C4 en format portrait. Une bavette en caoutchouc anti-bruit réduit les bruits d'impact, tandis que les portes d'accès frontales s'ouvrent de gauche à droite. Par boîte, deux clés numérotées et une plaquette nominative interchangeable sous le volet d'insertion sont prévues.

La partie sonnette/interphone intégrée regroupe la fonction de sonnette et la préparation pour une installation d'interphone directement dans l'ensemble de boîtes aux lettres.

Les avantages du BASIC 385 en un coup d'œil

Attribution claire pour chaque logement

Briefkasten Manufaktur Lippe GmbH
Werler Straße 60
32105 Bad Salzuflen

www.briefkasten-manufaktur.de
info@briefkasten-manufaktur.de
Tel.: +49 5222 807110

Geschäftsführer Oliver Woineck
Ust.ID.Nr. DE303690847
Handelsregister Amtsgericht Lemgo, HRB 8618

L'ensemble offre 3 compartiments postaux utilisables séparément et peut être installé indépendamment d'un mur de façade à un emplacement facilement accessible sur la propriété.

Grande fente d'insertion conforme à la DIN EN 13724

L'ouverture d'insertion de 35 × 265 mm est conçue pour les envois DIN C4 en format portrait. Les enveloppes de plus grand format peuvent également être insérées sans être pliées.

Insertion silencieuse et retrait confortable

Une bavette en caoutchouc anti-bruit réduit les chocs des volets d'insertion. Le retrait du courrier s'effectue par l'avant via des portes qui s'ouvrent de gauche à droite.

BI-Color anthracite et inox

Des corps de boîtes gris anthracite et des volets d'insertion en inox brossé créent un contraste de matériaux net et d'aspect haut de gamme.

Sonnette/interphone intégré directement

Le panneau sonnette/interphone est intégré directement dans l'ensemble de boîtes aux lettres. L'usinage pour haut-parleur avec adaptateur universel est préparé pour les haut-parleurs encastrables courants ; l'interphone ou le haut-parleur encastrable proprement dit ne fait pas partie de l'équipement de base.

Équipement de l'ensemble de boîtes BASIC 385

Ensemble de boîtes aux lettres

Numéro d'article 385-7016VA-3-SP
Série BASIC 385 ST-R
Forme Configuration d'installation spécifique à l'article
Nombre de boîtes 3 compartiments postaux utilisables séparément
Matériau des boîtes Acier galvanisé avec volets d'insertion en inox
Finition BI-Color : RAL 7016 gris anthracite, structure fine mate / inox V2A brossé
Auvent / habillage latéral Acier galvanisé, thermolaqué en RAL 7016 gris anthracite, structure fine mate
Fabrication Fabriqué en Allemagne par Briefkasten Manufaktur Lippe

Courrier et utilisation

Ouverture d'insertion 35 × 265 mm, adaptée au DIN C4 portrait
Volets d'insertion Avec bavette en caoutchouc anti-bruit
Retrait du courrier Par l'avant
Ouverture de la porte De gauche à droite
Clés 2 clés numérotées par boîte
Plaque nominative Plaquette nominative interchangeable sous le volet d'insertion
Norme Boîtes aux lettres conformes à la DIN EN 13724

Éléments de support et équipement

Éléments de support Tube rond env. 60 mm en inox V2A 1.4301, brossé
Types de montage Soit par vissage, soit à sceller dans du béton

Briefkasten Manufaktur Lippe GmbH
Werler Straße 60
32105 Bad Salzuflen

www.briefkasten-manufaktur.de
info@briefkasten-manufaktur.de
Tel.: +49 5222 807110

Geschäftsführer Oliver Woineck
Ust.ID.Nr. DE303690847
Handelsregister Amtsgericht Lemgo, HRB 8618

Fixation Chevilles d'ancrage pour montage vissé non incluses ; à sélectionner séparément en fonction du massif
Partie sonnette/interphone Panneau fonctionnel intégré
Préparation pour interphone Perçage pour haut-parleur avec adaptateur universel pour haut-parleurs encastrables standard
Bouton de sonnette Boutons ronds en inox assortis à l'exécution de l'article
Interphone Haut-parleur encastrable ou interphone non inclus dans l'équipement de base

Taille et volume des boîtes

La BASIC 385 est disponible, selon la configuration du produit, avec différentes tailles de boîtes. La version standard 300 × 110 × 385 mm offre env. 12 litres de volume ; selon la variante, la version 300 × 220 × 385 mm avec env. 25 litres de volume est également disponible.

Montage par scellement dans le béton

Pour l'installation autoportante, nous recommandons un massif en béton de dimensions suffisantes. Lors du scellement, les éléments de support en inox doivent être alignés verticalement et ancrés de façon permanente dans le massif. La taille du massif et la profondeur d'ancrage doivent être adaptées à la nature du sol, au poids de l'installation et aux conditions locales.

Montage vissé sur un massif

Pour le montage vissé, un massif en béton plan et porteur est nécessaire. Les chevilles d'ancrage ou les moyens de fixation appropriés doivent être choisis en fonction du support et de la charge de l'installation. Pour les versions BASIC-385-ST-R, les chevilles d'ancrage ne font pas partie de l'équipement de base.

Remarque sur la protection contre les intempéries

Le courrier est protégé au mieux contre l'humidité et la saleté uniquement lorsque l'insertion est complète et que le volet d'insertion est fermé. Des envois dépassant peuvent empêcher la fermeture complète du volet. Par conditions météorologiques extrêmes, de l'humidité peut pénétrer dans la boîte malgré une exécution conforme aux normes.

Remarque sur la sonnette et la technique d'interphone

La partie sonnette/interphone est préparée avec un perçage pour haut-parleur et un adaptateur universel pour les haut-parleurs encastrables courants. L'interphone ou le haut-parleur encastrable ne font pas partie de l'équipement de base. La planification, le raccordement et la mise en service des composants électriques doivent être réalisés par un électricien qualifié.

Briefkasten Manufaktur Lippe GmbH
Werler Straße 60
32105 Bad Salzuflen

www.briefkasten-manufaktur.de
info@briefkasten-manufaktur.de
Tel.: +49 5222 807110

Geschäftsführer Oliver Woineck
Ust.ID.Nr. DE303690847
Handelsregister Amtsgericht Lemgo, HRB 8618

Product properties

Matériau de base	acier, galvanisé, Acier inoxydable V2A 1.4301
Série	BASIC
Nombre de boutons de sonnette	3 boutons-poussoirs
Fonctions	Détecteur lumineux, Poste d'interphonie
Boîte de fonctions préparée pour le fabricant	GIRA, Busch Jaeger, Siedle, STR Électronique, ELCOM, TCS, Ritto, ALGO, Telegärtner, Auerswald, Legrand Bticino, Comelit
Caisses individuelles par volume	Normal > 10 litres
Inscription du nom	Badge d'identification
Type de montage	Autonome
Surface/couleur	RAL 7016 gris anthracite, Meulé
Prélèvement de poste	Face avant
Nombre de boîtes	avec 3 boîtes aux lettres

Briefkasten Manufaktur Lippe GmbH
Werler Straße 60
32105 Bad Salzuflen

www.briefkasten-manufaktur.de
info@briefkasten-manufaktur.de
Tel.: +49 5222 807110

Geschäftsführer Oliver Woineck
Ust.ID.Nr. DE303690847
Handelsregister Amtsgericht Lemgo, HRB 8618

Dimensions

Hauteur du caisson individuel en mm	110,0
Largeur du caisson individuel en mm	300,0
Volume en litres	12
Hauteur de la fente d'introduction du courrier en mm	35,0
Largeur de la fente d'introduction du courrier en mm	265,0
Hauteur de la boîte aux lettres en mm	440,0
Largeur de la boîte aux lettres en mm	300,0
Hauteur de construction en mm	1200,0 | 1500,0 | 1700,0
Largeur totale en mm	465,0
Profondeur en mm	435,0
Poids en kg	26
État de livraison	La livraison s'effectue en blocs, éléments autoportants / boîte aux lettres séparés

Briefkasten Manufaktur Lippe GmbH
Werler Straße 60
32105 Bad Salzuflen

www.briefkasten-manufaktur.de
info@briefkasten-manufaktur.de
Tel.: +49 5222 807110

Geschäftsführer Oliver Woineck
Ust.ID.Nr. DE303690847
Handelsregister Amtsgericht Lemgo, HRB 8618

Dimension drawing

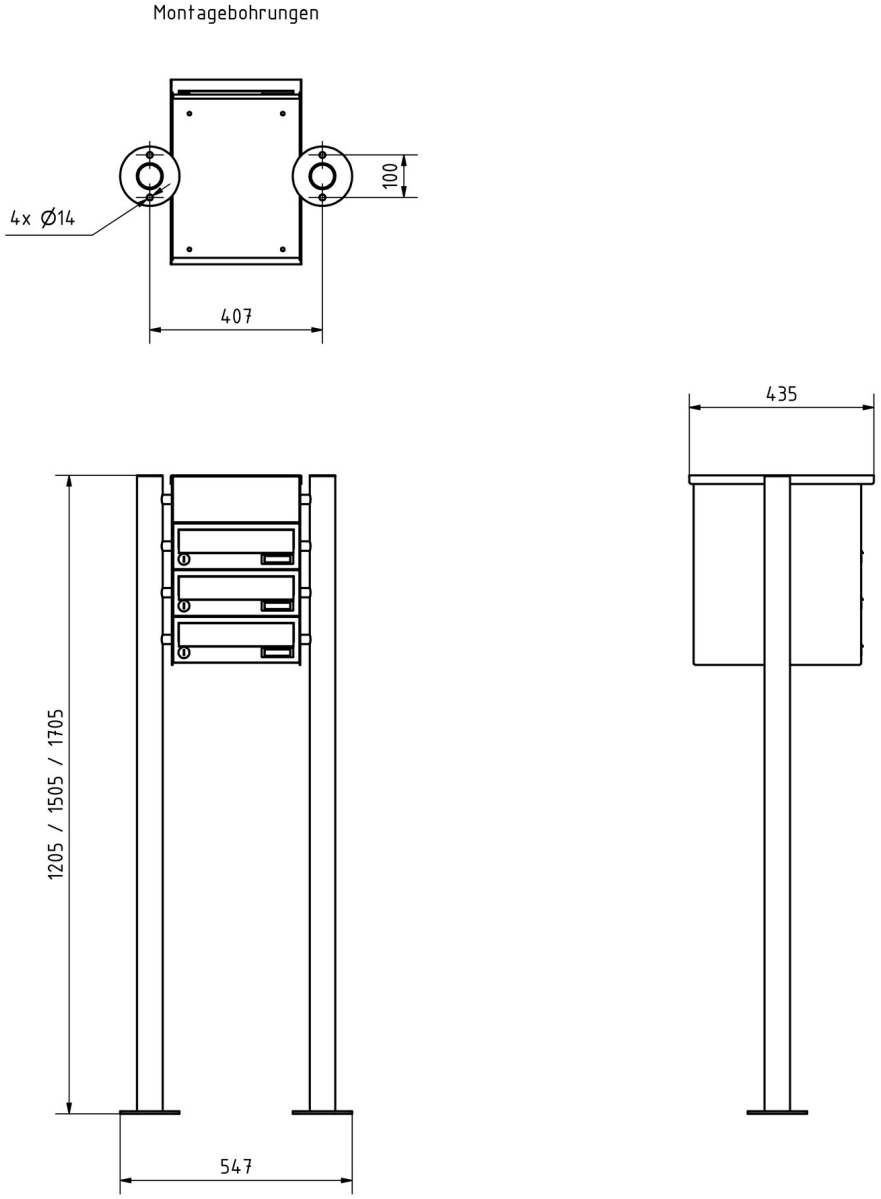

Briefkasten Manufaktur Lippe GmbH
Werler Straße 60
32105 Bad Salzuflen

www.briefkasten-manufaktur.de
info@briefkasten-manufaktur.de
Tel.: +49 5222 807110

Geschäftsführer Oliver Woineck
Ust.ID.Nr. DE303690847
Handelsregister Amtsgericht Lemgo, HRB 8618

More images









Briefkasten Manufaktur Lippe GmbH
Werler Straße 60
32105 Bad Salzuflen

www.briefkasten-manufaktur.de
info@briefkasten-manufaktur.de
Tel.: +49 5222 807110

Geschäftsführer Oliver Woineck
Ust.ID.Nr. DE303690847
Handelsregister Amtsgericht Lemgo, HRB 8618



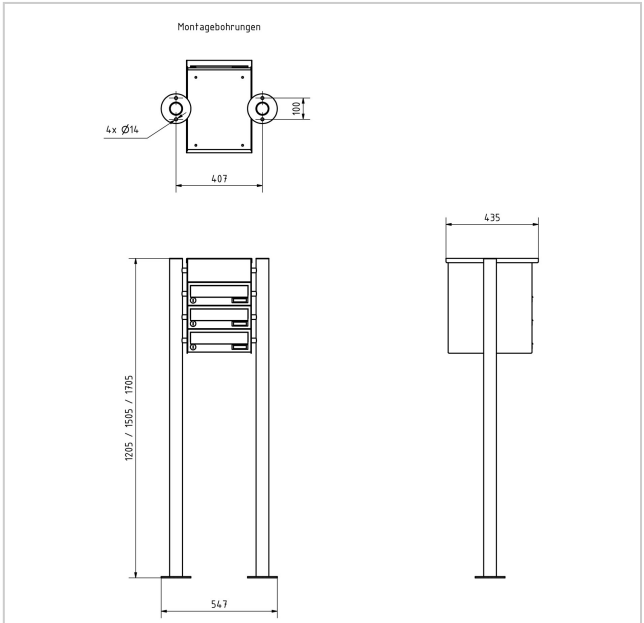





Briefkasten Manufaktur Lippe GmbH
Werler Straße 60
32105 Bad Salzuflen

www.briefkasten-manufaktur.de
info@briefkasten-manufaktur.de
Tel.: +49 5222 807110

Geschäftsführer Oliver Woineck
Ust.ID.Nr. DE303690847
Handelsregister Amtsgericht Lemgo, HRB 8618



Briefkasten Manufaktur Lippe GmbH
Werler Straße 60
32105 Bad Salzuflen

www.briefkasten-manufaktur.de
info@briefkasten-manufaktur.de
Tel.: +49 5222 807110

Geschäftsführer Oliver Woineck
Ust.ID.Nr. DE303690847
Handelsregister Amtsgericht Lemgo, HRB 8618