Ensemble de 2 boîtes aux lettres BASIC sur pied avec éclairage LED et 2 boîtes à colis – coloris RAL au choix



Product number BML3D-11GP8XBGR1

Product description

Ensemble de boîtes aux lettres avec réception de colis et éclairage LED – un design bien pensé pour votre entrée

L’ensemble BASIC Horizontal de Briefkasten Manufaktur vous accueille, vous et vos visiteurs, avec un design épuré et ordonné. Sa conception modulaire réunit les fonctions choisies dans une solution claire et personnalisable pour votre quotidien. La série BASIC propose des boîtes aux lettres, des modules d’accessoires et des modules fonctionnels aux multiples possibilités de combinaison pour une entrée harmonieuse. Prévu pour une installation sur totem, cet ensemble comprend 2 boîtes aux lettres pour le courrier quotidien. Pour la réception des colis, 2 boîtes à colis sont intégrées.

L’ensemble est réalisé dans un coloris RAL au choix et présente les dimensions hors tout suivantes : l 754 × H 1032 × P 430 mm.

Cliquez sur « Configurer maintenant » pour ouvrir cette configuration précise dans le configurateur 3D. Vous pourrez y personnaliser davantage l’ensemble, puis passer commande.

Configuration personnalisable

Adaptez votre ensemble de boîtes aux lettres à votre habitation : cliquez sur « Configurer maintenant » pour personnaliser cette configuration selon vos envies.

Briefkasten Manufaktur Lippe GmbH
Werler Straße 60
32105 Bad Salzuflen

www.briefkasten-manufaktur.de
info@briefkasten-manufaktur.de
Tel.: +49 5222 807110

Geschäftsführer Oliver Woineck
Ust.ID.Nr. DE303690847
Handelsregister Amtsgericht Lemgo, HRB 8618

- Supports de longueur adaptée : sélectionnez la longueur de poteau proposée pour votre situation de montage. Vous pouvez modifier la longueur représentée.
- Finition des boîtes : personnalisez la couleur dans le configurateur 3D parmi les coloris proposés pour cette version.
- Marquage personnalisé : ajoutez vos noms, numéros de maison ou textes de votre choix sur les surfaces prévues à cet effet. Les marquages représentés sont des exemples et peuvent être remplacés.
- Typographie : choisissez parmi les polices proposées pour le marquage et adaptez la présentation dans le configurateur.
- Un marquage rétroéclairé est configurable sur les surfaces de cet ensemble prévues à cet effet.
- Équipement : ajoutez ou modifiez les composants compatibles avec l’ensemble parmi les options disponibles.

En cas de modifications personnalisées, les dimensions et le prix sont recalculés dans le configurateur 3D en fonction de vos choix.

Un habillage robuste et une protection bien pensée contre les intempéries

Le toit de protection en acier inoxydable V2A 1.4301 complète la protection contre les intempéries assurée par la conception : il protège le dessus et contribue à éloigner la pluie de la façade.

L’habillage latéral en acier inoxydable V2A 1.4301 protège les côtés et apporte à l’ensemble une finition robuste et visuellement homogène.

Un espace supplémentaire pour les colis, les journaux et plus encore

Utilisé comme boîte à colis, ce compartiment complète la réception du courrier en permettant le dépôt de colis, même en votre absence. La serrure pour colis sélectionnée, de la série BASIC avec poignée en T, permet la livraison sans remettre de clé au transporteur. À l’aide de votre clé, vous rendez le compartiment accessible pour une seule livraison. Le livreur ouvre le compartiment ainsi déverrouillé, y dépose l’envoi, ferme la porte et verrouille la serrure en l’enfonçant. Pour retirer votre colis, vous ouvrez le compartiment avec votre clé, puis le rendez de nouveau accessible pour la prochaine livraison. Jusque-là, il ne peut pas recevoir d’autres livraisons sans clé. Les dimensions extérieures de la boîte sont de 370 × 550 × 385 mm (l × H × P). L’ouverture utile de la porte et les dimensions intérieures utilisables déterminent la taille de colis adaptée ; les dimensions extérieures ne correspondent pas aux dimensions maximales du colis. Veuillez vérifier au préalable que les dimensions de l’envoi sont compatibles avec les dimensions intérieures du compartiment.

Matériaux et fabrication

Matériau de base : acier inoxydable V2A 1.4301. L’acier inoxydable V2A constitue une base durable et résistante à la corrosion pour votre entrée.

La finition thermolaquée est réalisée dans un coloris RAL au choix. Sélectionnez la couleur souhaitée dans le configurateur 3D.

Boîte aux lettres et confort d’utilisation

Boîte aux lettres 370 × 330 × 385 mm : un rebord d’évacuation de la pluie pour une protection optimale contre l’eau, un joint continu en caoutchouc pour un dépôt silencieux, un porte-nom solide à insert interchangeable et une serrure très robuste sont inclus. La hauteur de la fente d’introduction et le rétrécissement du conduit protègent toutefois le courrier contre tout retrait non autorisé.

Équipement

Porte-nom en plastique BASIC type 2 : porte-nom en polycarbonate parfaitement transparent. L’insert se remplace par l’avant.

Caractéristiques de cet ensemble de boîtes aux lettres

- Gamme : BASIC Horizontal
- Montage : sur totem
- Finition : coloris RAL au choix
- Dimensions hors tout : l 754 × H 1032 × P 430 mm
- 2 boîtes aux lettres, 1 module fonctionnel, 2 modules d’accessoires
- Finition des boîtes : coloris RAL au choix
- Type de fixation : poteaux à visser
- Matériau de base : acier inoxydable V2A 1.4301. Finition : thermolaquage ou acier inoxydable brossé

Informations importantes :

Protection contre l’eau : un emplacement abrité, si possible sous un auvent, contribue à protéger votre courrier. Les envois doivent être entièrement introduits et le volet d’introduction doit être fermé.

Montage : l’ensemble choisi nécessite un support adapté et suffisamment porteur. Tenez compte de la notice de montage et du type de fixation configuré.

Product properties

Série	BASIC
Fonctions	Casier à paquets
Nombre de boîtes	avec 2 boîtes à paquets, avec 2 boîtes aux lettres
Inscription du nom	Badge d'identification
Type de montage	Autonome
Matériau de base	Acier inoxydable V2A 1.4301
Prélèvement de poste	Face avant
Surface/couleur	RAL au choix (selon le tableau des couleurs)

Briefkasten Manufaktur Lippe GmbH
Werler Straße 60
32105 Bad Salzuflen

www.briefkasten-manufaktur.de
info@briefkasten-manufaktur.de
Tel.: +49 5222 807110

Geschäftsführer Oliver Woineck
Ust.ID.Nr. DE303690847
Handelsregister Amtsgericht Lemgo, HRB 8618

Dimensions

Hauteur du caisson individuel en mm	330
Largeur du caisson individuel en mm	370
Hauteur de construction en mm	1032
Largeur totale en mm	754
Profondeur en mm	430

Dimension drawing

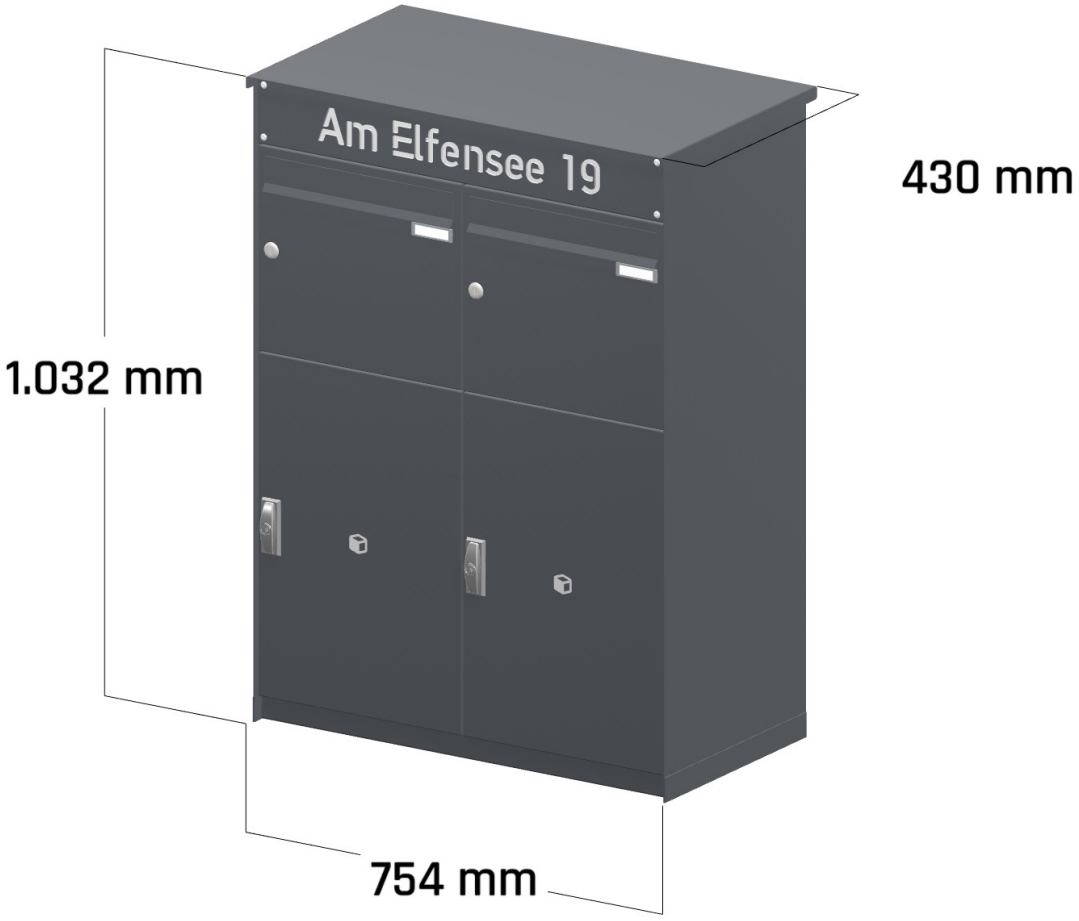

Briefkasten Manufaktur Lippe GmbH
Werler Straße 60
32105 Bad Salzuflen

www.briefkasten-manufaktur.de
info@briefkasten-manufaktur.de
Tel.: +49 5222 807110

Geschäftsführer Oliver Woineck
Ust.ID.Nr. DE303690847
Handelsregister Amtsgericht Lemgo, HRB 8618

More images

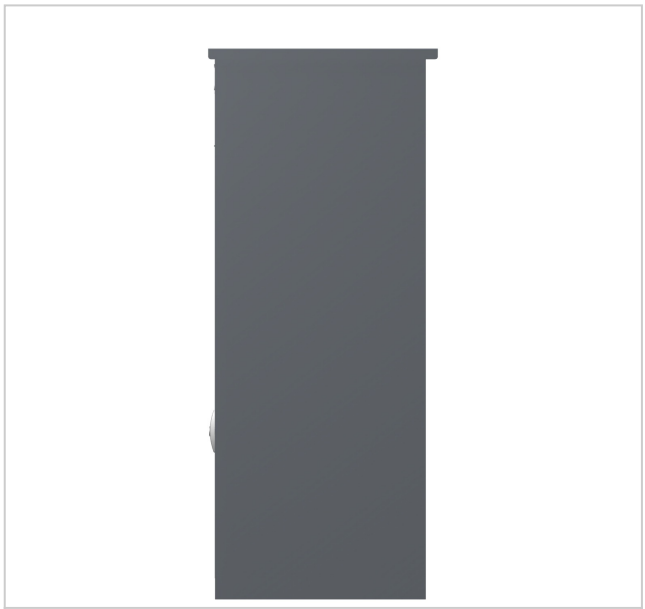

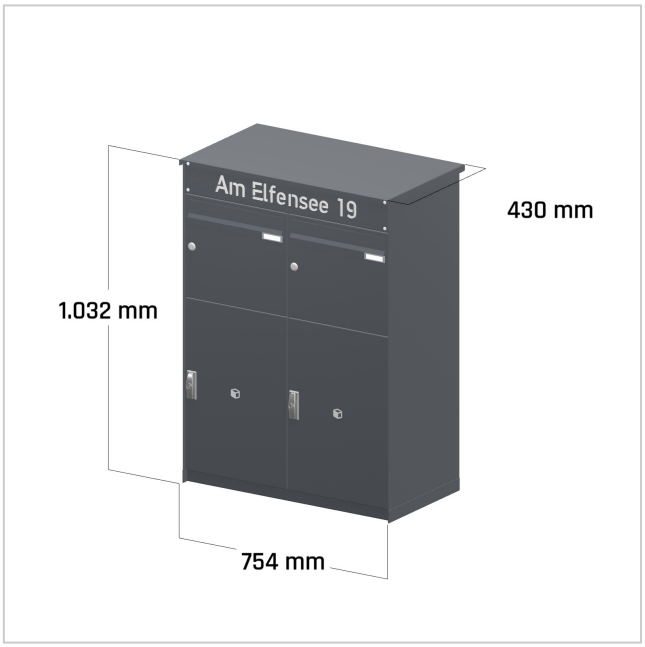



Briefkasten Manufaktur Lippe GmbH
Werler Straße 60
32105 Bad Salzuflen

www.briefkasten-manufaktur.de
info@briefkasten-manufaktur.de
Tel.: +49 5222 807110

Geschäftsführer Oliver Woineck
Ust.ID.Nr. DE303690847
Handelsregister Amtsgericht Lemgo, HRB 8618