Boîte aux lettres 4x2 en acier inoxydable Design BASIC Plus 382XA AP - RAL au choix | 100mm de profondeur | ? Couleur au choix | avec 4 boîtes aux lettres (2x2)



Product number 382XA-4-100

Product description

Boîte aux lettres en applique 4 postes 2x2 en acier inoxydable Design BASIC Plus 382XA AP - couleur RAL au choix

Boîte aux lettres en applique haut de gamme pour 4 logements, fabriquée en Allemagne par Briefkasten Manufaktur.

L'ensemble du système de boîtes aux lettres en applique est en acier inoxydable V2A, thermolaqué dans une couleur RAL. La très haute qualité de fabrication et le concept bien pensé font de ce système de boîtes aux lettres l'un de nos modèles les plus vendus. Un becquet d'écoulement pour une protection optimale contre l'eau, une lèvre en caoutchouc continue pour un dépôt silencieux, une plaque porte-nom interchangeable solide, un dispositif pratique de retenue du courrier et une serrure très robuste caractérisent ce système de boîtes aux lettres en applique.

La conception facilite le montage par vos soins. Le système est préparé pour un montage complet et simple, il n'est donc pas nécessaire d'effectuer une installation murale individuelle et fastidieuse de chaque boîte.

Briefkasten Manufaktur Lippe GmbH
Werler Straße 60
32105 Bad Salzuflen

www.briefkasten-manufaktur.de
info@briefkasten-manufaktur.de
Tel.: +49 5222 807110

Geschäftsführer Oliver Woineck
Ust.ID.Nr. DE303690847
Handelsregister Amtsgericht Lemgo, HRB 8618

- Système de boîtes aux lettres en applique 4 postes avec boîtes en acier inoxydable V2A, thermolaquées dans une couleur RAL.
- L'ensemble est réalisé par Briefkasten Manufaktur. Fabrication de qualité allemande "Made in Germany".
- Les boîtes aux lettres sont conformes à la norme DIN/EN 13724. Dimensions de la fente (3,5 cm x 32,5 cm) pour C4 à l'horizontale ; les grands courriers y entrent sans être pliés.
- Trappes d'insertion avec joint en caoutchouc antibruit pour un dépôt du courrier très silencieux.
- Les portes s'ouvrent de gauche à droite.
- Comprend 2 clés numérotées, plaque porte-nom interchangeable sous la trappe d'insertion et crochet de maintien du courrier par boîte.
- Grande capacité grâce à une profondeur de boîte aux lettres optionnelle +50 mm = env. 17 l. Convient aux entreprises et aux ménages avec un volume de courrier très important.
- Comprend habillage latéral + toit pare-pluie en acier inoxydable V2A, thermolaqués dans une couleur RAL.
- Pour montage mural, comprend rail de montage et matériel de fixation (vis + chevilles).

Information importante :

Le courrier n'est protégé de l'humidité et des salissures que si le dépôt est complet et que la trappe est fermée. Dans certaines conditions météorologiques extrêmes, de l'eau peut néanmoins pénétrer (selon DIN EN 13724 jusqu'à 1 cm³). Ceci ne constitue pas un motif de réclamation.

Product properties

Surface/couleur	RAL 9005 noir profond, RAL 3004 rouge pourpre, DB 703 fer micacé, RAL 7016 gris anthracite, RAL au choix (selon le tableau des couleurs), RAL 9007 aluminium gris, RAL 9016 blanc trafic
Série	BASIC
Caisses individuelles par volume	Normal > 10 litres
Nombre de boîtes	avec 4 boîtes aux lettres
Inscription du nom	Badge d'identification
Matériau de base	Acier inoxydable V2A 1.4301
Prélèvement de poste	Face avant
Type de montage	En saillie

Briefkasten Manufaktur Lippe GmbH
Werler Straße 60
32105 Bad Salzuflen

www.briefkasten-manufaktur.de
info@briefkasten-manufaktur.de
Tel.: +49 5222 807110

Geschäftsführer Oliver Woineck
Ust.ID.Nr. DE303690847
Handelsregister Amtsgericht Lemgo, HRB 8618

Dimensions

Hauteur du caisson individuel en mm	330,0
Largeur du caisson individuel en mm	355,0
Volume en litres	12,0 | 17,0
Hauteur de la fente d'introduction du courrier en mm	35,0
Largeur de la fente d'introduction du courrier en mm	325,0
Hauteur de la boîte aux lettres en mm	660,0
Largeur de la boîte aux lettres en mm	710,0
Profondeur en mm	100,0 | 150,0
Poids en kg	24
État de livraison	L'installation est livrée prémontée/partiellement démontée.

Briefkasten Manufaktur Lippe GmbH
Werler Straße 60
32105 Bad Salzuflen

www.briefkasten-manufaktur.de
info@briefkasten-manufaktur.de
Tel.: +49 5222 807110

Geschäftsführer Oliver Woineck
Ust.ID.Nr. DE303690847
Handelsregister Amtsgericht Lemgo, HRB 8618

More images





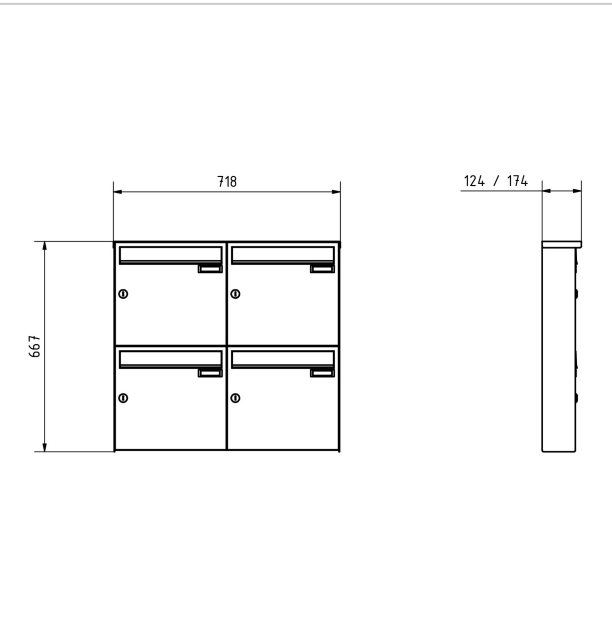



Briefkasten Manufaktur Lippe GmbH
Werler Straße 60
32105 Bad Salzuflen

www.briefkasten-manufaktur.de
info@briefkasten-manufaktur.de
Tel.: +49 5222 807110

Geschäftsführer Oliver Woineck
Ust.ID.Nr. DE303690847
Handelsregister Amtsgericht Lemgo, HRB 8618







Briefkasten Manufaktur Lippe GmbH
Werler Straße 60
32105 Bad Salzuflen

www.briefkasten-manufaktur.de
info@briefkasten-manufaktur.de
Tel.: +49 5222 807110

Geschäftsführer Oliver Woineck
Ust.ID.Nr. DE303690847
Handelsregister Amtsgericht Lemgo, HRB 8618