# Ensemble de 6 boîtes aux lettres GOETHE avec 6 compartiments à lait pour journaux et dépôts – pose en applique – RAL au choix



**Product number** BML3D-ACEY2W5NAM

## Product description

## GOETHE pour six foyers : ensemble mural de boîtes aux lettres conforme à la norme postale suisse PTT, dans la teinte RAL de votre choix

Cet ensemble de la série GOETHE associe six boîtes aux lettres à six compartiments séparés pour journaux et dépôts, dits compartiments à lait. Les boîtes aux lettres sont conformes à la norme postale suisse PTT.

L’ensemble est fourni pour une pose en applique, avec un habillage ajusté, un toit de protection plat contre la pluie et des rails de fixation. La finition thermolaquée est réalisée dans la teinte RAL de votre choix. Le courrier se retire par l’avant.

### Caractéristiques de cet ensemble de boîtes aux lettres

- Dimensions extérieures totales de l’ensemble : 1212 × 808 × 425 mm (L × H × P).
- 6 boîtes aux lettres avec retrait du courrier par l’avant et 2 porte-noms par boîte, soit 12 porte-noms au total.
- 6 compartiments supplémentaires en acier inoxydable pour journaux et dépôts, dits compartiments à lait ; dimensions extérieures de chaque compartiment : 400 × 200 × 400 mm (L × H × P).
- Pose en applique avec 2 rails de fixation murale de 1080 mm de long chacun.
- Corps en acier inoxydable 1.4016 et façades en acier inoxydable V2A 1.4301.
- Habillage ajusté en aluminium AlMg3 W19 de 3 mm d’épaisseur, avec 2 panneaux latéraux et un toit de protection plat contre la pluie.
- Finition thermolaquée dans la teinte RAL de votre choix.
- 6 serrures Push-Key à clés différentes, une par boîte aux lettres.

### Les atouts de cet ensemble de boîtes aux lettres

Norme postale suisse PTT et compartiments à lait séparés

Briefkasten Manufaktur Lippe GmbH
Werler Straße 60
32105 Bad Salzuflen

www.briefkasten-manufaktur.de
info@briefkasten-manufaktur.de
Tel.: +49 5222 807110

Geschäftsführer Oliver Woineck
Ust.ID.Nr. DE303690847
Handelsregister Amtsgericht Lemgo, HRB 8618

Les boîtes aux lettres sont conformes à la norme postale suisse PTT. Elles sont complétées par six compartiments séparés pour journaux et dépôts, dits compartiments à lait.

Ces compartiments s'ouvrent du bas vers le haut et offrent de la place pour les journaux, les magazines et les objets déposés. Il ne s'agit pas de boîtes à colis sécurisées. Les dimensions indiquées sont les dimensions extérieures des compartiments, et non les dimensions intérieures utiles ni celles des colis admissibles.

Introduction du courrier amortie et retrait bien pensé

Les boîtes aux lettres disposent d'un rebord d'évacuation de l'eau de pluie, d'une lèvre continue en caoutchouc et d'un volet d'introduction amorti pour un dépôt silencieux du courrier. La fente d'introduction est dimensionnée pour les enveloppes DIN-C4.

La conception de la porte de retrait limite la chute du courrier à l'ouverture. La hauteur de la fente d'introduction et le conduit rétréci rendent plus difficile le retrait non autorisé du courrier par la fente.

Serrures Push-Key à clés différentes

Chacune des six boîtes aux lettres est équipée de sa propre serrure Push-Key. Les serrures sont à clés différentes : chaque boîte aux lettres possède ainsi sa propre combinaison de fermeture.

Deux porte-noms par boîte aux lettres avec indication de refus de publicité

Les douze porte-noms BASIC de type 2 sont en polycarbonate transparent comme le verre. Leurs étiquettes se remplacent par l'avant.

L'étiquette « Pas de publicité, merci » fait partie de l'équipement. Elle vous permet d'ajouter à votre nom une indication de refus de la publicité sur la boîte aux lettres.

## Configuration personnalisable

Adaptez votre ensemble de boîtes aux lettres à votre habitation : cliquez sur « Configurer maintenant » pour personnaliser cette configuration selon vos souhaits.

- Finition des boîtes : personnalisez la couleur dans le configurateur 3D parmi les teintes proposées pour cette version.
- Inscriptions personnalisées : ajoutez vos noms, numéros de rue ou textes au choix sur les surfaces prévues à cet effet. Les inscriptions illustrées sont des exemples et peuvent être remplacées.
- Style des inscriptions : choisissez parmi les polices proposées pour le marquage et ajustez le rendu dans le configurateur.
- Équipement : ajoutez ou modifiez les composants compatibles avec l'ensemble parmi les options disponibles.

En cas de modifications personnalisées, les dimensions et le prix sont recalculés dans le configurateur 3D en fonction de votre sélection.

**Informations importantes**

Protection contre l'eau : un emplacement abrité, si possible sous un auvent, contribue à protéger votre courrier. Les envois doivent être entièrement introduits et le volet d'introduction doit être fermé.

Montage : vérifiez le support et les conditions de pose à l'aide des dimensions totales et de la notice de montage.

# Product properties

| | |
|---|---|
| **Série** | GOETHE |
| **Protection de l'accès** | Serrure à clé à poussoir |
| **Nombre de boîtes** | avec 6 boîtes aux lettres |
| **Inscription du nom** | Badge d'identification |
| **Matériau de base** | Aluminium AlMg3 W19, Acier inoxydable V2A 1.4301, Acier inoxydable 1.4016 (acier inoxydable magnétique) |
| **Prélèvement de poste** | Face avant |
| **Surface/couleur** | RAL au choix (selon le tableau des couleurs) |
| **Type de montage** | En saillie |

Briefkasten Manufaktur Lippe GmbH
Werler Straße 60
32105 Bad Salzuflen

www.briefkasten-manufaktur.de
info@briefkasten-manufaktur.de
Tel.: +49 5222 807110

Geschäftsführer Oliver Woineck
Ust.ID.Nr. DE303690847
Handelsregister Amtsgericht Lemgo, HRB 8618

## Dimensions

| | |
|---|---|
| **Hauteur du caisson individuel en mm** | 200 |
| **Largeur du caisson individuel en mm** | 400 |
| **Hauteur de construction en mm** | 808 |
| **Largeur totale en mm** | 1212 |
| **Profondeur en mm** | 425 |

### Dimension drawing

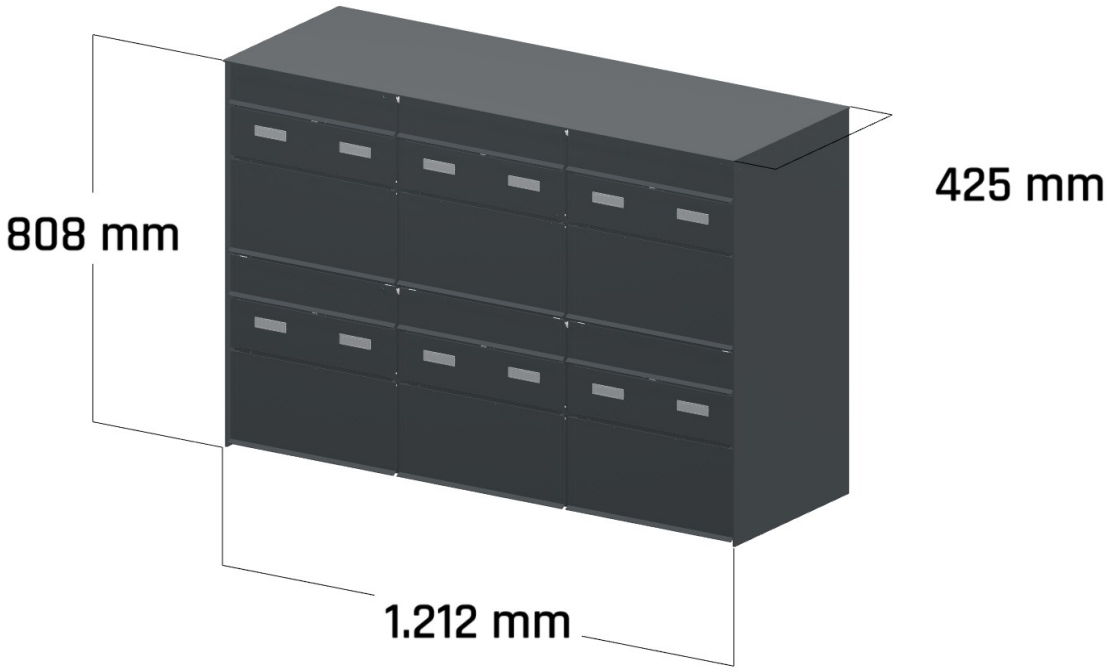


Briefkasten Manufaktur Lippe GmbH
Werler Straße 60
32105 Bad Salzuflen

www.briefkasten-manufaktur.de
info@briefkasten-manufaktur.de
Tel.: +49 5222 807110

Geschäftsführer Oliver Woineck
Ust.ID.Nr. DE303690847
Handelsregister Amtsgericht Lemgo, HRB 8618

# More images

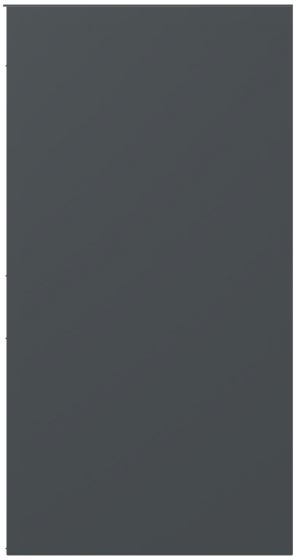



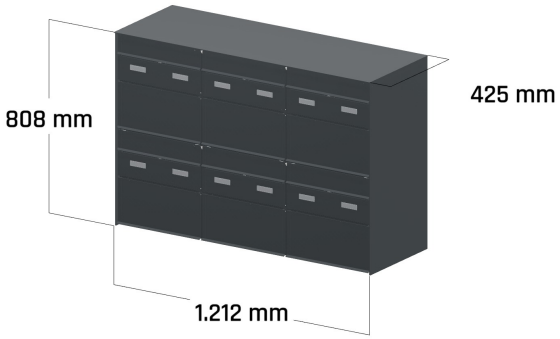




Briefkasten Manufaktur Lippe GmbH
Werler Straße 60
32105 Bad Salzuflen

www.briefkasten-manufaktur.de
info@briefkasten-manufaktur.de
Tel.: +49 5222 807110

Geschäftsführer Oliver Woineck
Ust.ID.Nr. DE303690847
Handelsregister Amtsgericht Lemgo, HRB 8618