5 boîtes aux lettres sur pied en acier inoxydable Design BASIC Plus 381X ST-R avec boîte à sonnerie - RAL au choix | Droite | 100mm de profondeur | ? Couleur au choix | avec 5 boîtes aux lettres (3x2)



Product number 381X-5-SP-100-R

Product description

Ensemble de 5 boîtes aux lettres en acier inoxydable 2x3 autoportantes Design BASIC Plus 381X ST-R avec boîte à lettres pour sonnerie et interphone - RAL au choix

Boîte aux lettres moderne sur pied pour 5 parties - made in Germany by Briefkasten Manufaktur.

Les boîtes aux lettres sont en acier inoxydable V2A, revêtues par poudre en couleur RAL, les éléments de support sont en acier inoxydable V2A poli, résistant aux intempéries. La finition de très haute qualité et le concept bien pensé font de cette boîte aux lettres sur pied notre top-seller. Cette boîte aux lettres se caractérise par un bord d'écoulement de l'eau pour une protection optimale contre l'eau, une lèvre en caoutchouc continue pour une insertion silencieuse, un porte-nom interchangeable solide, une anse de maintien du courrier pratique et une serrure très robuste. L'habillage latéral avec toit de protection contre la pluie en acier inoxydable V2A offre une protection optimale contre les intempéries et garantit une très grande longévité.

Les boîtes aux lettres de la collection BASIC Plus se distinguent par l'utilisation systématique d'acier inoxydable V2A. Il en résulte une très grande longévité et durabilité. La construction a été développée par nos propres ingénieurs en vue d'une grande flexibilité ou modularité, d'un montage facile des pièces de rechange et d'un auto-assemblage simple. Les pièces de rechange sont directement disponibles pour toutes les installations BASIC Plus.

Briefkasten Manufaktur Lippe GmbH
Werler Straße 60
32105 Bad Salzuflen

www.briefkasten-manufaktur.de
info@briefkasten-manufaktur.de
Tel.: +49 5222 807110

Geschäftsführer Oliver Woineck
Ust.ID.Nr. DE303690847
Handelsregister Amtsgericht Lemgo, HRB 8618

- **Boîte aux lettres à 5 cases en acier inoxydable V2A, revêtue par poudre en couleur RAL.**
- L'installation est réalisée chez Briefkasten Manufaktur. Fabrication de qualité allemande "Made in Germany".
- Les boîtes aux lettres sont conformes à la norme DIN/EN 13724. Taille de l'ouverture (3,5 cm x 32,5 cm) pour C4 horizontal, on peut y glisser des lettres de grande taille sans les plier.
- Porte d'introduction avec joint en caoutchouc antibruit pour une introduction très silencieuse du courrier.
- La porte s'ouvre de gauche à droite.
- Incl. 2 clés avec numéro de clé, porte-nom interchangeable (type 2) sous le clapet d'introduction et étrier de maintien du courrier.
- Grande capacité grâce à la profondeur de boîte aux lettres optionnelle +50 mm = env. 17 l. Convient aux entreprises et aux ménages qui reçoivent un très grand volume de courrier.
- Y compris habillage latéral + toit de pluie en acier inoxydable V2A, thermolaqué en couleur RAL.
- **Boîte de sonnette en acier inoxydable V2A, revêtue par poudre en couleur RAL structure fine mate.**
- Perforation pour l'interphone avec adaptateur universel. (interphone/haut-parleur encastré non compris dans la livraison). Au choix, également sans trou de communication.
- L'adaptateur universel est adapté à tous les haut-parleurs encastrés courants (Siedle, Ritto, TCS, Busch-Jäger, Gira, Legrand Bticino, ELCOM, Auerswald, Comelit et bien d'autres).
- Bouton de sonnette rond en acier inoxydable, puissance de coupure max. : 5A @ 250V AC, IP 65 (limitation de la force de pression).
- Antivandalisme - la plaque nominative est résistante à l'enfoncement et aux chocs, le plastique est difficilement inflammable.
- Accès au câble : Ø 10,4 mm (sur le côté). Passage invisible des câbles à travers l'élément de support.
- Les éléments de support sont en acier inoxydable V2A 1.4301 de 42,4 mm, poli, pour un montage à vis ou un bétonnage.

Information importante

Caméra ou préparation pour interphone

Les interphones doivent être raccordés par un installateur électrique. Adressez-vous à l'électricien de confiance pour la planification, le montage et l'installation.

Protection contre l'eau

Le courrier n'est protégé de l'humidité et des salissures que lorsqu'il est entièrement déposé et que le clapet est fermé. Dans certaines conditions météorologiques extrêmes, de l'eau peut néanmoins pénétrer (selon la norme DIN EN 13724 jusqu'à 1ccm). Ceci ne constitue pas un motif de réclamation.

Briefkasten Manufaktur Lippe GmbH
Werler Straße 60
32105 Bad Salzuflen

www.briefkasten-manufaktur.de
info@briefkasten-manufaktur.de
Tel.: +49 5222 807110

Geschäftsführer Oliver Woineck
Ust.ID.Nr. DE303690847
Handelsregister Amtsgericht Lemgo, HRB 8618

Product properties

Surface/couleur	RAL 9005 noir profond, RAL 3004 rouge pourpre, DB 703 fer micacé, RAL 7016 gris anthracite, RAL au choix (selon le tableau des couleurs), Meulé, RAL 9007 aluminium gris, RAL 9016 blanc trafic
Série	BASIC
Nombre de boutons de sonnette	5 boutons-poussoirs
Fonctions	Porte-journaux, Détecteur lumineux, Caméra, Poste d'interphonie
Boîte de fonctions préparée pour le fabricant	GIRA, Busch Jaeger, Siedle, STR Électronique, ELCOM, TCS, Ritto, ALGO, Telegärtner, Auerswald, Legrand Bticino, Comelit
Caisses individuelles par volume	Normal > 10 litres
Inscription du nom	Badge d'identification
Type de montage	Autonome
Matériau de base	Acier inoxydable V2A 1.4301
Prélèvement de poste	Face avant
Nombre de boîtes	avec 5 boîtes aux lettres

Dimensions

Hauteur du caisson individuel en mm	330,0
Largeur du caisson individuel en mm	355,0
Volume en litres	12,0 | 17,0
Hauteur de la fente d'introduction du courrier en mm	35,0
Largeur de la fente d'introduction du courrier en mm	325,0
Hauteur de la boîte aux lettres en mm	660,0
Largeur de la boîte aux lettres en mm	1065,0
Hauteur de construction en mm	1200,0 | 1500,0
Largeur totale en mm	1245,0
Profondeur en mm	100,0 | 150,0
Poids en kg	38
État de livraison	Livraison en blocs, éléments de stand / boîte aux lettres divisés

Briefkasten Manufaktur Lippe GmbH
Werler Straße 60
32105 Bad Salzuflen

www.briefkasten-manufaktur.de
info@briefkasten-manufaktur.de
Tel.: +49 5222 807110

Geschäftsführer Oliver Woineck
Ust.ID.Nr. DE303690847
Handelsregister Amtsgericht Lemgo, HRB 8618

More images





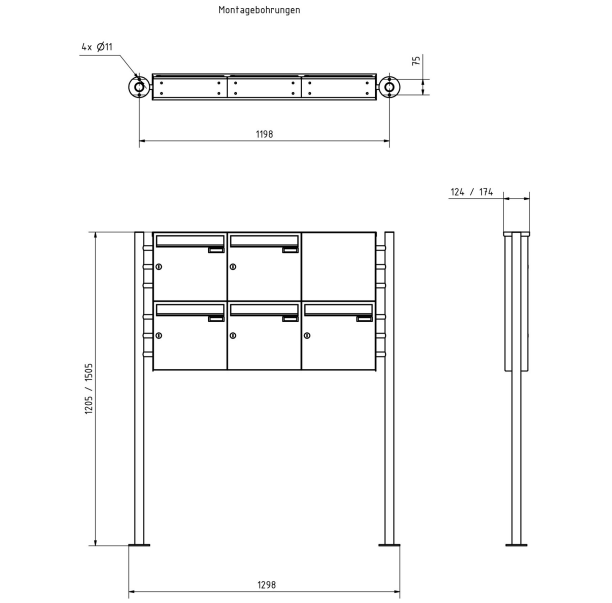



Briefkasten Manufaktur Lippe GmbH
Werler Straße 60
32105 Bad Salzuflen

www.briefkasten-manufaktur.de
info@briefkasten-manufaktur.de
Tel.: +49 5222 807110

Geschäftsführer Oliver Woineck
Ust.ID.Nr. DE303690847
Handelsregister Amtsgericht Lemgo, HRB 8618



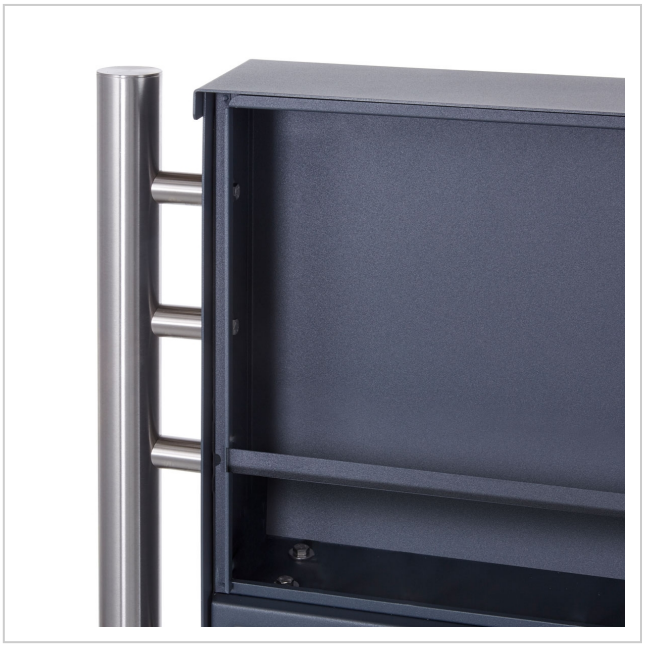





Briefkasten Manufaktur Lippe GmbH
Werler Straße 60
32105 Bad Salzuflen

www.briefkasten-manufaktur.de
info@briefkasten-manufaktur.de
Tel.: +49 5222 807110

Geschäftsführer Oliver Woineck
Ust.ID.Nr. DE303690847
Handelsregister Amtsgericht Lemgo, HRB 8618



Briefkasten Manufaktur Lippe GmbH
Werler Straße 60
32105 Bad Salzuflen

www.briefkasten-manufaktur.de
info@briefkasten-manufaktur.de
Tel.: +49 5222 807110

Geschäftsführer Oliver Woineck
Ust.ID.Nr. DE303690847
Handelsregister Amtsgericht Lemgo, HRB 8618