Ensemble de boîtes aux lettres autoportant 4 modules (1x4) GOETHE ST-Q-400 - RAL au choix | 400mm de profondeur | avec 4 boîtes aux lettres



Product number 215-STQ-4S-400

Product description

Ensemble de 4 boîtes aux lettres (1x4) autoportant GOETHE ST-Q-400 - RAL au choix

Ensemble autoportant de 4 boîtes aux lettres avec des casiers horizontaux de 400 mm de profondeur et des éléments de pied rectangulaires élégants. La boîte aux lettres moderne GOETHE est idéale pour un espace d'entrée exigeant. La forme rectiligne sans serrure visible confère à cette boîte une apparence particulièrement élégante.

Les dimensions des casiers permettent un volume d'environ 32 litres, et la grande ouverture d'insertion garantit qu'aucun pliage du courrier ne se produira, même pour les enveloppes DIN C4 et les magazines ou après une absence de plusieurs jours. La serrure innovante Push-Key est dissimulée à l'intérieur de la boîte. La clé est simplement insérée dans l'ouverture prévue (aucun tournement nécessaire) et la porte s'ouvre. Grâce à l'agencement de la serrure, cette boîte aux lettres est conçue de manière à ce que la porte de retrait empêche le courrier de vous tomber dessus. La bordure d'écoulement protège efficacement le courrier intérieur des intempéries. La trappe d'insertion est équipée d'amortisseurs de charnière de haute qualité, garantissant une fermeture silencieuse et évitant tout cliquetis gênant dû aux intempéries. Les plaques signalétiques interchangeables en plexiglas se manipulent facilement par l'avant ; pour une esthétique optimale, nous recommandons la plaque affleurante avec gravure laser (voir Accessoires). La deuxième plaque porte l'indication Publicité Oui/Non.

Les ensembles de boîtes aux lettres de la collection GOETHE se caractérisent par l'utilisation systématique de l'acier inoxydable et de l'aluminium. Le résultat est une très grande longévité et durabilité. La construction a été développée par nos propres ingénieurs en privilégiant une grande flexibilité et modularité, une installation de pièces détachées aisée et un montage autonome simplifié. Pour toutes les installations GOETHE, les pièces détachées sont disponibles directement dans notre boutique.

Grâce à la conception, le montage autonome est simple.

Briefkasten Manufaktur Lippe GmbH
Werler Straße 60
32105 Bad Salzuflen

www.briefkasten-manufaktur.de
info@briefkasten-manufaktur.de
Tel.: +49 5222 807110

Geschäftsführer Oliver Woineck
Ust.ID.Nr. DE303690847
Handelsregister Amtsgericht Lemgo, HRB 8618

Modèle d'utilité protégé selon l'enregistrement DPMA : DE 20 2021 101 679.5

- Bloc de 4 boîtes aux lettres sur pied en acier inoxydable et aluminium.
- Boîtes aux lettres en acier inoxydable 1.4016 (acier inoxydable magnétique), thermolaquées en RAL au choix.
- Fabrication de qualité - Fabriqué en Allemagne par Briefkasten Manufaktur Lippe.
- Serrure innovante Push-Key avec 2 clés par boîte.
- L'insertion et la collecte du courrier s'effectuent par l'avant. Trappe d'insertion avec amortisseurs de charnière de haute qualité pour une insertion très silencieuse du courrier.
- Les boîtes aux lettres sont conformes à la norme DIN/EN 13724. Ouverture d'insertion (3,5 cm x 36,0 cm) pour C4 en orientation paysage, permettant d'y insérer de grands courriers sans les plier.
- Les portes de retrait s'ouvrent de haut en bas. Ainsi, le courrier ne peut pas vous tomber dessus.
- Plaque signalétique en plexiglas pour l'inscription du nom et deuxième plaque « Publicité Oui/Non » par boîte.
- Protection optimale contre la pluie grâce à des bords d'écoulement et à un auvent en aluminium AlMg3 W19 de 3 mm, thermolaqué en RAL au choix.
- Habillage latéral en aluminium AlMg3 W19 de 3 mm, thermolaqué en RAL au choix.
- Paroi arrière en acier inoxydable V2A 1.4301 de 1 mm, thermolaquée en RAL au choix.
- Les colonnes porteuses B 40 mm x P 80 mm sont réalisées en acier inoxydable V2A 1.4301 de 2 mm, thermolaquées en couleur RAL au choix, destinées à être scellées ou fixées par vissage.

Information importante :

Pour assurer une protection optimale du courrier contre l'eau, la boîte aux lettres ou l'ensemble devrait, autant que possible, être placé sous un auvent.

Le contenu du courrier n'est protégé contre l'eau que s'il est entièrement déposé à l'intérieur de la boîte et si la trappe d'insertion est fermée. Un courrier non complètement inséré permet l'entrée d'humidité et de saleté dans la boîte aux lettres. Cette installation est protégée contre l'infiltration d'eau conformément à la norme DIN EN 13724. L'infiltration d'eau ne constitue pas un motif de réclamation.

Product properties

Surface/couleur	RAL 9005 noir profond, RAL 3004 rouge pourpre, DB 703 fer micacé, RAL 7016 gris anthracite, RAL au choix (selon le tableau des couleurs), RAL 9007 aluminium gris, RAL 9016 blanc trafic
Série	GOETHE
Nombre de boîtes	avec 4 boîtes aux lettres
Inscription du nom	Badge d'identification
Matériau de base	Aluminium AlMg3 W19, Acier inoxydable V2A 1.4301, Acier inoxydable 1.4016 (acier inoxydable magnétique)
Type de montage	Autonome
Prélèvement de poste	Face avant
Caisses individuelles par volume	Grand > 16 litres

Briefkasten Manufaktur Lippe GmbH
Werler Straße 60
32105 Bad Salzuflen

www.briefkasten-manufaktur.de
info@briefkasten-manufaktur.de
Tel.: +49 5222 807110

Geschäftsführer Oliver Woineck
Ust.ID.Nr. DE303690847
Handelsregister Amtsgericht Lemgo, HRB 8618

Dimensions

Largeur en mm	1
Hauteur en mm	1
Hauteur du caisson individuel en mm	200,0
Largeur du caisson individuel en mm	400,0
Volume en litres	32
Hauteur de la fente d'introduction du courrier en mm	35,0
Largeur de la fente d'introduction du courrier en mm	360,0
Hauteur de la boîte aux lettres en mm	800,0
Largeur de la boîte aux lettres en mm	400,0
Hauteur de construction en mm	1500,0 | 1700,0 + 23,0
Largeur totale en mm	488,0
Profondeur en mm	400,0 + 25,0 Toit de pluie
Poids en kg	60
État de livraison	Livraison en blocs, éléments de stand / boîte aux lettres divisés

Dimension drawing

Briefkasten Manufaktur Lippe GmbH
Werler Straße 60
32105 Bad Salzuflen

www.briefkasten-manufaktur.de
info@briefkasten-manufaktur.de
Tel.: +49 5222 807110

Geschäftsführer Oliver Woineck
Ust.ID.Nr. DE303690847
Handelsregister Amtsgericht Lemgo, HRB 8618

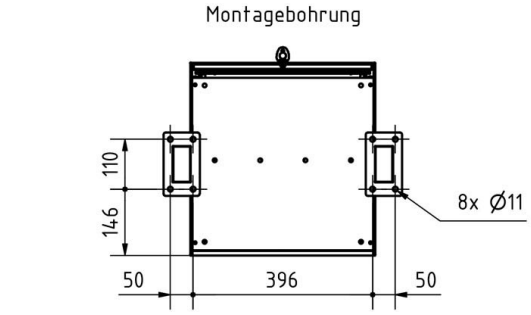
Montagebohrung
110
146
8x Ø11
50
396
50

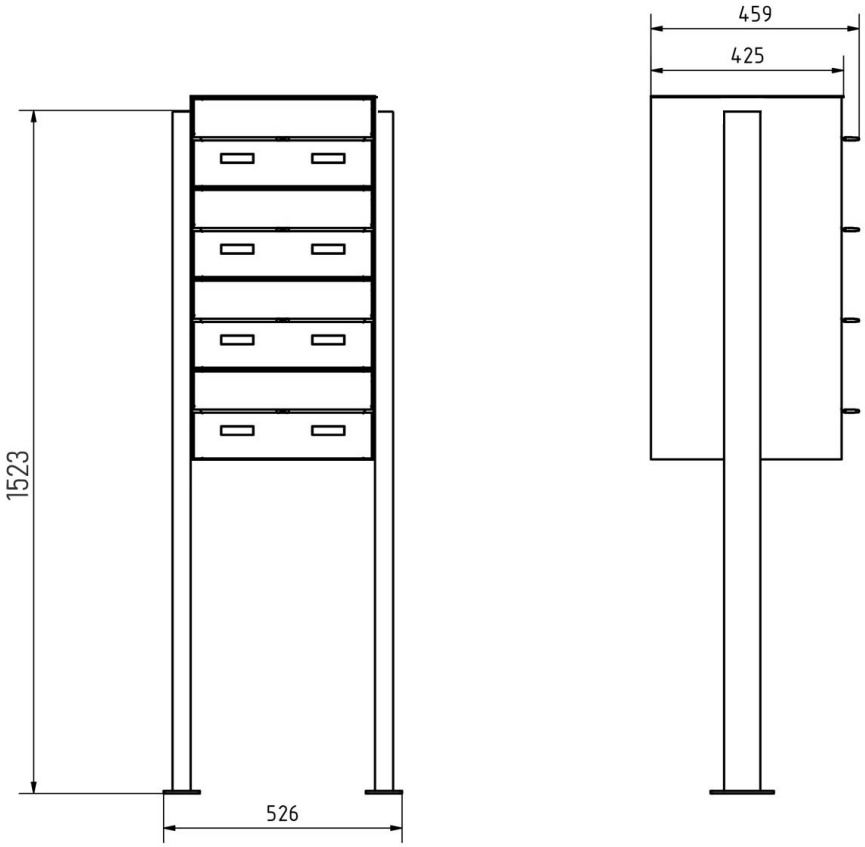
459
425
1523
526

More images

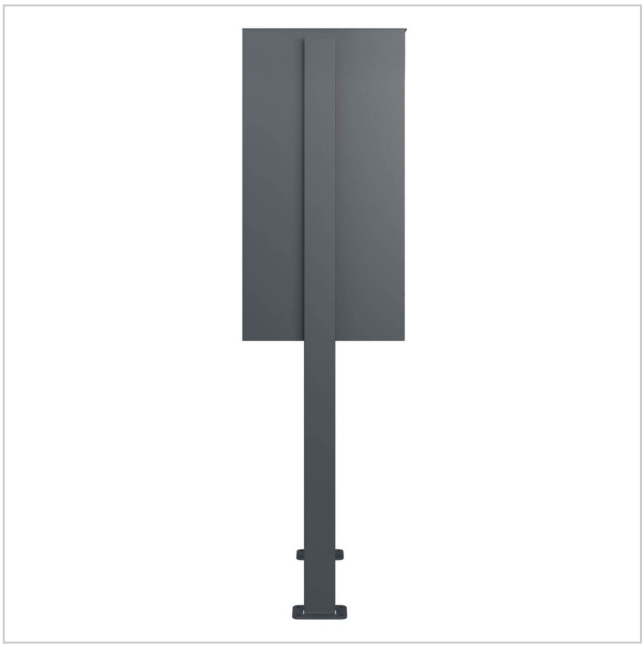





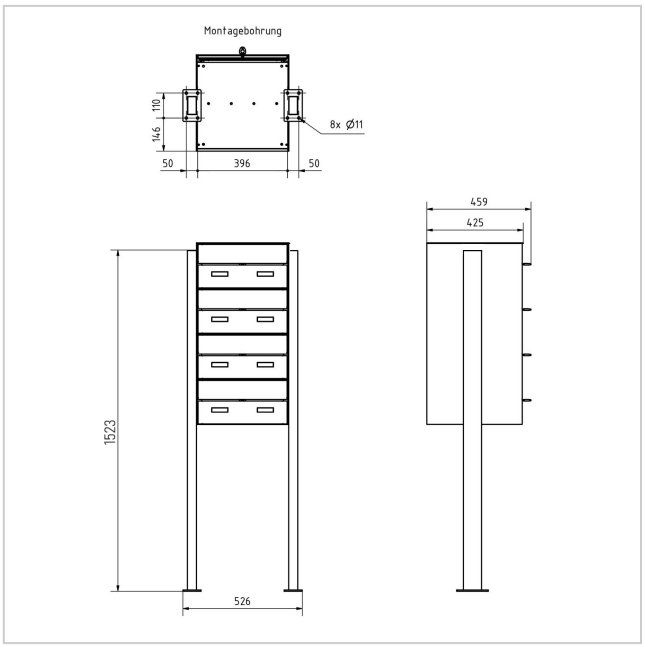

Briefkasten Manufaktur Lippe GmbH
Werler Straße 60
32105 Bad Salzuflen

www.briefkasten-manufaktur.de
info@briefkasten-manufaktur.de
Tel.: +49 5222 807110

Geschäftsführer Oliver Woineck
Ust.ID.Nr. DE303690847
Handelsregister Amtsgericht Lemgo, HRB 8618







Briefkasten Manufaktur Lippe GmbH
Werler Straße 60
32105 Bad Salzuflen

www.briefkasten-manufaktur.de
info@briefkasten-manufaktur.de
Tel.: +49 5222 807110

Geschäftsführer Oliver Woineck
Ust.ID.Nr. DE303690847
Handelsregister Amtsgericht Lemgo, HRB 8618