Sonnette Designer - acier inoxydable V2A poli avec 2N Verso - 2N Solo préparé | sans | 2N Verso/Solo préparé pour 1 module | 130 cm | Acier inoxydable, brossé



Product number 870-VA-2N-1FACH-130

Product description

Colonne de sonnette Designer - acier inoxydable V2A poli avec 2N Verso - 2N Solo préparé

Colonne de sonnette de haute qualité entièrement en acier inoxydable V2A, polie de la marque Boîte aux lettres Manufacture. Cette colonne de sonnette est adaptée à l'intégration des modèles 2N IP VERSO, 2N IP SOLO et 2N LTE VERSO au design affleurant. L'interphone vidéo 2N s'intègre parfaitement dans le design affleurant et peut être échangé à tout moment. Nos produits ont une grande valeur, une fonctionnalité fiable et une identité propre. Fabriqué par la manufacture de boîtes aux lettres.

- Colonne de sonnette en acier inoxydable V2A de 1,5 mm 1.4301, grain 240 poncé.
- L'installation est réalisée chez Briefkasten Manufaktur. Fabrication de qualité allemande "Made in Germany".
- L'interphone est en acier inoxydable V2A de 2 mm 1.4301, poli. Dimensions : L 190 mm x H 640 mm x P 110 mm.
- Incl. 6x vis Capuchons en acier inoxydable V2A, polis, de sorte que les vis de fixation de la plaque frontale ne soient pas visibles. Voir les photos.
- La colonne entièrement soudée est en acier inoxydable V2A de 1,5 mm 1.4301, poli. La hauteur de construction est au choix de 1,30 m ou 1,60 m.
- La colonne est équipée d'une plaque de base en inox. Celle-ci a une épaisseur de 10 mm et est recouverte d'un cache. Voir les photos.
- Possibilité de faire passer les câbles de manière invisible à travers le caisson.
- **La préparation est prévue pour 1 à 3 modules 2N. SANS composants de système 2N !**

Information importante

Protection contre l'eau

Briefkasten Manufaktur Lippe GmbH
Werler Straße 60
32105 Bad Salzuflen

www.briefkasten-manufaktur.de
info@briefkasten-manufaktur.de
Tel.: +49 5222 807110

Geschäftsführer Oliver Woineck
Ust.ID.Nr. DE303690847
Handelsregister Amtsgericht Lemgo, HRB 8618

Afin d'obtenir une protection optimale de votre courrier contre l'eau, la boîte aux lettres ou l'ensemble de boîtes aux lettres doit, si possible, se trouver sous un auvent.

Le courrier n'est protégé de l'eau que lorsqu'il est entièrement déposé dans la boîte et que le clapet d'introduction est fermé. Le courrier qui n'est pas entièrement inséré permet à l'humidité et à la saleté de pénétrer dans la boîte aux lettres. Il est donc nécessaire de prévoir des boîtes aux lettres suffisamment dimensionnées pour les besoins à venir. Dans certaines conditions météorologiques extrêmes, de l'eau peut néanmoins pénétrer (selon la norme DIN EN 13724 jusqu'à 1ccm). Ceci ne constitue pas un motif de réclamation.

Product properties

Série	GRIMM
Fonctions	Caméra, Poste d'interphonie
Boîte de fonctions préparée pour le fabricant	2N
Type de montage	Autonome
Matériau de base	Acier inoxydable V2A 1.4301
Surface/couleur	Meulé

Briefkasten Manufaktur Lippe GmbH
Werler Straße 60
32105 Bad Salzuflen

www.briefkasten-manufaktur.de
info@briefkasten-manufaktur.de
Tel.: +49 5222 807110

Geschäftsführer Oliver Woineck
Ust.ID.Nr. DE303690847
Handelsregister Amtsgericht Lemgo, HRB 8618

Dimensions

Hauteur du caisson individuel en mm	640,0
Largeur du caisson individuel en mm	190,0
Hauteur de construction en mm	1300,0 | 1600,0
Largeur totale en mm	220,0 (plaque de base 320,0)
Profondeur en mm	110,0 (plaque de base 210,0)
Poids en kg	40
État de livraison	livré monté

Dimension drawing

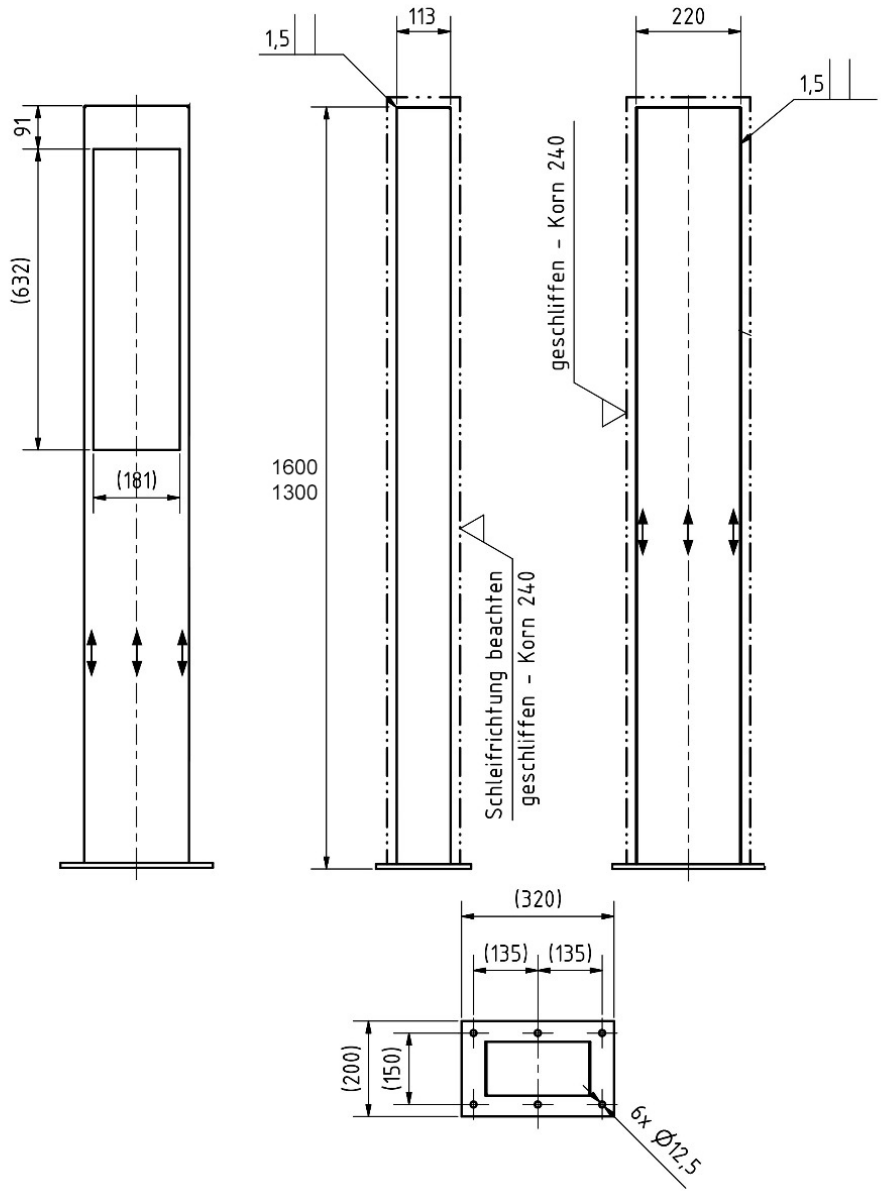

More images



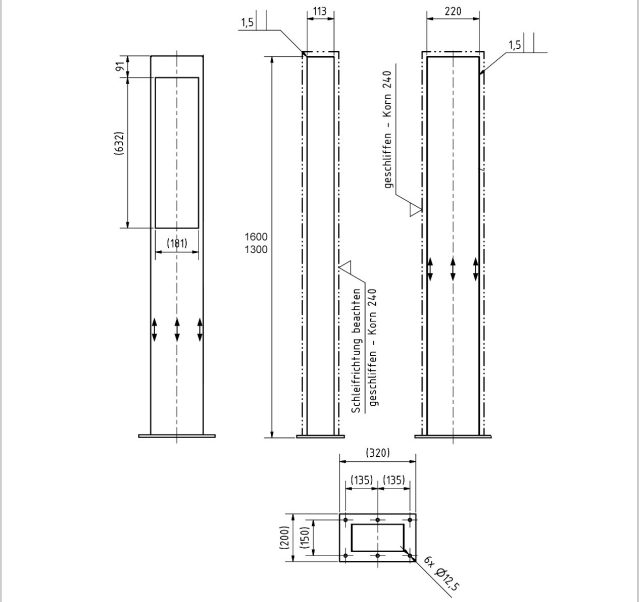





Briefkasten Manufaktur Lippe GmbH
Werler Straße 60
32105 Bad Salzuflen

www.briefkasten-manufaktur.de
info@briefkasten-manufaktur.de
Tel.: +49 5222 807110

Geschäftsführer Oliver Woineck
Ust.ID.Nr. DE303690847
Handelsregister Amtsgericht Lemgo, HRB 8618





Briefkasten Manufaktur Lippe GmbH
Werler Straße 60
32105 Bad Salzuflen

www.briefkasten-manufaktur.de
info@briefkasten-manufaktur.de
Tel.: +49 5222 807110

Geschäftsführer Oliver Woineck
Ust.ID.Nr. DE303690847
Handelsregister Amtsgericht Lemgo, HRB 8618