Ensemble de 4 boîtes aux lettres en acier inoxydable Design BASIC Plus 385XW pour montage latéral sur mur - RAL au choix | Droite | avec 4 boîtes aux lettres (1x4)



Product number 385XW-4S-R

Product description

Ensemble de boîtes aux lettres BASIC Plus 385XW pour montage mural latéral, 4 logements – position des caissons à droite

La BASIC Plus 385XW est un ensemble de boîtes aux lettres en acier inoxydable de haute qualité destiné au montage mural latéral pour 4 logements. Il a été conçu pour les immeubles résidentiels, les complexes d'habitation et les petits bâtiments commerciaux, et permet un montage peu encombrant à côté de la porte d'entrée ou sur une surface murale adaptée.

Quatre boîtes aux lettres sont regroupées dans une unité verticale étroite – idéal lorsque l'espace en façade de l'entrée est limité.

Les boîtes aux lettres sont en acier inoxydable V2A 1.4301 et sont thermolaquées dans une couleur RAL ou DB au choix. L'auvent et l'habillage latéral sont également en acier inoxydable. La fixation latérale se fait au moyen de colonnes en acier inoxydable de Ø 60,3 mm avec finition brossée grain 240.

Dans cette variante d'article, la position des caissons est à droite. L'agencement latéral crée un bord de montage clair et permet d'aligner l'ensemble des boîtes aux lettres sur la configuration architecturale de l'entrée.

Les avantages de la BASIC Plus 385XW en un coup d'œil

Montage mural latéral

La 385XW se monte latéralement sur un mur approprié de l'habitation. La position des caissons de cette variante est à droite ; cela permet d'ajuster l'ensemble à la situation d'entrée existante.

BASIC Plus en acier inoxydable V2A

Briefkasten Manufaktur Lippe GmbH
Werler Straße 60
32105 Bad Salzuflen

www.briefkasten-manufaktur.de
info@briefkasten-manufaktur.de
Tel.: +49 5222 807110

Geschäftsführer Oliver Woineck
Ust.ID.Nr. DE303690847
Handelsregister Amtsgericht Lemgo, HRB 8618

Les boîtes aux lettres, le revêtement et les éléments de fixation sont en acier inoxydable V2A 1.4301. Les boîtes thermolaquées associent une finition de qualité à une construction durable.

Ouverture DIN C4 avec lèvre en caoutchouc

Chaque casier possède une ouverture d'introduction de 35 × 265 mm pour courrier format DIN C4 vertical. Une lèvre en caoutchouc atténuante réduit le claquement de la trappe d'introduction.

Colonnes de fixation massives en acier inoxydable

La fixation latérale murale s'effectue au moyen de colonnes Ø 60,3 mm en acier inoxydable V2A 1.4301, finition brossée grain 240. Elles assurent une liaison robuste et résistante aux intempéries entre l'installation et le bâtiment.

Solution robuste pour 4 logements

Quatre boîtes séparées allient une grande praticité au quotidien à un montage latéral particulièrement peu encombrant. La construction modulaire BASIC Plus facilite en outre l'entretien et le remplacement des pièces.

Équipement de la BASIC Plus 385XW pour 4 logements

Ensemble de boîtes aux lettres

Nombre de casiers 4 boîtes aux lettres
Disposition 1 colonne × 4 rangées
Matériau Acier inoxydable V2A 1.4301
Finition Thermolaquée en couleur RAL/DB au choix
Auvent / habillage latéral Acier inoxydable V2A 1.4301, thermolaqué assorti
Fabrication Fabriqué en Allemagne par Briefkasten Manufaktur Lippe

Courrier et utilisation

Ouverture d'introduction 35 × 265 mm par boîte aux lettres, adapté pour DIN C4 vertical
Volume de courrier Env. 12 litres par boîte aux lettres
Trappes d'introduction Avec lèvre en caoutchouc amortissante
Retrait du courrier Par l'avant
Ouverture de la porte De gauche à droite
Clés 8 clés au total, 2 par boîte aux lettres
Plaques nominatives 4 plaques nominatives interchangeables sous les trappes d'introduction

Fixation latérale

Position des caissons Droite
Colonnes de fixation Ø 60,3 mm acier inoxydable V2A 1.4301
Finition des colonnes Brossée grain 240
Type de montage Montage par vissage sur une paroi adaptée
Moyens de fixation Choisir chevilles à expansion ou tiges filetées adaptées au mur (à prévoir sur place)
Norme Boîtes aux lettres conformes à la norme DIN EN 13724

Remarque sur le montage mural latéral

Briefkasten Manufaktur Lippe GmbH
Werler Straße 60
32105 Bad Salzuflen

www.briefkasten-manufaktur.de
info@briefkasten-manufaktur.de
Tel.: +49 5222 807110

Geschäftsführer Oliver Woineck
Ust.ID.Nr. DE303690847
Handelsregister Amtsgericht Lemgo, HRB 8618

Le mur doit être propre, plan et suffisamment porteur pour supporter le poids de l'ensemble des boîtes aux lettres. Les chevilles à expansion ou les tiges filetées ne sont pas fournies ; elles doivent être choisies en fonction de la composition du mur, du poids de l'installation et de la situation de montage locale.

Remarque sur la protection contre les intempéries

Les envois doivent être entièrement insérés pour que les trappes d'introduction puissent se refermer. La face d'introduction ne devrait idéalement pas être exposée directement au côté d'où proviennent les intempéries. En cas de conditions météorologiques extrêmes, de l'humidité peut pénétrer malgré une exécution conforme aux normes.

Entretien et construction BASIC Plus

L'acier inoxydable V2A est facile d'entretien et durable. La construction modulaire BASIC Plus a été conçue pour un montage simple et une bonne disponibilité des pièces détachées.

Product properties

Surface/couleur	RAL 9005 noir profond, RAL 3004 rouge pourpre, DB 703 fer micacé, RAL 7016 gris anthracite, RAL au choix (selon le tableau des couleurs), RAL 9007 aluminium gris, RAL 9016 blanc trafic
Série	BASIC
Caisses individuelles par volume	Normal > 10 litres
Nombre de boîtes	avec 4 boîtes aux lettres
Inscription du nom	Badge d'identification
Matériau de base	Acier inoxydable V2A 1.4301
Numéro de maison	Numéro de maison en gravure laser
Prélèvement de poste	Face avant
Type de montage	En saillie

Briefkasten Manufaktur Lippe GmbH
Werler Straße 60
32105 Bad Salzuflen

www.briefkasten-manufaktur.de
info@briefkasten-manufaktur.de
Tel.: +49 5222 807110

Geschäftsführer Oliver Woineck
Ust.ID.Nr. DE303690847
Handelsregister Amtsgericht Lemgo, HRB 8618

Dimensions

Hauteur en mm	600
Hauteur du caisson individuel en mm	110,0
Largeur du caisson individuel en mm	300,0
Volume en litres	12
Hauteur de la fente d'introduction du courrier en mm	35,0
Largeur de la fente d'introduction du courrier en mm	265,0
Hauteur de la boîte aux lettres en mm	440,0
Largeur de la boîte aux lettres en mm	300,0
Largeur totale en mm	400,0
Profondeur en mm	435,0
Poids en kg	29
État de livraison	La livraison s'effectue en blocs, éléments sur pied / boîte aux lettres livrés séparément

Dimension drawing

Briefkasten Manufaktur Lippe GmbH
Werler Straße 60
32105 Bad Salzuflen

www.briefkasten-manufaktur.de
info@briefkasten-manufaktur.de
Tel.: +49 5222 807110

Geschäftsführer Oliver Woineck
Ust.ID.Nr. DE303690847
Handelsregister Amtsgericht Lemgo, HRB 8618

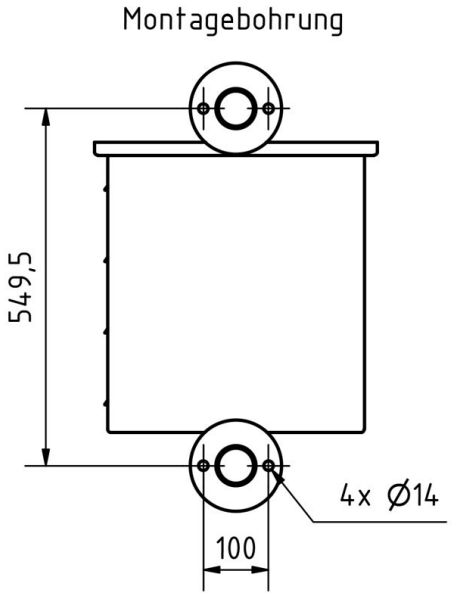
Montagebohrung
549,5
4x Ø14
100

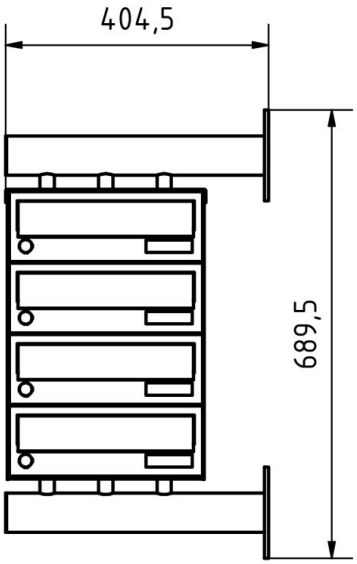
404,5
689,5

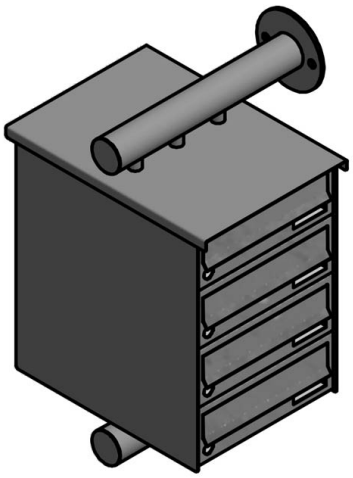

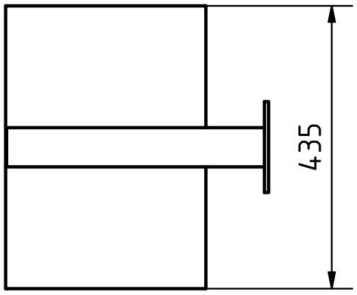
435

More images



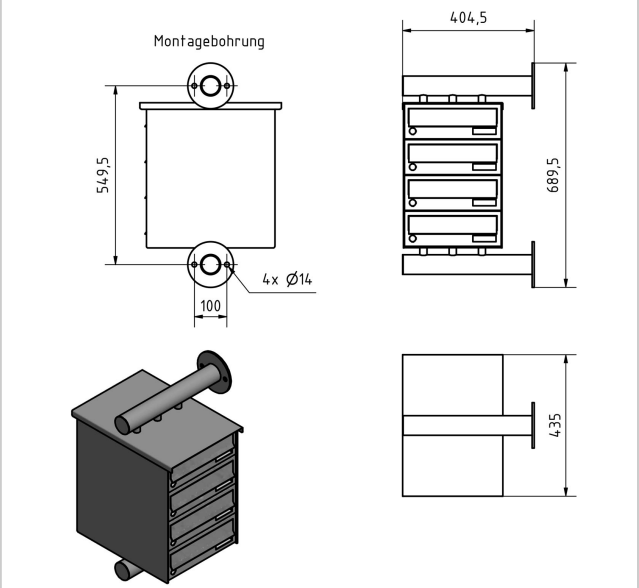













Briefkasten Manufaktur Lippe GmbH
Werler Straße 60
32105 Bad Salzuflen

www.briefkasten-manufaktur.de
info@briefkasten-manufaktur.de
Tel.: +49 5222 807110

Geschäftsführer Oliver Woineck
Ust.ID.Nr. DE303690847
Handelsregister Amtsgericht Lemgo, HRB 8618







Briefkasten Manufaktur Lippe GmbH
Werler Straße 60
32105 Bad Salzuflen

www.briefkasten-manufaktur.de
info@briefkasten-manufaktur.de
Tel.: +49 5222 807110

Geschäftsführer Oliver Woineck
Ust.ID.Nr. DE303690847
Handelsregister Amtsgericht Lemgo, HRB 8618