Sonnette 6 pièces design - acier inoxydable V2A peint par poudrage avec interphone vidéo DoorBird D2100E | 6 | 160 cm | DoorBird | ? Couleur au choix



Product number 870-VAR-KSDB2100E-6-160

Product description

Colonne de sonnette pour 6 personnes Designer - acier inoxydable V2A revêtu par poudre avec interphone vidéo DoorBird D2100E

Colonne de sonnette de haute qualité pour 6 parties, entièrement en acier inoxydable V2A, revêtu par poudre de la marque Briefkasten Manufaktur. Portier vidéo DoorBird IP D2100E intégré. Le portier vidéo DoorBird IP D2100E est la solution intelligente pour votre porte d'entrée. Le portier vidéo IP peut fonctionner en tant qu'unité autonome ou être intégré dans une plateforme Smart Home existante. Même les installations classiques déjà existantes, comme un carillon de porte ou un ouvre-porte électrique, peuvent continuer à être utilisées avec DoorBird et commandées via l'application.

Nos produits ont une grande valeur, une fonctionnalité fiable et une identité propre. Made by Briefkasten Manufaktur. DoorBird n'a pas seulement été inventée et développée en Allemagne, elle est aussi produite à Berlin. Chez DoorBird, "Made in Germany" n'est pas seulement un sceau, mais une philosophie vécue. Les portiers vidéo IP sont fabriqués dans la manufacture DoorBird afin de garantir la meilleure qualité, la longévité et la satisfaction des clients.

Briefkasten Manufaktur Lippe GmbH
Werler Straße 60
32105 Bad Salzuflen

www.briefkasten-manufaktur.de
info@briefkasten-manufaktur.de
Tel.: +49 5222 807110

Geschäftsführer Oliver Woineck
Ust.ID.Nr. DE303690847
Handelsregister Amtsgericht Lemgo, HRB 8618

- Colonne de sonnette en acier inoxydable V2A de 1,5 mm 1.4301, revêtue de poudre.
- L'installation est réalisée chez Briefkasten Manufaktur. Fabrication de qualité allemande "Made in Germany".
- L'interphone est en acier inoxydable V2A de 2 mm 1.4301, revêtu par poudre. Dimensions : L 190 mm x H 640 mm x P 110 mm.
- Numéro de maison d'une hauteur d'env. 70 mm (max. 3 chiffres) avec éclairage LED 12V DC env. 50mA / 1W, blanc, à faible consommation d'énergie.
- Incl. 6x vis Capuchons en acier inoxydable V2A, polis, de sorte que les vis de fixation de la plaque frontale ne sont pas visibles. Voir les photos.
- La colonne entièrement soudée est en acier inoxydable V2A de 1,5 mm 1.4301, revêtue par poudre. La hauteur de construction est au choix de 1,30 m ou 1,60 m.
- La colonne est équipée d'une plaque de base en inox. Celle-ci a une épaisseur de 10 mm et est recouverte d'un cache. Voir les photos.
- Possibilité de faire passer les câbles de manière invisible à travers le corps.
- Avec portier vidéo DoorBird IP D2100E intégré.

Information importante

Préparation de la caméra ou de l'interphone

Les interphones doivent être raccordés par un installateur électrique. Adressez-vous à votre électricien de confiance pour la planification, le montage et l'installation.

Protection contre l'eau

Afin d'obtenir une protection optimale de votre courrier contre l'eau, la boîte aux lettres ou l'ensemble de boîtes aux lettres devrait si possible se trouver sous un avant-toit.

Le courrier n'est protégé de l'eau que lorsqu'il est entièrement déposé dans la boîte et que le clapet d'introduction est fermé. Le courrier qui n'est pas entièrement inséré permet à l'humidité et à la saleté de pénétrer dans la boîte aux lettres. Il est donc nécessaire de prévoir des boîtes aux lettres suffisamment dimensionnées pour les besoins à venir. Dans certaines conditions météorologiques extrêmes, de l'eau peut néanmoins pénétrer (selon la norme DIN EN 13724 jusqu'à 1ccm). Ceci ne constitue pas un motif de réclamation.

Briefkasten Manufaktur Lippe GmbH
Werler Straße 60
32105 Bad Salzuflen

www.briefkasten-manufaktur.de
info@briefkasten-manufaktur.de
Tel.: +49 5222 807110

Geschäftsführer Oliver Woineck
Ust.ID.Nr. DE303690847
Handelsregister Amtsgericht Lemgo, HRB 8618

Product properties

Surface/couleur	RAL 9005 noir profond, RAL 3004 rouge pourpre, DB 703 fer micacé, RAL 7016 gris anthracite, RAL au choix (selon le tableau des couleurs), RAL 9007 aluminium gris, RAL 9016 blanc trafic
Série	GRIMM
Technique de raccordement	LAN
Nombre de boutons de sonnette	6 boutons-poussoirs
Fonctions	Caméra, Poste d'interphonie, Empreinte digitale, Clavier à code
Boîte de fonctions préparée pour le fabricant	DoorBird
Type de montage	Autonome
Matériau de base	Acier inoxydable V2A 1.4301
Numéro de maison	Numéro de maison en gravure laser, Numéro de maison en découpe laser, éclairé

Briefkasten Manufaktur Lippe GmbH
Werler Straße 60
32105 Bad Salzuflen

www.briefkasten-manufaktur.de
info@briefkasten-manufaktur.de
Tel.: +49 5222 807110

Geschäftsführer Oliver Woineck
Ust.ID.Nr. DE303690847
Handelsregister Amtsgericht Lemgo, HRB 8618

Dimensions

Hauteur du caisson individuel en mm	640,0
Largeur du caisson individuel en mm	190,0
Hauteur de construction en mm	1300,0 | 1600,0
Largeur totale en mm	220,0 (plaque de base 320,0)
Profondeur en mm	110,0 (plaque de base 210,0)
Poids en kg	40
État de livraison	livré monté

Dimension drawing

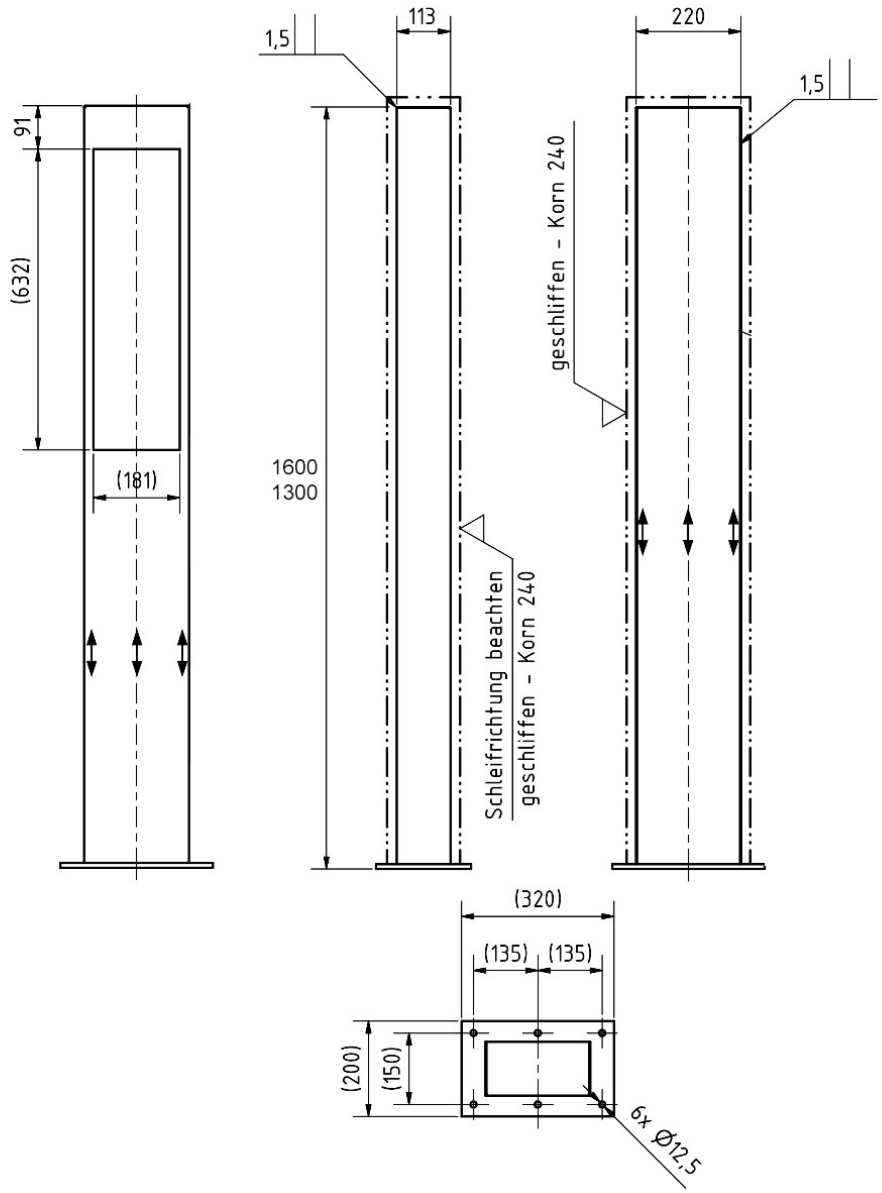

More images

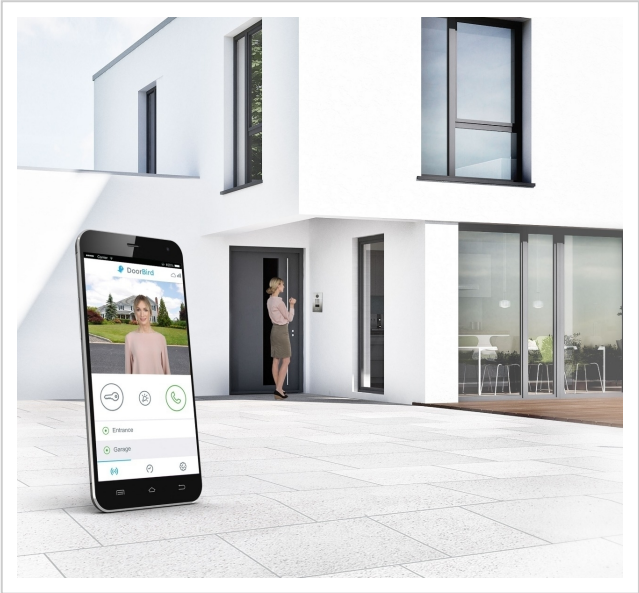





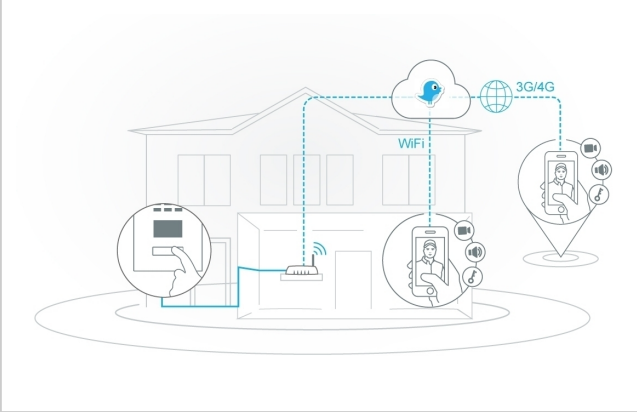

Briefkasten Manufaktur Lippe GmbH
Werler Straße 60
32105 Bad Salzuflen

www.briefkasten-manufaktur.de
info@briefkasten-manufaktur.de
Tel.: +49 5222 807110

Geschäftsführer Oliver Woineck
Ust.ID.Nr. DE303690847
Handelsregister Amtsgericht Lemgo, HRB 8618

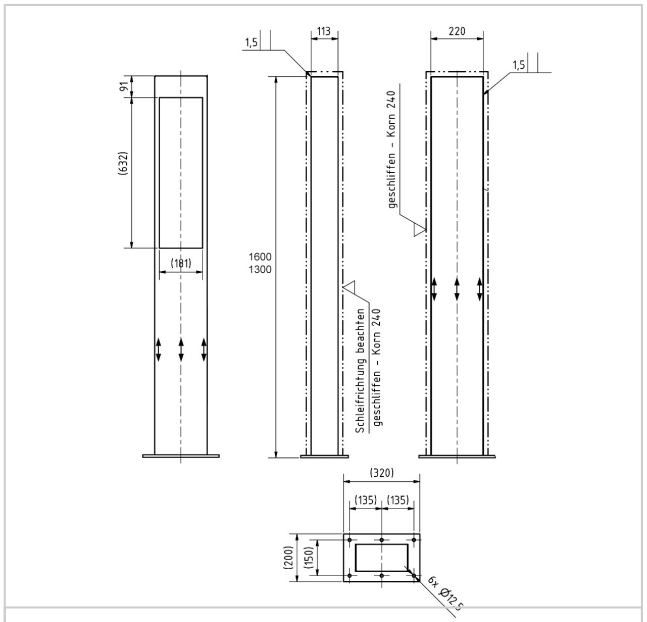





Briefkasten Manufaktur Lippe GmbH
Werler Straße 60
32105 Bad Salzuflen

www.briefkasten-manufaktur.de
info@briefkasten-manufaktur.de
Tel.: +49 5222 807110

Geschäftsführer Oliver Woineck
Ust.ID.Nr. DE303690847
Handelsregister Amtsgericht Lemgo, HRB 8618