Ensemble de 7 boîtes aux lettres en acier inoxydable Design BASIC Plus 385XW pour montage mural latéral - RAL au choix | Droite | avec 7 boîtes aux lettres



Product number 385XW-7S-R

Product description

Installation de boîtes aux lettres BASIC Plus 385XW latérale pour 7 logements – position du caisson à droite

La BASIC Plus 385XW est une installation de boîtes aux lettres en acier inoxydable de haute qualité pour montage mural latéral, destinée à 7 logements. Elle a été conçue pour des résidences et des locaux commerciaux avec sept utilisateurs distincts et permet un montage peu encombrant, latéralement par rapport à la porte d'entrée ou sur une surface murale appropriée.

La configuration étroite en 1×7 offre à sept logements des casiers postaux individuels sans nécessiter une large surface de façade pour l’installation.

Les boîtes aux lettres sont en acier inoxydable V2A 1.4301 et sont thermolaquées dans une couleur RAL ou DB au choix. Le toit pare-pluie et les habillages latéraux sont également en acier inoxydable. La fixation latérale se fait par des colonnes en acier inoxydable d’un diamètre de 60,3 mm avec finition grain 240.

Dans cette variante d’article, la position du caisson est à droite. L’agencement latéral crée un bord de montage défini et permet d’orienter l’installation de boîtes aux lettres en fonction de la situation architecturale de l’entrée.

Les avantages de la BASIC Plus 385XW en un coup d’œil

Montage mural latéral

La 385XW est fixée latéralement sur un mur adapté du bâtiment. La position du caisson de cette variante est à droite ; cela permet d’adapter précisément l’installation à la configuration d’entrée existante.

BASIC Plus en acier inoxydable V2A

Briefkasten Manufaktur Lippe GmbH
Werler Straße 60
32105 Bad Salzuflen

www.briefkasten-manufaktur.de
info@briefkasten-manufaktur.de
Tel.: +49 5222 807110

Geschäftsführer Oliver Woineck
Ust.ID.Nr. DE303690847
Handelsregister Amtsgericht Lemgo, HRB 8618

Les boîtes aux lettres, les habillages et les éléments de fixation sont entièrement en acier inoxydable V2A 1.4301. Les boîtes thermolaquées offrent une surface de haute qualité et une construction durable.

Ouverture d’insertion DIN C4 avec lèvre en caoutchouc

Chaque casier postal possède une ouverture d’insertion de 35 × 265 mm adaptée au format DIN C4 à la verticale. Une lèvre en caoutchouc atténue les bruits de fermeture du clapet d’insertion.

Colonnes de fixation massives en acier inoxydable

La fixation murale latérale s’effectue par des colonnes Ø 60,3 mm en acier inoxydable V2A 1.4301, finition grain 240. Elles assurent une connexion robuste et résistante aux intempéries entre l’installation et le bâtiment.

Solution robuste pour 7 logements

Sept casiers séparés sont combinés de manière peu encombrante en une installation modulaire en inox, adaptée aux entrées exigeantes. La construction modulaire BASIC Plus facilite par ailleurs l’entretien et le remplacement des pièces.

Équipements de la BASIC Plus 385XW pour 7 logements

Installation de boîtes aux lettres

Nombre de casiers 7 boîtes aux lettres
Disposition 1 colonne × 7 rangées
Matériau Acier inoxydable V2A 1.4301
Surface Thermolaquée dans une couleur RAL/DB au choix
Toit pare-pluie / habillage latéral Acier inoxydable V2A 1.4301, thermolaqué assorti
Fabrication Fabriqué en Allemagne par Briefkasten Manufaktur Lippe

Courrier et utilisation

Ouverture d’insertion 35 × 265 mm par boîte, adapté au DIN C4 vertical
Volume postal Env. 12 litres par boîte
Clapets d’insertion Avec lèvre en caoutchouc atténuant le bruit
Retrait du courrier Par l’avant
Ouverture de la porte De gauche à droite
Clés 14 clés au total, 2 par boîte
Plaques nominatives 7 plaques nominatives interchangeables sous les clapets d’insertion

Fixation latérale

Position du caisson Droite
Colonnes de fixation Ø 60,3 mm acier inoxydable V2A 1.4301
Finition des colonnes Grain 240 poli
Type de montage Montage par vissage sur un mur approprié
Moyens de fixation Choisir sur site des chevilles à expansion ou tiges filetées adaptées au mur
Norme Boîtes aux lettres conformes à la norme DIN EN 13724

Remarque sur le montage mural latéral

Briefkasten Manufaktur Lippe GmbH
Werler Straße 60
32105 Bad Salzuflen

www.briefkasten-manufaktur.de
info@briefkasten-manufaktur.de
Tel.: +49 5222 807110

Geschäftsführer Oliver Woineck
Ust.ID.Nr. DE303690847
Handelsregister Amtsgericht Lemgo, HRB 8618

Le mur doit être propre, plan et suffisamment porteur pour supporter le poids de l’ensemble de l’installation de boîtes aux lettres. Les chevilles à expansion ou tiges filetées ne sont pas fournies et doivent être choisies en fonction de la construction du mur, du poids de l’installation et des conditions locales de montage.

Remarque sur la protection contre les intempéries

Les envois doivent être insérés complètement afin que les clapets d’insertion puissent se fermer. La face d’insertion ne devrait idéalement pas être directement exposée au côté principal des intempéries. En cas de conditions météorologiques extrêmes, de l’humidité peut pénétrer malgré une exécution conforme aux normes.

Entretien et construction BASIC-Plus

L’acier inoxydable V2A est facile d’entretien et durable. La construction modulaire BASIC Plus a été conçue pour un montage simple et une bonne disponibilité des pièces de rechange.

Product properties

Surface/couleur	RAL 9005 noir profond, RAL 3004 rouge pourpre, DB 703 fer micacé, RAL 7016 gris anthracite, RAL au choix (selon le tableau des couleurs), RAL 9007 aluminium gris, RAL 9016 blanc trafic
Série	BASIC
Caisses individuelles par volume	Normal > 10 litres
Inscription du nom	Badge d'identification
Matériau de base	Acier inoxydable V2A 1.4301
Numéro de maison	Numéro de maison en gravure laser
Nombre de boîtes	avec 7 boîtes aux lettres
Prélèvement de poste	Face avant
Type de montage	En saillie

Briefkasten Manufaktur Lippe GmbH
Werler Straße 60
32105 Bad Salzuflen

www.briefkasten-manufaktur.de
info@briefkasten-manufaktur.de
Tel.: +49 5222 807110

Geschäftsführer Oliver Woineck
Ust.ID.Nr. DE303690847
Handelsregister Amtsgericht Lemgo, HRB 8618

Dimensions

Hauteur en mm	930
Hauteur du caisson individuel en mm	110,0
Largeur du caisson individuel en mm	300,0
Volume en litres	12
Hauteur de la fente d'introduction du courrier en mm	35,0
Largeur de la fente d'introduction du courrier en mm	265,0
Hauteur de la boîte aux lettres en mm	770,0
Largeur de la boîte aux lettres en mm	300,0
Largeur totale en mm	400,0
Profondeur en mm	435,0
Poids en kg	41
État de livraison	Livraison en blocs, éléments sur pied / boîte aux lettres livrés séparément

Dimension drawing

Briefkasten Manufaktur Lippe GmbH
Werler Straße 60
32105 Bad Salzuflen

www.briefkasten-manufaktur.de
info@briefkasten-manufaktur.de
Tel.: +49 5222 807110

Geschäftsführer Oliver Woineck
Ust.ID.Nr. DE303690847
Handelsregister Amtsgericht Lemgo, HRB 8618

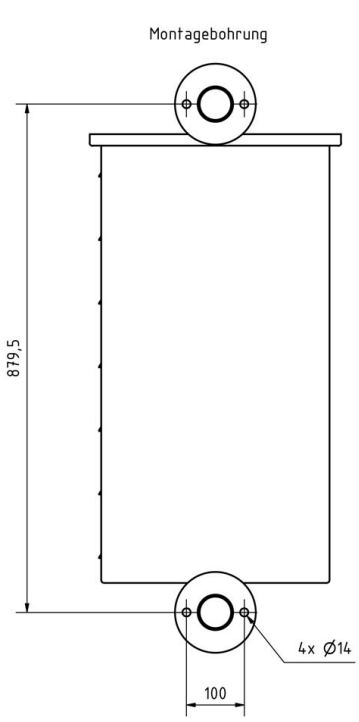
Montagebohrung
879,5
4x Ø14
100

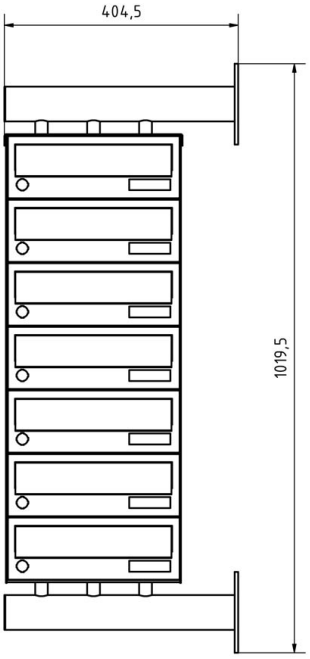
404,5
1019,5

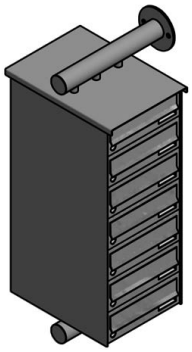

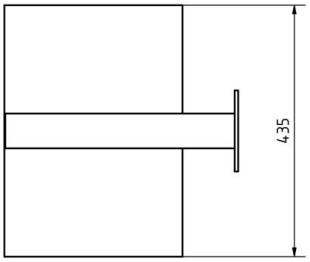
435

More images









Briefkasten Manufaktur Lippe GmbH
Werler Straße 60
32105 Bad Salzuflen

www.briefkasten-manufaktur.de
info@briefkasten-manufaktur.de
Tel.: +49 5222 807110

Geschäftsführer Oliver Woineck
Ust.ID.Nr. DE303690847
Handelsregister Amtsgericht Lemgo, HRB 8618









Briefkasten Manufaktur Lippe GmbH
Werler Straße 60
32105 Bad Salzuflen

www.briefkasten-manufaktur.de
info@briefkasten-manufaktur.de
Tel.: +49 5222 807110

Geschäftsführer Oliver Woineck
Ust.ID.Nr. DE303690847
Handelsregister Amtsgericht Lemgo, HRB 8618



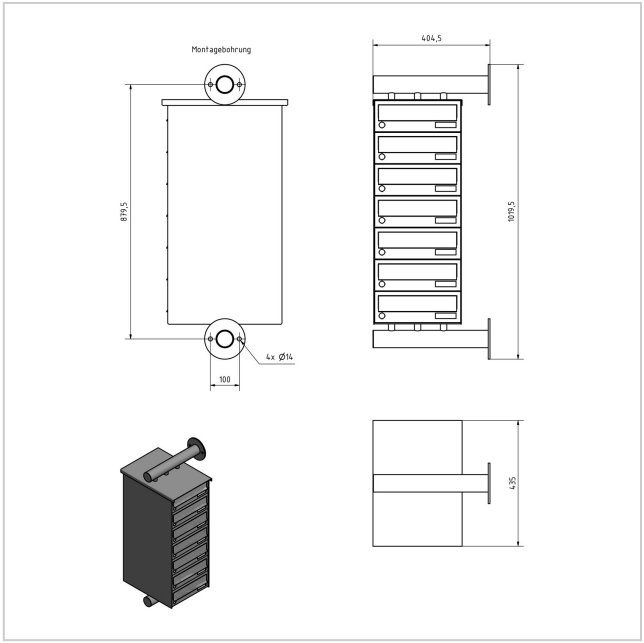



Briefkasten Manufaktur Lippe GmbH
Werler Straße 60
32105 Bad Salzuflen

www.briefkasten-manufaktur.de
info@briefkasten-manufaktur.de
Tel.: +49 5222 807110

Geschäftsführer Oliver Woineck
Ust.ID.Nr. DE303690847
Handelsregister Amtsgericht Lemgo, HRB 8618