Ensemble de 6 boîtes aux lettres GOETHE avec 6 compartiments à journaux et de dépôt conformes à la norme postale suisse – pose encastrée – RAL au choix



Product number BML3D-9S9N6ZE2KF

Product description

Ensemble de boîtes aux lettres encastrées pour six utilisateurs avec serrures Push-Key et compartiments séparés à journaux et de dépôt

Cet ensemble de la série GOETHE associe six boîtes aux lettres à six compartiments séparés à journaux et de dépôt conformes à la norme postale suisse. Vous disposez ainsi, en complément des boîtes aux lettres, de compartiments supplémentaires pour les journaux et les magazines.

Cet ensemble en acier inoxydable est conçu pour une pose encastrée. Un cadre de finition assure la jonction avec la surface du mur. La surface thermolaquée est proposée dans une teinte RAL au choix, en harmonie avec l'aménagement de votre entrée.

Caractéristiques de cet ensemble de boîtes aux lettres

- Dimensions extérieures hors tout de l'ensemble : 1256 × 854 × 411 mm (L × H × P).
- 6 boîtes aux lettres et 6 casiers complémentaires séparés servant de compartiments à journaux et de dépôt conformes à la norme postale suisse ; accès par l'avant pour chacun.
- Dimensions extérieures de chaque boîte aux lettres et de chaque compartiment à journaux et de dépôt : 400 × 200 × 400 mm (L × H × P). Les dimensions extérieures ne correspondent ni aux dimensions intérieures utiles ni aux dimensions des colis admissibles.
- Pose encastrée avec cadre de finition en acier inoxydable V2A 1.4301 de 1,5 mm d'épaisseur.
- Matériaux : corps en acier inoxydable 1.4016, façades et cadre en acier inoxydable V2A 1.4301.
- Finition : thermolaquage dans une teinte RAL au choix.

Particularités de cet ensemble de boîtes aux lettres

Six serrures Push-Key à clés différentes

Briefkasten Manufaktur Lippe GmbH
Werler Straße 60
32105 Bad Salzuflen

www.briefkasten-manufaktur.de
info@briefkasten-manufaktur.de
Tel.: +49 5222 807110

Geschäftsführer Oliver Woineck
Ust.ID.Nr. DE303690847
Handelsregister Amtsgericht Lemgo, HRB 8618

Chacune des six boîtes aux lettres est équipée de sa propre serrure Push-Key, entièrement mécanique. Pour l'ouvrir, insérez la clé sans avoir à la tourner. Pour la fermer, repoussez la porte de retrait du courrier.

Les serrures sont à clés différentes et possèdent chacune un numéro de clé individuel. Deux clés sont fournies par serrure.

Introduction du courrier amortie et retrait bien pensé

Les boîtes aux lettres disposent d'un rebord d'évacuation des eaux de pluie, d'une lèvre en caoutchouc continue et d'un volet d'introduction amorti pour un dépôt silencieux du courrier. La fente d'introduction est également adaptée aux enveloppes DIN-C4.

La conception de la porte de retrait retient le courrier lors de l'ouverture. La hauteur de la fente d'introduction et le rétrécissement du passage d'introduction rendent plus difficile le retrait non autorisé par la fente.

Compartiments séparés à journaux et de dépôt conformes à la norme postale suisse

Les six compartiments supplémentaires en acier inoxydable servent de compartiments à journaux et de dépôt conformes à la norme postale suisse. Ils sont accessibles par l'avant et s'ouvrent du bas vers le haut.

Aucune serrure n'a été sélectionnée pour ces compartiments. Les serrures Push-Key équipent exclusivement les six boîtes aux lettres. Les compartiments à journaux et de dépôt ne sont pas des boîtes à colis sécurisées.

Deux porte-noms par boîte aux lettres

Chaque boîte aux lettres possède deux porte-noms en plastique BASIC de type 2, en polycarbonate parfaitement transparent. L'ensemble comprend douze porte-noms au total. Les étiquettes se remplacent par l'avant.

L'équipement comprend l'étiquette « Publicité non merci ». Vous pouvez ainsi indiquer, en plus de votre nom, votre souhait de ne pas recevoir de publicité.

Cadre de finition pour la jonction avec le mur

Le cadre de finition recouvre la jonction entre l'ouverture d'encastrement et la surface du mur. Il assure la finition murale et ne constitue pas un auvent de protection contre la pluie.

Personnalisable selon vos besoins

Adaptez votre ensemble de boîtes aux lettres à votre habitation : cliquez sur « Configurer maintenant » pour personnaliser cette configuration selon vos souhaits.

- Finition des boîtes : personnalisez la couleur dans le configurateur 3D parmi les teintes proposées pour cette version.
- Marquage personnalisé : personnalisez les surfaces prévues à cet effet avec vos noms, numéros de rue ou textes au choix. Les marquages illustrés sont des exemples et peuvent être remplacés.
- Typographie : choisissez parmi les polices proposées pour le marquage et adaptez la présentation dans le configurateur.
- Équipement : ajoutez ou modifiez les composants adaptés à l'ensemble parmi les options disponibles.

En cas de modifications personnalisées, les dimensions et le prix sont recalculés dans le configurateur 3D en fonction de votre sélection.

Informations importantes

Protection contre l’eau : un emplacement abrité, si possible sous un auvent, contribue à protéger votre courrier. Les envois doivent être entièrement insérés et le volet d’introduction doit être fermé.

Montage : vérifiez le support et les conditions d’installation en vous appuyant sur les dimensions hors tout et la notice de montage.

Product properties

Série	GOETHE
Protection de l'accès	Serrure à clé à poussoir
Nombre de boîtes	avec 6 boîtes aux lettres
Inscription du nom	Badge d'identification
Matériau de base	Acier inoxydable V2A 1.4301, Acier inoxydable 1.4016 (acier inoxydable magnétique)
Prélèvement de poste	Face avant
Surface/couleur	RAL au choix (selon le tableau des couleurs)
Type de montage	Encastré

Briefkasten Manufaktur Lippe GmbH
Werler Straße 60
32105 Bad Salzuflen

www.briefkasten-manufaktur.de
info@briefkasten-manufaktur.de
Tel.: +49 5222 807110

Geschäftsführer Oliver Woineck
Ust.ID.Nr. DE303690847
Handelsregister Amtsgericht Lemgo, HRB 8618

Dimensions

Hauteur du caisson individuel en mm	200
Largeur du caisson individuel en mm	400
Hauteur de construction en mm	854
Largeur totale en mm	1256
Profondeur en mm	411

Dimension drawing

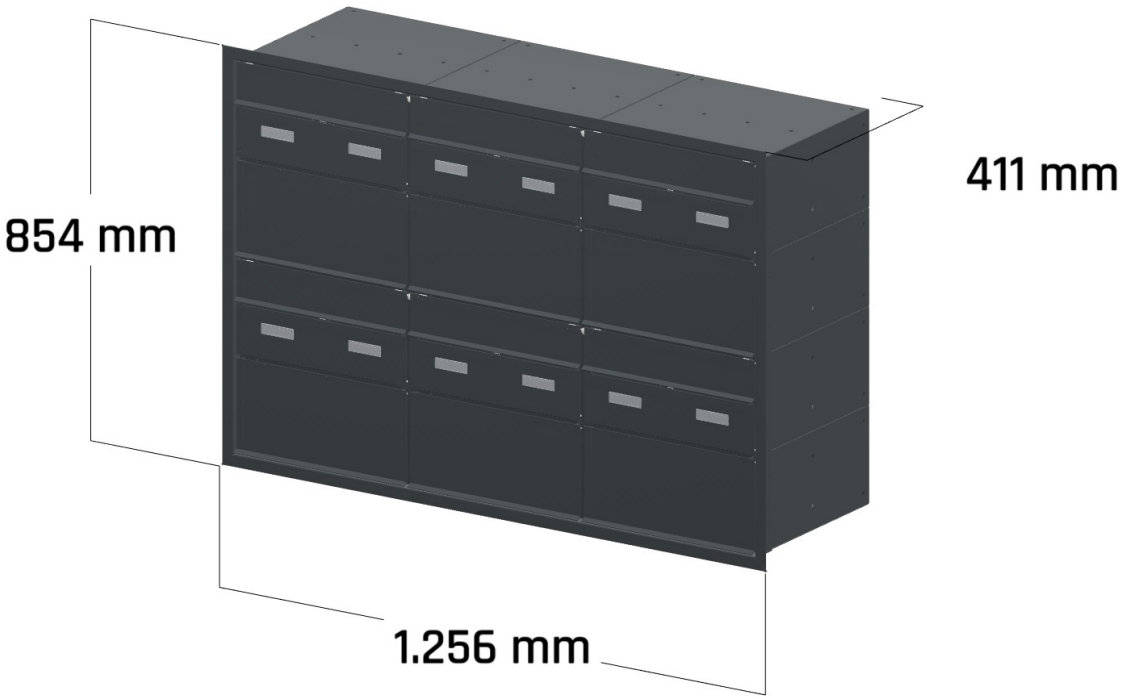

Briefkasten Manufaktur Lippe GmbH
Werler Straße 60
32105 Bad Salzuflen

www.briefkasten-manufaktur.de
info@briefkasten-manufaktur.de
Tel.: +49 5222 807110

Geschäftsführer Oliver Woineck
Ust.ID.Nr. DE303690847
Handelsregister Amtsgericht Lemgo, HRB 8618

More images



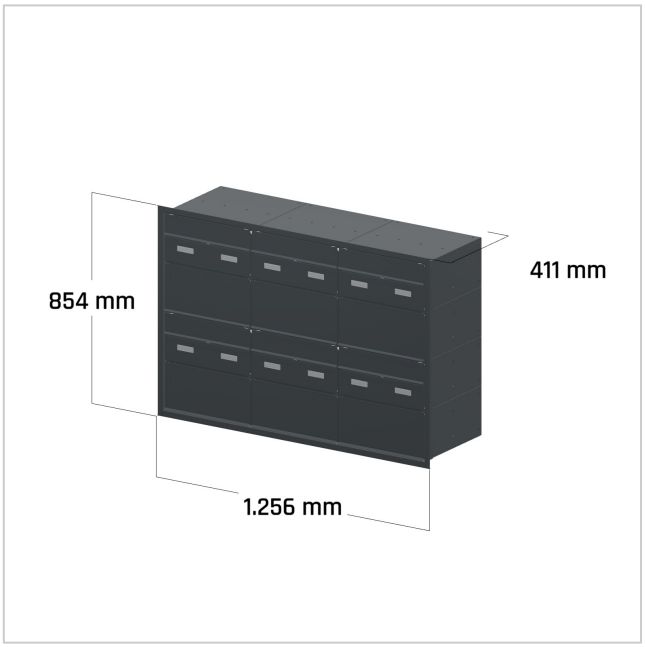





Briefkasten Manufaktur Lippe GmbH
Werler Straße 60
32105 Bad Salzuflen

www.briefkasten-manufaktur.de
info@briefkasten-manufaktur.de
Tel.: +49 5222 807110

Geschäftsführer Oliver Woineck
Ust.ID.Nr. DE303690847
Handelsregister Amtsgericht Lemgo, HRB 8618