Ensemble de 2 boîtes aux lettres GOETHE avec 2 boîtes à lait servant de compartiments à journaux/de dépôt – pose en applique – RAL au choix



Product number BML3D-D9C8YK38GN

Product description

GOETHE en RAL au choix : ensemble mural de boîtes aux lettres conforme à la norme postale suisse PTT avec deux boîtes à lait

Cet ensemble de boîtes aux lettres GOETHE de Briefkasten Manufaktur associe deux boîtes aux lettres à deux compartiments supplémentaires à journaux/de dépôt, appelés boîtes à lait. Vous pouvez ainsi séparer votre courrier des journaux et des autres envois déposés.

Cet ensemble est conçu pour une pose en applique. Son habillage ajusté avec toit plat de protection contre la pluie définit son esthétique. La finition thermolaquée est proposée en RAL au choix, pour s’accorder à l’aménagement de votre entrée.

Caractéristiques de cet ensemble de boîtes aux lettres

- Dimensions extérieures totales de l’ensemble : 810 × 408 × 425 mm (l × H × P).
- 2 boîtes aux lettres avec retrait du courrier par l’avant et 2 boîtes complémentaires servant de compartiments à journaux/de dépôt, ou boîtes à lait ; dimensions extérieures de chaque boîte : 400 × 200 × 400 mm (l × H × P).
- Pose murale en applique ; 2 rails de fixation de 710 mm de longueur chacun sont inclus.
- Corps en acier inoxydable 1.4016, façades en acier inoxydable V2A 1.4301.
- Habillage ajusté en aluminium AlMg3 W19 de 3 mm d’épaisseur, avec 2 panneaux latéraux et toit plat de protection contre la pluie.
- Finition thermolaquée en RAL au choix.

Les particularités de cet ensemble de boîtes aux lettres

Boîtes aux lettres conformes à la norme postale suisse PTT

Briefkasten Manufaktur Lippe GmbH
Werler Straße 60
32105 Bad Salzuflen

www.briefkasten-manufaktur.de
info@briefkasten-manufaktur.de
Tel.: +49 5222 807110

Geschäftsführer Oliver Woineck
Ust.ID.Nr. DE303690847
Handelsregister Amtsgericht Lemgo, HRB 8618

Les boîtes aux lettres sont conformes à la norme postale suisse PTT. Leur ouverture d'introduction est également adaptée aux enveloppes DIN-C4.

Les deux boîtes aux lettres disposent d'un rebord d'évacuation de l'eau de pluie, d'une lèvre continue en caoutchouc et d'un volet d'introduction amorti pour un dépôt silencieux du courrier. La serrure et la porte de retrait sont agencées de manière à ce que la porte retienne le courrier à l'ouverture. La hauteur de l'ouverture d'introduction et le rétrécissement du passage rendent plus difficile le retrait non autorisé du courrier par cette ouverture.

Deux serrures Push-Key à clés différentes

Les deux boîtes aux lettres sont équipées chacune d'une serrure Push-Key. Les serrures fonctionnent avec des clés différentes.

Deux boîtes à lait séparées servant de compartiments à journaux/de dépôt

Les deux compartiments supplémentaires sont en acier inoxydable et s'ouvrent du bas vers le haut. Ces boîtes à lait offrent des espaces de dépôt séparés, par exemple pour les journaux et les magazines.

Aucune serrure n'est sélectionnée pour ces compartiments. Il ne s'agit pas de boîtes à colis sécurisées.

Quatre porte-noms avec inserts remplaçables par l'avant

Chaque boîte aux lettres possède deux porte-noms BASIC de type 2 en polycarbonate transparent comme du verre. L'ensemble comprend quatre porte-noms au total. Vous pouvez remplacer les inserts par l'avant.

L'équipement comprend l'insert « Publicité non merci ». Il vous permet d'indiquer directement sur la boîte aux lettres que vous ne souhaitez pas recevoir de publicité.

Personnalisable selon vos besoins

Adaptez votre ensemble de boîtes aux lettres à votre habitation : cliquez sur « Configurer maintenant » pour personnaliser cette configuration selon vos envies.

- Finition des boîtes : personnalisez la couleur dans le configurateur 3D parmi les teintes proposées pour cette version.
- Marquage personnalisé : personnalisez les surfaces prévues à cet effet avec vos noms, numéros de rue ou textes de votre choix. Les marquages illustrés sont des exemples et peuvent être remplacés.
- Typographie : choisissez parmi les polices proposées pour le marquage et ajustez la présentation dans le configurateur.
- Équipement : ajoutez ou modifiez les composants compatibles avec l'ensemble parmi les options disponibles.

En cas de modifications personnalisées, les dimensions et le prix sont recalculés dans le configurateur 3D en fonction de vos choix.

Informations importantes

Protection contre l'eau : un emplacement abrité, si possible sous un auvent, contribue à protéger votre courrier. Les envois doivent être entièrement introduits et le volet d'introduction doit être fermé.

Installation : vérifiez le support et les conditions de pose en vous appuyant sur les dimensions totales et la notice de montage.

Briefkasten Manufaktur Lippe GmbH
Werler Straße 60
32105 Bad Salzuflen

www.briefkasten-manufaktur.de
info@briefkasten-manufaktur.de
Tel.: +49 5222 807110

Geschäftsführer Oliver Woineck
Ust.ID.Nr. DE303690847
Handelsregister Amtsgericht Lemgo, HRB 8618

Product properties

Série	GOETHE
Protection de l'accès	Serrure à clé à poussoir
Inscription du nom	Badge d'identification
Matériau de base	Aluminium AlMg3 W19, Acier inoxydable V2A 1.4301, Acier inoxydable 1.4016 (acier inoxydable magnétique)
Nombre de boîtes	avec 2 boîtes aux lettres
Prélèvement de poste	Face avant
Surface/couleur	RAL au choix (selon le tableau des couleurs)
Type de montage	En saillie

Briefkasten Manufaktur Lippe GmbH
Werler Straße 60
32105 Bad Salzuflen

www.briefkasten-manufaktur.de
info@briefkasten-manufaktur.de
Tel.: +49 5222 807110

Geschäftsführer Oliver Woineck
Ust.ID.Nr. DE303690847
Handelsregister Amtsgericht Lemgo, HRB 8618

Dimensions

Hauteur du caisson individuel en mm	200
Largeur du caisson individuel en mm	400
Hauteur de construction en mm	408
Largeur totale en mm	810
Profondeur en mm	425

Dimension drawing

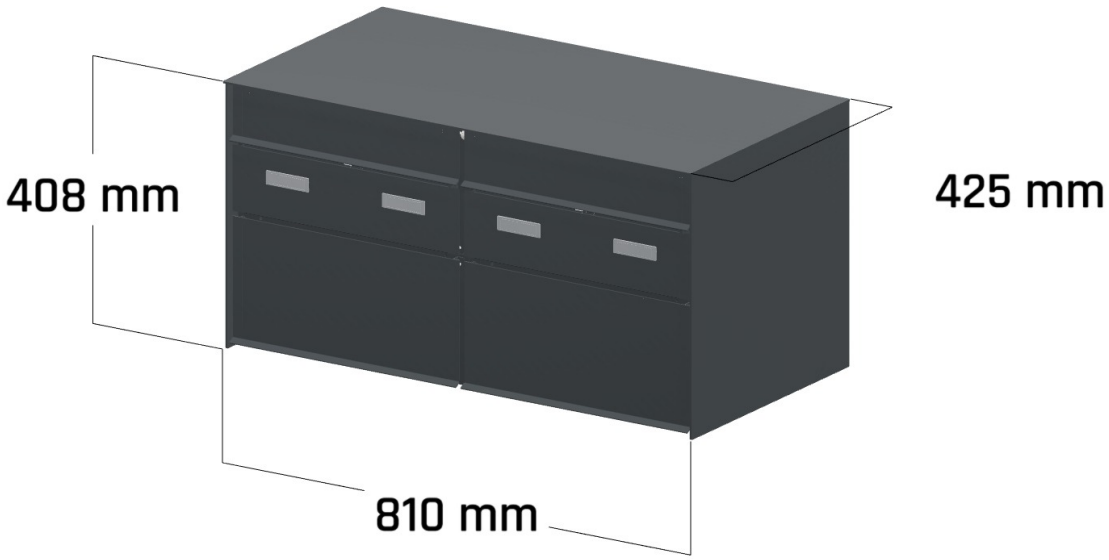

Briefkasten Manufaktur Lippe GmbH
Werler Straße 60
32105 Bad Salzuflen

www.briefkasten-manufaktur.de
info@briefkasten-manufaktur.de
Tel.: +49 5222 807110

Geschäftsführer Oliver Woineck
Ust.ID.Nr. DE303690847
Handelsregister Amtsgericht Lemgo, HRB 8618

More images



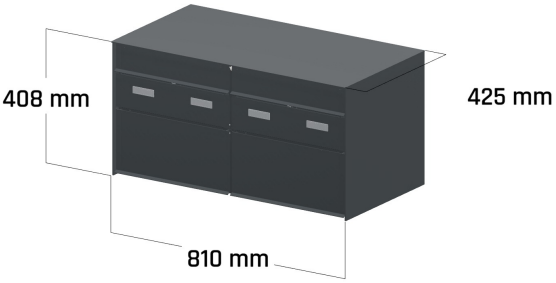





Briefkasten Manufaktur Lippe GmbH
Werler Straße 60
32105 Bad Salzuflen

www.briefkasten-manufaktur.de
info@briefkasten-manufaktur.de
Tel.: +49 5222 807110

Geschäftsführer Oliver Woineck
Ust.ID.Nr. DE303690847
Handelsregister Amtsgericht Lemgo, HRB 8618