Ensemble de boîtes aux lettres encastrées 2x1 (2 unités) - BASIC - Edition NELLY - bicolore VA-RAL 7016 gris anthracite | avec 2 boîtes aux lettres (2x1)



Product number 382U-7016VA-BS-2X1

Product description

Système de boîtes aux lettres encastré 2 places BASIC – Edition NELLY – 2 × 1 – bicolore inox / RAL 7016 gris anthracite

« Tout commence par le désir. » – Nelly Sachs

L’Edition NELLY associe la technique éprouvée des boîtes aux lettres BASIC à une esthétique nettement plus individualisée. Le corps de la boîte est en acier galvanisé avec un revêtement en poudre RAL 7016 gris anthracite, structure fine mate, tandis que les trappes d'insertion sont en inox V2A 1.4301 brossé grain 240. Ce contraste bicolore volontaire paraît moderne et haut de gamme et s’accorde à de nombreuses portes d’entrée, fenêtres et façades. En version encastrée avec 2 boîtes (2 × 1), NELLY ne sert pas seulement à la réception du courrier, mais constitue un élément d’entrée au design soigné. Le cadre de finition pour enduit thermolaqué forme une bordure nette vers la façade ; sa partie supérieure devient la surface de marquage caractéristique de NELLY.

Les avantages particuliers de l’Edition NELLY

Cadre de marquage intégré à la façade

En version encastrée, la personnalisation s’intègre directement à l’architecture : la partie supérieure du cadre de finition pour enduit sert de surface de marquage pour le numéro de maison et/ou le nom de rue. Il n’y a donc pas besoin d’un panneau supplémentaire, mais un look NELLY calme et intégré.

Bicolore : RAL 7016 rencontre inox brossé

Le corps de la boîte en acier galvanisé est revêtu par thermolaquage en RAL 7016 gris anthracite, structure fine mate. Les trappes d'insertion sont en inox V2A 1.4301, brossées grain 240. Le cadre de finition pour enduit en inox thermolaqué met le corps anthracite en valeur sur la façade.

Briefkasten Manufaktur Lippe GmbH
Werler Straße 60
32105 Bad Salzuflen

www.briefkasten-manufaktur.de
info@briefkasten-manufaktur.de
Tel.: +49 5222 807110

Geschäftsführer Oliver Woineck
Ust.ID.Nr. DE303690847
Handelsregister Amtsgericht Lemgo, HRB 8618

Large ouverture d’insertion pour DIN C4

L’ouverture d’insertion de 35 × 325 mm est conçue pour le format DIN C4 en position paysage. Même les lettres plus volumineuses peuvent être insérées sans être pliées. L’exécution de la boîte correspond à la norme DIN EN 13724.

Fonctionnement silencieux au quotidien

Les trappes d'insertion en inox brossé sont équipées d’un joint d’étanchéité en caoutchouc pour l’atténuation du bruit. Une butée de maintien du courrier facilite la prise contrôlée, tandis que les portes s’ouvrent de gauche à droite.

Cadre de finition massif 25 × 58 mm

Le cadre de finition est constitué d’un profilé d’angle inox 25 × 58 mm en V2A 1.4301 d’une épaisseur de 1,5 mm. Thermolaqué dans la couleur RAL, il forme une bordure nette et robuste entre l’ensemble de boîtes et la façade.

Équipement et caractéristiques techniques

Matériau et boîte aux lettres

Exécution 2 boîtes aux lettres (2 × 1)
Corps de la boîte Acier galvanisé ; RAL 7016 gris anthracite, structure fine mate
Trappes d'insertion Inox V2A 1.4301, brossé grain 240
Ouverture d'insertion 35 × 325 mm, DIN C4 paysage
Norme DIN EN 13724

Design NELLY et utilisation

Marquage Gravure laser individuelle en lettrage BML Lasercut
Plaque nominative Plaque nominative interchangeable sous la trappe d'insertion
Butée de maintien du courrier Intégrée pour chaque boîte
Retrait du courrier Par l’avant
Ouverture des portes De gauche à droite
Système de fermeture Selon la configuration produit choisie

Montage et construction

Type d'installation Encastré
Cadre de finition pour enduit Profilé d'angle inox 25 × 58 mm en V2A 1.4301, 1,5 mm, thermolaqué
Surface de marquage Partie supérieure du cadre de finition pour enduit avec gravure laser individuelle
Bord d'évacuation des eaux de pluie Intégré à la construction
Fabrication Fabriqué en Allemagne par Briefkasten Manufaktur Lippe

Remarque sur la protection contre les intempéries

Le courrier est protégé au mieux contre l’humidité et la saleté si l’insertion est complète et la trappe fermée. Des envois dépassant peuvent empêcher la fermeture complète de la trappe.

Remarque sur l’installation encastrée

Briefkasten Manufaktur Lippe GmbH
Werler Straße 60
32105 Bad Salzuflen

www.briefkasten-manufaktur.de
info@briefkasten-manufaktur.de
Tel.: +49 5222 807110

Geschäftsführer Oliver Woineck
Ust.ID.Nr. DE303690847
Handelsregister Amtsgericht Lemgo, HRB 8618

L’installation encastrée doit être réalisée correctement dans la composition murale prévue. Lors de l’installation dans des murs extérieurs isolés, il convient de prêter une attention particulière à l’étanchéité et aux ponts thermiques éventuels.

Product properties

Matériau de base	acier, galvanisé, Acier inoxydable V2A 1.4301
Série	BASIC
Caisses individuelles par volume	Normal > 10 litres
Inscription du nom	Badge d'identification
Numéro de maison	Numéro de maison en gravure laser
Surface/couleur	RAL 7016 gris anthracite, Meulé
Nombre de boîtes	avec 2 boîtes aux lettres
Prélèvement de poste	Face avant
Type de montage	Encastré

Briefkasten Manufaktur Lippe GmbH
Werler Straße 60
32105 Bad Salzuflen

www.briefkasten-manufaktur.de
info@briefkasten-manufaktur.de
Tel.: +49 5222 807110

Geschäftsführer Oliver Woineck
Ust.ID.Nr. DE303690847
Handelsregister Amtsgericht Lemgo, HRB 8618

Dimensions

Hauteur du caisson individuel en mm	330,0
Largeur du caisson individuel en mm	355,0
Volume en litres	12,0
Hauteur de la fente d'introduction du courrier en mm	35,0
Largeur de la fente d'introduction du courrier en mm	325,0
Hauteur de la boîte aux lettres en mm	380,0
Largeur de la boîte aux lettres en mm	763,0
Largeur totale en mm	763,0
Profondeur en mm	100,0
Poids en kg	14
État de livraison	L'article est livré entièrement monté.

Briefkasten Manufaktur Lippe GmbH
Werler Straße 60
32105 Bad Salzuflen

www.briefkasten-manufaktur.de
info@briefkasten-manufaktur.de
Tel.: +49 5222 807110

Geschäftsführer Oliver Woineck
Ust.ID.Nr. DE303690847
Handelsregister Amtsgericht Lemgo, HRB 8618

Dimension drawing

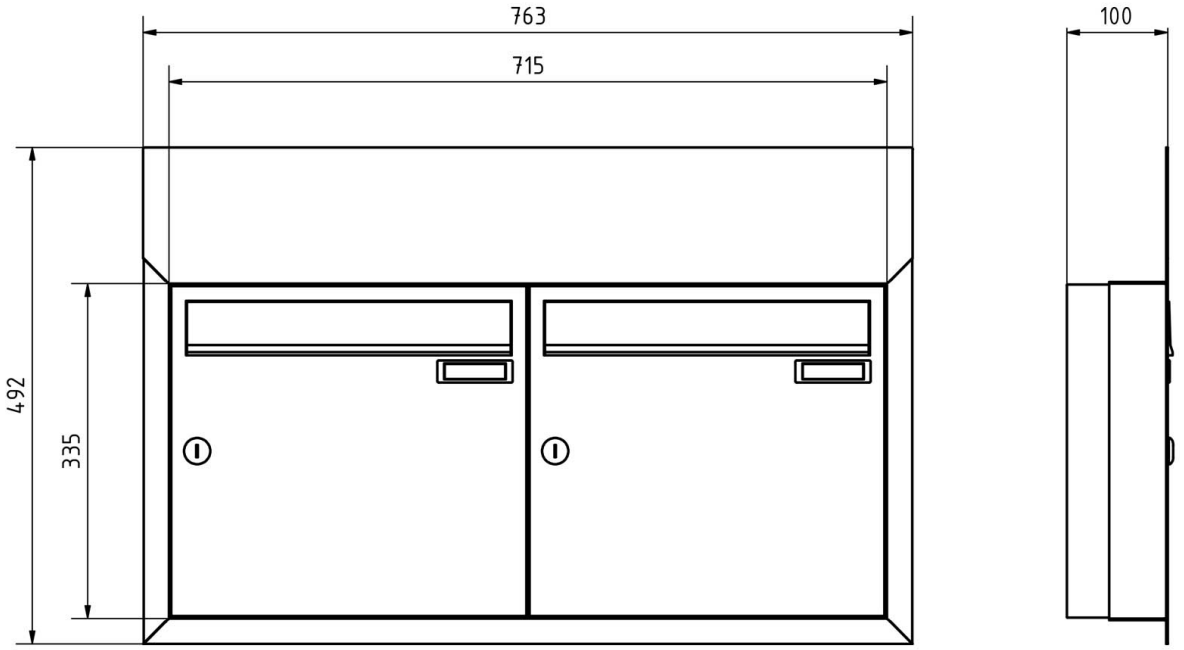

Briefkasten Manufaktur Lippe GmbH
Werler Straße 60
32105 Bad Salzuflen

www.briefkasten-manufaktur.de
info@briefkasten-manufaktur.de
Tel.: +49 5222 807110

Geschäftsführer Oliver Woineck
Ust.ID.Nr. DE303690847
Handelsregister Amtsgericht Lemgo, HRB 8618

More images



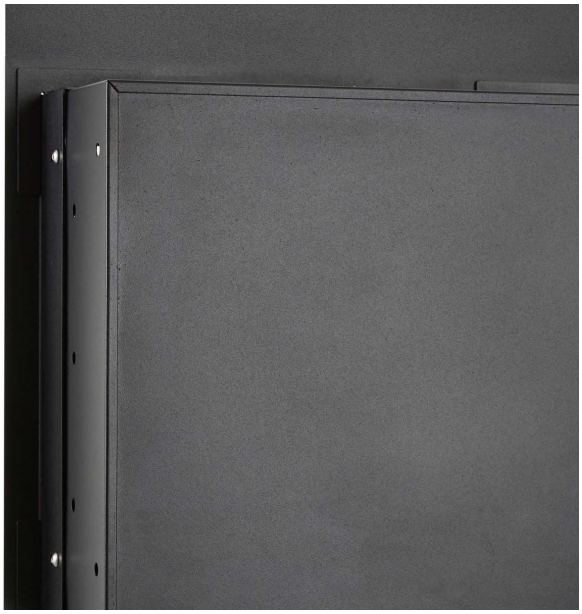

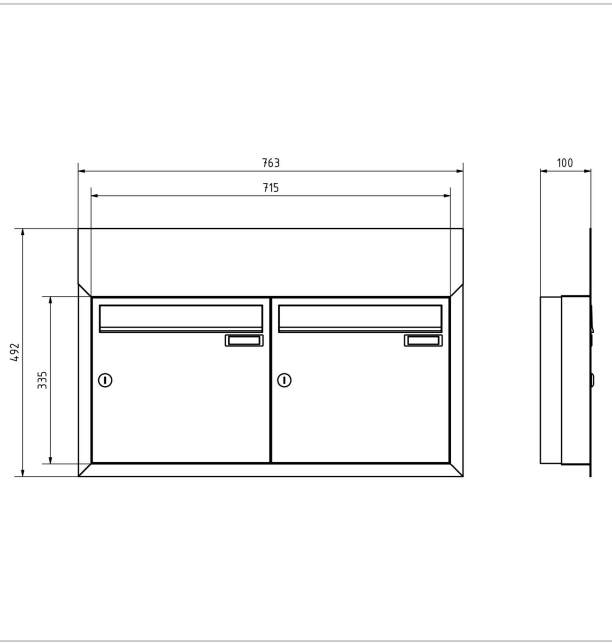



Briefkasten Manufaktur Lippe GmbH
Werler Straße 60
32105 Bad Salzuflen

www.briefkasten-manufaktur.de
info@briefkasten-manufaktur.de
Tel.: +49 5222 807110

Geschäftsführer Oliver Woineck
Ust.ID.Nr. DE303690847
Handelsregister Amtsgericht Lemgo, HRB 8618



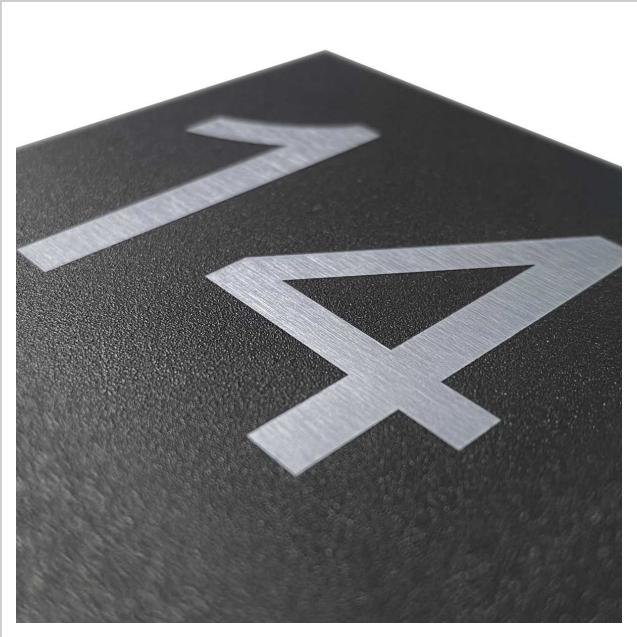

Briefkasten Manufaktur Lippe GmbH
Werler Straße 60
32105 Bad Salzuflen

www.briefkasten-manufaktur.de
info@briefkasten-manufaktur.de
Tel.: +49 5222 807110

Geschäftsführer Oliver Woineck
Ust.ID.Nr. DE303690847
Handelsregister Amtsgericht Lemgo, HRB 8618