Système de boîtes aux lettres en applique en acier inoxydable Design BASIC Plus 385 XA 220 - RAL au choix | ? Couleur au choix | 300x220x385 mm (LxHxP) - ???? Grand 25 litres | avec 1 boîte aux lettres



Product number 385XA220-1

Product description

Boîte aux lettres en applique BASIC Plus 385XA 220 pour 1 logement – 25 litres par compartiment – couleur RAL au choix

La boîte aux lettres en applique BASIC Plus 385XA pour 1 logement est une solution murale robuste pour maisons individuelles, bureaux, cabinets et unités commerciales isolées. L'installation compacte et monoposte convient pour un montage clair et peu encombrant directement sur la façade.

La gamme BASIC Plus est entièrement réalisée en acier inoxydable V2A et thermolaquée dans la couleur RAL choisie. La construction modulaire est conçue pour la durabilité, une installation facile et une bonne disponibilité des pièces détachées.

Chaque compartiment mesure 300 × 220 × 385 mm (L × H × P) et offre environ 25 litres de volume. L'ouverture d'introduction de 35 × 265 mm est prévue pour les envois DIN C4 en format portrait. Les portes s'ouvrent de gauche à droite ; chaque boîte est fournie avec deux clés portant le numéro de clé et une plaque nominative interchangeable sous la trappe d'introduction.

Les avantages de l'installation en applique BASIC Plus 385XA 220 en un coup d'œil

Solution murale compacte

La boîte monoposte est montée directement sur la façade et combine une grande ouverture de dépôt avec un habillage latéral et un chapeau pare-pluie fermés.

25 litres de volume par compartiment

Briefkasten Manufaktur Lippe GmbH
Werler Straße 60
32105 Bad Salzuflen

www.briefkasten-manufaktur.de
info@briefkasten-manufaktur.de
Tel.: +49 5222 807110

Geschäftsführer Oliver Woineck
Ust.ID.Nr. DE303690847
Handelsregister Amtsgericht Lemgo, HRB 8618

Les compartiments de 300 × 220 × 385 mm (L × H × P) offrent chacun environ 25 litres de volume. L'ouverture d'introduction de 35 × 265 mm accepte également les envois DIN C4 en format portrait.

Introduction silencieuse et attribution sécurisée

La lèvre en caoutchouc amortit la trappe d'introduction. Des serrures robustes, deux clés avec numéro de clé et des plaques nominatives protégées garantissent une utilisation claire des différents compartiments.

Rail de montage pour la fixation murale

L'installation en applique est prévue pour un montage direct sur façade. Un rail de montage facilite l'installation ; le matériel de fixation avec vis et chevilles fait partie de la version décrite.

BASIC Plus en couleur RAL au choix

L'acier inoxydable V2A constitue la base robuste ; le thermolaquage peut être réalisé dans la couleur RAL souhaitée pour s'harmoniser avec la façade, la porte d'entrée et les profilés de fenêtres. BASIC Plus signifie en outre utilisation systématique de V2A, construction modulaire et pièces détachées disponibles immédiatement.

Équipement de la boîte aux lettres BASIC Plus 385XA 220

Boîte aux lettres

Nombre de boîtes 1 compartiment verrouillable séparément
Boîte individuelle 300 × 220 × 385 mm (L × H × P)
Volume Env. 25 litres par boîte
Matériau Acier inoxydable V2A, thermolaqué dans la couleur RAL au choix
Surface Thermolaquage dans la couleur RAL au choix
Norme DIN EN 13724

Courrier et usage

Ouverture d'introduction 35 × 265 mm, adaptée pour DIN C4 en format portrait
Trappes d'introduction Avec lèvre en caoutchouc amortissante
Retrait du courrier Par l'avant
Ouverture de la porte De gauche à droite
Clés 2 clés avec numéro de clé par boîte
Plaque nominative Plaque nominative interchangeable sous la trappe d'introduction

Habillage et fixation murale

Habillage latéral Exécution affleurante
Chapeau pare-pluie Exécution massive assortie à l'ensemble
Type de montage Montage mural en applique
Aide au montage Rail de montage
BASIC Plus Construction modulaire avec pièces détachées disponibles directement
Matériel de fixation Vis et chevilles inclus ; vérifier l'adéquation à la structure murale sur place
Fabrication Made in Germany by Briefkasten Manufaktur Lippe

Remarque sur la fixation murale

Briefkasten Manufaktur Lippe GmbH
Werler Straße 60
32105 Bad Salzuflen

www.briefkasten-manufaktur.de
info@briefkasten-manufaktur.de
Tel.: +49 5222 807110

Geschäftsführer Oliver Woineck
Ust.ID.Nr. DE303690847
Handelsregister Amtsgericht Lemgo, HRB 8618

Le mur doit être plan et suffisamment porteur. Les vis et chevilles fournies ne doivent être utilisées que si elles conviennent à la constitution du mur existant ; pour d'autres supports ou des systèmes d'isolation thermique par l'extérieur, des solutions de fixation adaptées doivent être déterminées sur chantier.

Remarque sur la protection contre les intempéries

Le courrier n'est protégé au mieux contre l'humidité et la saleté que si les envois sont complètement introduits et la trappe d'introduction fermée. Des lettres ou des magazines dépassant peuvent empêcher la fermeture complète de la trappe.

Construction BASIC Plus

La série BASIC Plus mise sur l'acier inoxydable V2A et une construction modulaire favorisant le montage. Les pièces détachées pour les installations BASIC Plus sont disponibles directement.

Product properties

Surface/couleur	RAL 9005 noir profond, RAL 3004 rouge pourpre, DB 703 fer micacé, RAL 7016 gris anthracite, RAL au choix (selon le tableau des couleurs), RAL 9007 aluminium gris, RAL 9016 blanc trafic
Série	BASIC
Inscription du nom	Badge d'identification
Matériau de base	Acier inoxydable V2A 1.4301
Prélèvement de poste	Face avant
Nombre de boîtes	avec 1 boîte aux lettres
Caisses individuelles par volume	Grand > 16 litres
Type de montage	En saillie

Dimensions

Hauteur du caisson individuel en mm	220,0
Largeur du caisson individuel en mm	300,0
Volume en litres	25
Hauteur de la fente d'introduction du courrier en mm	35,0
Largeur de la fente d'introduction du courrier en mm	265,0
Hauteur de la boîte aux lettres en mm	220,0
Largeur de la boîte aux lettres en mm	300,0
Largeur totale en mm	465,0
Profondeur en mm	435,0
Poids en kg	15
État de livraison	Livré entièrement monté.

Briefkasten Manufaktur Lippe GmbH
Werler Straße 60
32105 Bad Salzuflen

www.briefkasten-manufaktur.de
info@briefkasten-manufaktur.de
Tel.: +49 5222 807110

Geschäftsführer Oliver Woineck
Ust.ID.Nr. DE303690847
Handelsregister Amtsgericht Lemgo, HRB 8618

More images







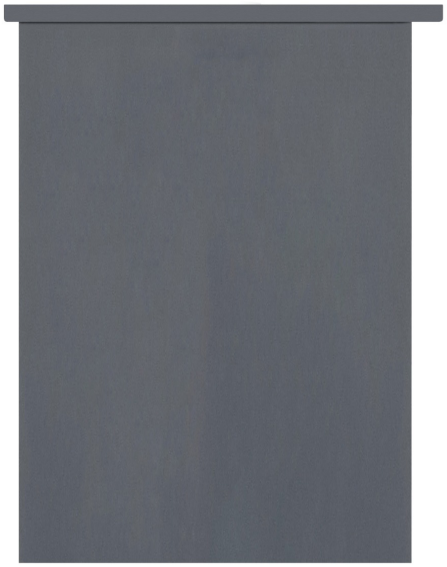

Briefkasten Manufaktur Lippe GmbH
Werler Straße 60
32105 Bad Salzuflen

www.briefkasten-manufaktur.de
info@briefkasten-manufaktur.de
Tel.: +49 5222 807110

Geschäftsführer Oliver Woineck
Ust.ID.Nr. DE303690847
Handelsregister Amtsgericht Lemgo, HRB 8618

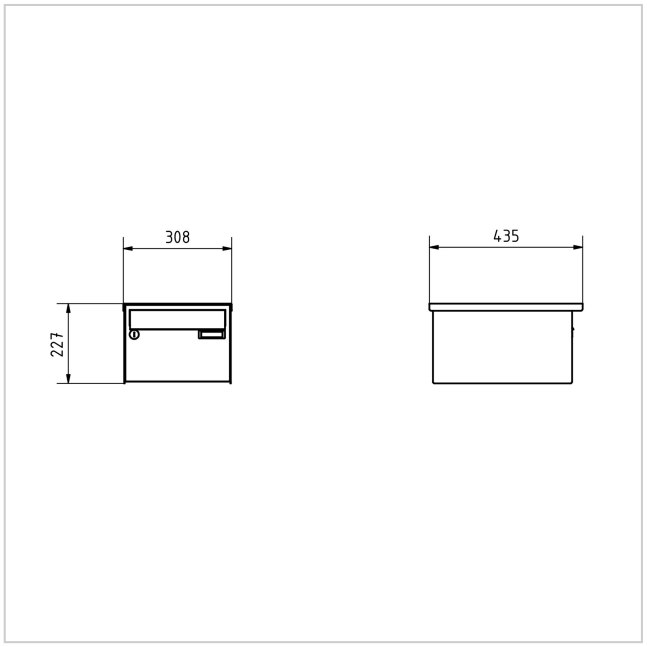



Briefkasten Manufaktur Lippe GmbH
Werler Straße 60
32105 Bad Salzuflen

www.briefkasten-manufaktur.de
info@briefkasten-manufaktur.de
Tel.: +49 5222 807110

Geschäftsführer Oliver Woineck
Ust.ID.Nr. DE303690847
Handelsregister Amtsgericht Lemgo, HRB 8618