Ensemble de 4 boîtes aux lettres encastrées 2x2 en acier inoxydable BASIC Plus 382XU UP - Acier inoxydable poli - 4 parties | 100mm de profondeur | avec 4 boîtes aux lettres (2x2) | Acier inoxydable, brossé



Product number 382XU-VA-4-100

Product description

Ensemble de boîtes aux lettres encastrées 4x2 en acier inoxydable BASIC Plus 382XU UP - inox brossé - 4 logements

Boîte aux lettres encastrée moderne pour 4 logements - fabriquée en Allemagne par Briefkasten Manufaktur.

La boîte aux lettres est entièrement en acier inoxydable V2A, brossé. La finition de très haute qualité et le concept bien pensé font de cette boîte aux lettres encastrée notre meilleure vente. Un bord d'écoulement pour une protection optimale contre l'eau, une lèvre en caoutchouc continue pour un dépôt silencieux, la plaque de nom interchangeable solide, un étrier de retenue du courrier pratique et la serrure très robuste caractérisent cette boîte aux lettres encastrée. Le cadre encastré en acier inoxydable V2A est équipé d'un joint en mousse et garantit une très grande longévité.

Les ensembles de boîtes aux lettres de la collection BASIC Plus se distinguent par l'utilisation systématique d'acier inoxydable V2A. Le résultat est une très grande longévité et durabilité. La construction a été développée par nos propres ingénieurs en tenant compte d'une grande flexibilité/modularité, d'un montage simple des pièces de rechange et d'une installation autonome sans complication. Des pièces détachées sont directement disponibles pour tous les ensembles BASIC Plus.

Briefkasten Manufaktur Lippe GmbH
Werler Straße 60
32105 Bad Salzuflen

www.briefkasten-manufaktur.de
info@briefkasten-manufaktur.de
Tel.: +49 5222 807110

Geschäftsführer Oliver Woineck
Ust.ID.Nr. DE303690847
Handelsregister Amtsgericht Lemgo, HRB 8618

- Ensemble de 4 boîtes aux lettres encastrées entièrement en acier inoxydable V2A 1.4301, grain 240 brossé.
- L'ensemble est fabriqué chez Briefkasten Manufaktur. Fabrication de qualité allemande "Made in Germany".
- Les boîtes aux lettres sont conformes à la norme DIN/EN 13724. Dimensions d'ouverture (3,5 cm x 32,5 cm) pour C4 à l'horizontale, les grandes enveloppes y entrent sans être pliées.
- Trappe d'insertion avec joint en caoutchouc insonorisant pour un dépôt du courrier très silencieux.
- La porte s'ouvre de gauche à droite.
- Inclut 2 clés avec numéro, plaque de nom interchangeable (type 2) sous la trappe d'insertion et étrier de retenue du courrier.
- Grande capacité grâce à la profondeur de boîte aux lettres optionnelle +50 mm ≈ env. 17 l. Convient aux entreprises et aux foyers avec un très grand volume de courrier.
- Cadre de recouvrement pour enduit en profilé d'angle en acier inoxydable 25 x 58 mm, grain 240 brossé.

Information importante :

Le courrier n'est protégé contre l'humidité et la saleté que si l'insertion est complète et la trappe fermée. Dans certaines conditions météorologiques extrêmes, de l'eau peut toutefois pénétrer (selon DIN EN 13724 jusqu'à 1 cm³). Ceci ne constitue pas un motif de réclamation.

Product properties

Série	BASIC
Caisses individuelles par volume	Normal > 10 litres
Nombre de boîtes	avec 4 boîtes aux lettres
Inscription du nom	Badge d'identification
Matériau de base	Acier inoxydable V2A 1.4301
Prélèvement de poste	Face avant
Surface/couleur	Meulé
Type de montage	Encastré

Dimensions

Hauteur du caisson individuel en mm	330,0
Largeur du caisson individuel en mm	355,0
Volume en litres	12,0 | 17,0
Hauteur de la fente d'introduction du courrier en mm	35,0
Largeur de la fente d'introduction du courrier en mm	325,0
Hauteur de la boîte aux lettres en mm	710,0
Largeur de la boîte aux lettres en mm	760,0
Profondeur en mm	100,0 | 150,0
Poids en kg	23
État de livraison	Livraison entièrement montée.

Briefkasten Manufaktur Lippe GmbH
Werler Straße 60
32105 Bad Salzuflen

www.briefkasten-manufaktur.de
info@briefkasten-manufaktur.de
Tel.: +49 5222 807110

Geschäftsführer Oliver Woineck
Ust.ID.Nr. DE303690847
Handelsregister Amtsgericht Lemgo, HRB 8618

More images

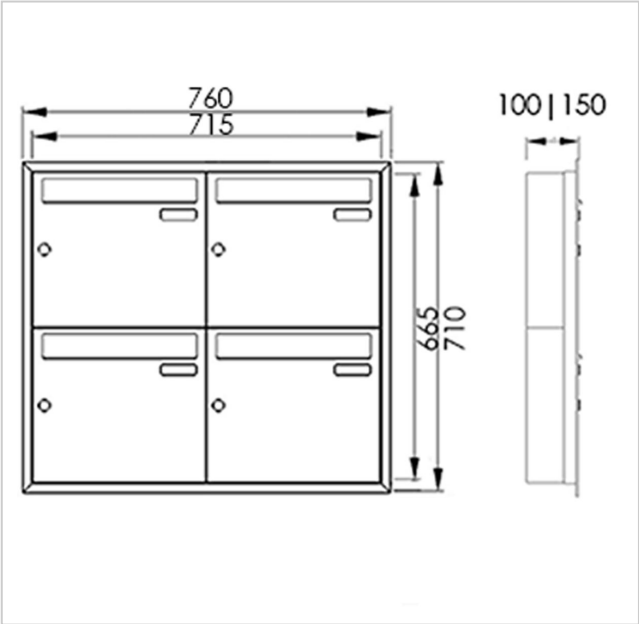







Briefkasten Manufaktur Lippe GmbH
Werler Straße 60
32105 Bad Salzuflen

www.briefkasten-manufaktur.de
info@briefkasten-manufaktur.de
Tel.: +49 5222 807110

Geschäftsführer Oliver Woineck
Ust.ID.Nr. DE303690847
Handelsregister Amtsgericht Lemgo, HRB 8618





Briefkasten Manufaktur Lippe GmbH
Werler Straße 60
32105 Bad Salzuflen

www.briefkasten-manufaktur.de
info@briefkasten-manufaktur.de
Tel.: +49 5222 807110

Geschäftsführer Oliver Woineck
Ust.ID.Nr. DE303690847
Handelsregister Amtsgericht Lemgo, HRB 8618