Système de 6 boîtes aux lettres en acier inoxydable Design BASIC Plus 385XW pour montage mural latéral - RAL au choix | Droite | avec 6 boîtes aux lettres (1x6)



Product number 385XW-6S-R

Product description

Ensemble de boîtes aux lettres BASIC Plus 385XW pour 6 logements – montage mural latéral, position des caissons à droite

La BASIC Plus 385XW est un ensemble de boîtes aux lettres haut de gamme en acier inoxydable pour montage mural latéral, destiné à 6 logements. Conçu pour les immeubles résidentiels, les bâtiments de bureaux et les petites résidences collectives, il permet un montage peu encombrant sur le côté de la porte d’entrée ou sur une surface murale appropriée.

Six compartiments séparés sont disposés l’un au-dessus de l’autre pour gagner de la place et forment une unité robuste et épurée directement à l’entrée du bâtiment.

Les boîtes sont réalisées en acier inoxydable V2A 1.4301 et sont thermolaquées dans une couleur RAL ou DB au choix. Le toit anti-pluie et les habillages latéraux sont également en acier inoxydable. La fixation latérale s’effectue par des colonnes en inox d’un diamètre 60,3 mm avec finition grain 240.

Dans cette variante, la position des caissons est à droite. L’agencement latéral offre un bord de montage net et permet d’aligner l’ensemble de boîtes aux lettres en fonction de la configuration d’entrée existante.

Les avantages de la BASIC Plus 385XW en un coup d’œil

Montage mural latéral

La 385XW se monte latéralement sur un mur adapté de l’habitation. La position des caissons de cette variante est à droite ; ainsi l’ensemble peut être ajusté précisément à la situation de l’entrée.

BASIC Plus en inox V2A

Briefkasten Manufaktur Lippe GmbH
Werler Straße 60
32105 Bad Salzuflen

www.briefkasten-manufaktur.de
info@briefkasten-manufaktur.de
Tel.: +49 5222 807110

Geschäftsführer Oliver Woineck
Ust.ID.Nr. DE303690847
Handelsregister Amtsgericht Lemgo, HRB 8618

Les boîtes, les habillages et les éléments de fixation sont entièrement en acier inoxydable V2A 1.4301. Les boîtes thermolaquées offrent une surface de haute qualité et une construction durable.

Ouverture DIN-C4 avec lèvre en caoutchouc

Chaque compartiment possède une ouverture d'insertion de 35 × 265 mm, adaptée au format DIN C4 vertical. Une lèvre en caoutchouc insonorisante réduit les chocs du volet d'insertion.

Colonnes de fixation massives en inox

La fixation murale latérale est assurée par des colonnes Ø 60,3 mm en inox V2A 1.4301 avec finition grain 240. Elles forment une liaison robuste et résistante aux intempéries entre l'ensemble et le bâtiment.

Solution robuste pour 6 logements

Six boîtes, un format compact et un usage systématique de l'inox constituent une solution durable pour plusieurs logements. La construction modulaire BASIC Plus facilite également l'entretien et le remplacement des pièces.

Équipement de la BASIC Plus 385XW pour 6 logements

Ensemble de boîtes aux lettres

Nombre de compartiments 6 boîtes aux lettres
Disposition 1 colonne × 6 rangées
Matériau Acier inoxydable V2A 1.4301
Surface Thermolaqué dans une couleur RAL/DB au choix
Toit anti-pluie / habillage latéral Acier inoxydable V2A 1.4301, thermolaqué assorti
Fabrication Fabriqué en Allemagne par Briefkasten Manufaktur Lippe

Courrier et utilisation

Ouverture d'insertion 35 × 265 mm par boîte, adapté au DIN C4 vertical
Volume de courrier Env. 12 litres par boîte
Volets d'insertion Avec lèvre en caoutchouc insonorisante
Retrait du courrier Par l'avant
Ouverture des portes De gauche à droite
Clés 12 clés au total, 2 par boîte
Plaques nominatives 6 plaques nominatives interchangeables sous les volets d'insertion

Fixation latérale

Position des caissons Droite
Colonnes de fixation Ø 60,3 mm acier inoxydable V2A 1.4301
Finition des colonnes Brossée, grain 240
Type de montage Montage vissé sur un mur adapté
Fixations Choisir chevilles à expansion ou tiges filetées selon le mur
Norme Boîtes aux lettres conformes à la DIN EN 13724

Remarque sur le montage mural latéral

Briefkasten Manufaktur Lippe GmbH
Werler Straße 60
32105 Bad Salzuflen

www.briefkasten-manufaktur.de
info@briefkasten-manufaktur.de
Tel.: +49 5222 807110

Geschäftsführer Oliver Woineck
Ust.ID.Nr. DE303690847
Handelsregister Amtsgericht Lemgo, HRB 8618

Le mur doit être propre, plan et suffisamment porteur pour supporter le poids de l’ensemble des boîtes aux lettres. Les chevilles à expansion ou tiges filetées ne sont pas fournies et doivent être choisies en fonction de la construction du mur, du poids de l’installation et de la situation locale de montage.

Remarque sur la protection contre les intempéries

Les envois doivent être entièrement insérés afin que les volets d’insertion puissent se refermer. La face d’insertion ne devrait idéalement pas être exposée directement au côté d’où viennent les intempéries. En cas de conditions météorologiques extrêmes, de l’humidité peut pénétrer malgré une exécution conforme aux normes.

Entretien et construction BASIC-Plus

L’acier inoxydable V2A est facile d’entretien et durable. La construction modulaire BASIC Plus a été conçue pour un montage simple et un bon approvisionnement en pièces détachées.

Product properties

Surface/couleur	RAL 9005 noir profond, RAL 3004 rouge pourpre, DB 703 fer micacé, RAL 7016 gris anthracite, RAL au choix (selon le tableau des couleurs), RAL 9007 aluminium gris, RAL 9016 blanc trafic
Série	BASIC
Nombre de boîtes	avec 6 boîtes aux lettres
Caisses individuelles par volume	Normal > 10 litres
Inscription du nom	Badge d'identification
Matériau de base	Acier inoxydable V2A 1.4301
Numéro de maison	Numéro de maison en gravure laser
Prélèvement de poste	Face avant
Type de montage	En saillie

Dimensions

Hauteur en mm	820
Hauteur du caisson individuel en mm	110,0
Largeur du caisson individuel en mm	300,0
Volume en litres	12
Hauteur de la fente d'introduction du courrier en mm	35,0
Largeur de la fente d'introduction du courrier en mm	265,0
Hauteur de la boîte aux lettres en mm	660,0
Largeur de la boîte aux lettres en mm	300,0
Largeur totale en mm	400,0
Profondeur en mm	435,0
Poids en kg	37
État de livraison	La livraison s'effectue en blocs, éléments sur pied / boîte aux lettres livrés séparément

Dimension drawing

Briefkasten Manufaktur Lippe GmbH
Werler Straße 60
32105 Bad Salzuflen

www.briefkasten-manufaktur.de
info@briefkasten-manufaktur.de
Tel.: +49 5222 807110

Geschäftsführer Oliver Woineck
Ust.ID.Nr. DE303690847
Handelsregister Amtsgericht Lemgo, HRB 8618

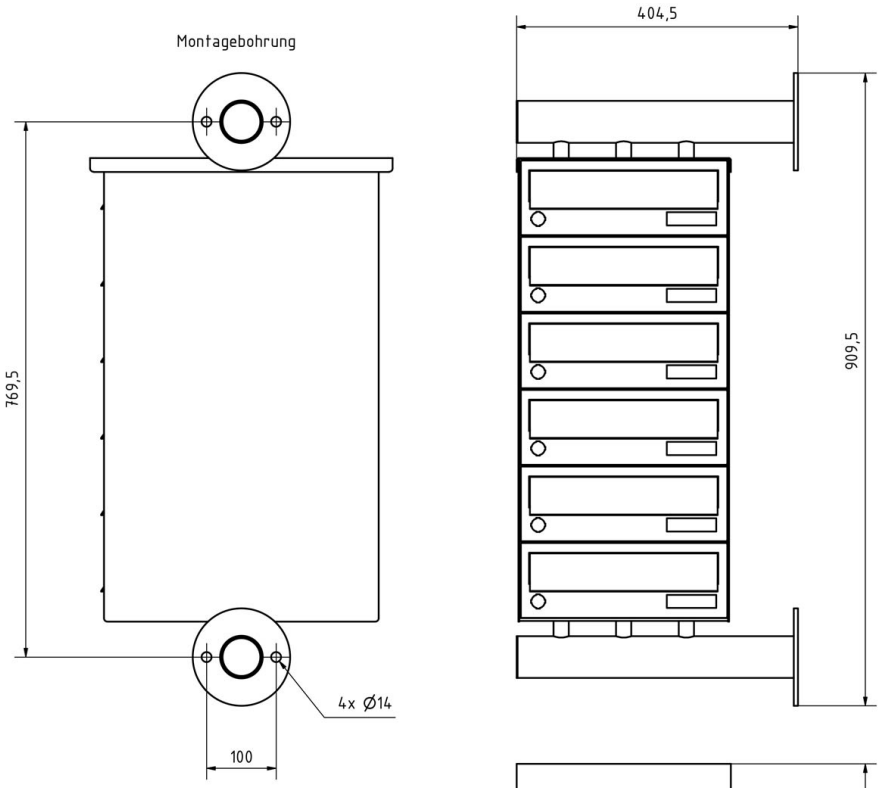
Montagebohrung
769,5
4x Ø14
100
404,5
909,5
435

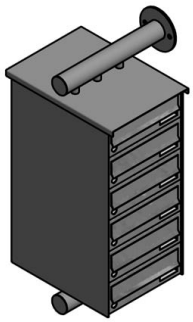

More images









Briefkasten Manufaktur Lippe GmbH
Werler Straße 60
32105 Bad Salzuflen

www.briefkasten-manufaktur.de
info@briefkasten-manufaktur.de
Tel.: +49 5222 807110

Geschäftsführer Oliver Woineck
Ust.ID.Nr. DE303690847
Handelsregister Amtsgericht Lemgo, HRB 8618

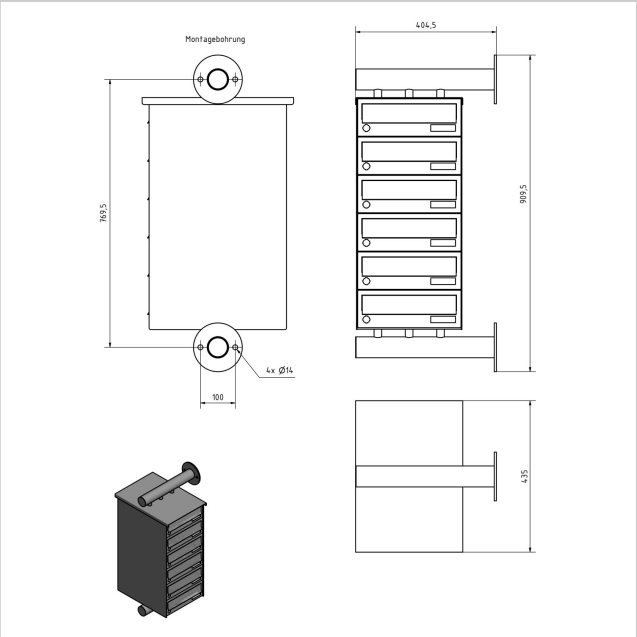







Briefkasten Manufaktur Lippe GmbH
Werler Straße 60
32105 Bad Salzuflen

www.briefkasten-manufaktur.de
info@briefkasten-manufaktur.de
Tel.: +49 5222 807110

Geschäftsführer Oliver Woineck
Ust.ID.Nr. DE303690847
Handelsregister Amtsgericht Lemgo, HRB 8618







Briefkasten Manufaktur Lippe GmbH
Werler Straße 60
32105 Bad Salzuflen

www.briefkasten-manufaktur.de
info@briefkasten-manufaktur.de
Tel.: +49 5222 807110

Geschäftsführer Oliver Woineck
Ust.ID.Nr. DE303690847
Handelsregister Amtsgericht Lemgo, HRB 8618