Boîte aux lettres KANT Edition avec compartiment pour journaux - Design Elegance 6 - RAL 9016 blanc trafic | RAL 9016 blanc trafic structure fine mat



Product number 303-E6-9016VA-AP

Product description

Boîte aux lettres KANT Edition avec casier à journaux - Design Elegance 6 - RAL 9016 blanc trafic

La boîte aux lettres KANT Edition allie **design élégant** et confort fonctionnel en un seul produit. Son design minimaliste avec serrure invisible et possibilité de marquage élégante s'intègre parfaitement dans des environnements résidentiels modernes. Vous pouvez compter sur une **qualité durable** grâce à notre sélection de matériaux de qualité et à un travail de finition précis.

La capacité généreuse d'environ 12 litres et l'ouverture par le dessus garantissent un courrier sans plis – même pour les enveloppes DIN C4 et les magazines. Pour un confort supplémentaire, la boîte aux lettres est équipée d' **amortisseurs d'axe de haute qualité**, qui permettent une fermeture douce et silencieuse de la trappe d'insertion. Le casier à journaux de cette boîte offre une grande fonctionnalité avec une utilisation possible des deux côtés, idéal pour le quotidien moderne. Un couvercle de fermeture pouvant être monté ultérieurement est inclus, vous offrant la possibilité de fermer de manière fiable le côté exposé aux intempéries.

La conception facilite un montage en autonomie sans complication.

Briefkasten Manufaktur Lippe GmbH
Werler Straße 60
32105 Bad Salzuflen

www.briefkasten-manufaktur.de
info@briefkasten-manufaktur.de
Tel.: +49 5222 807110

Geschäftsführer Oliver Woineck
Ust.ID.Nr. DE303690847
Handelsregister Amtsgericht Lemgo, HRB 8618

- Boîte aux lettres en applique fabriquée de haute qualité en acier galvanisé, revêtement en poudre RAL 9016 blanc trafic, structure fine mate.
- Design Elegance 6 : bandeau en acier inoxydable et fine bande en acier inoxydable, brossés grain 240.
- La porte s'ouvre de haut en bas.
- Ouverture par le dessus, trappe d'insertion équipée d'amortisseurs d'axe de haute qualité pour une fermeture silencieuse.
- Comprend 2 clés numérotées.
- La boîte aux lettres est conforme à la norme DIN/EN 13724. Dimensions d'ouverture (3,5 cm x 33,5 cm) pour C4 en format horizontal, permettant l'introduction de grands courriers sans pliage.
- Casier à journaux (BH 360x110 mm) en acier galvanisé, revêtement en poudre RAL 9016 blanc trafic, structure fine mate. Ouvert des deux côtés (1x couvercle de fermeture fourni).
- Gravure laser personnalisée, résistante aux UV et aux intempéries.
- Pour montage mural en applique, vis de montage incluses.

Information importante :

Pour assurer une protection optimale de votre courrier contre l'eau, la boîte aux lettres ou l'ensemble de boîtes devrait de préférence être placé sous un auvent.

Le courrier n'est protégé de l'eau que s'il est entièrement déposé à l'intérieur de la boîte et que la trappe d'insertion est fermée. Un courrier non entièrement inséré permet l'entrée d'humidité et de saleté dans la boîte aux lettres. Cet ensemble est protégé contre la pénétration d'eau conformément à la norme DIN EN 13724. La pénétration d'eau ne constitue pas un motif de réclamation.

Product properties

Matériau de base	acier, galvanisé, Acier inoxydable V2A 1.4301
Surface/couleur	RAL 9005 noir profond, Meulé
Série	KANT
Fonctions	Porte-journaux
Caisses individuelles par volume	Normal > 10 litres
Numéro de maison	Numéro de maison en gravure laser
Inscription du nom	Inscription du nom en gravure laser
Prélèvement de poste	Face avant
Nombre de boîtes	avec 1 boîte aux lettres
Type de montage	En saillie

Briefkasten Manufaktur Lippe GmbH
Werler Straße 60
32105 Bad Salzuflen

www.briefkasten-manufaktur.de
info@briefkasten-manufaktur.de
Tel.: +49 5222 807110

Geschäftsführer Oliver Woineck
Ust.ID.Nr. DE303690847
Handelsregister Amtsgericht Lemgo, HRB 8618

Dimensions

Hauteur du caisson individuel en mm	BK 280,0 | ZF 110,0
Largeur du caisson individuel en mm	355,0
Volume en litres	12
Hauteur de la fente d'introduction du courrier en mm	35,0
Largeur de la fente d'introduction du courrier en mm	335,0
Hauteur de la boîte aux lettres en mm	412,0
Largeur de la boîte aux lettres en mm	372,0
Largeur totale en mm	372,0
Profondeur en mm	110,0 + 21,0 plaque de recouvrement
Poids en kg	6
État de livraison	Le produit est livré entièrement monté.

Dimension drawing

Briefkasten Manufaktur Lippe GmbH
Werler Straße 60
32105 Bad Salzuflen

www.briefkasten-manufaktur.de
info@briefkasten-manufaktur.de
Tel.: +49 5222 807110

Geschäftsführer Oliver Woineck
Ust.ID.Nr. DE303690847
Handelsregister Amtsgericht Lemgo, HRB 8618

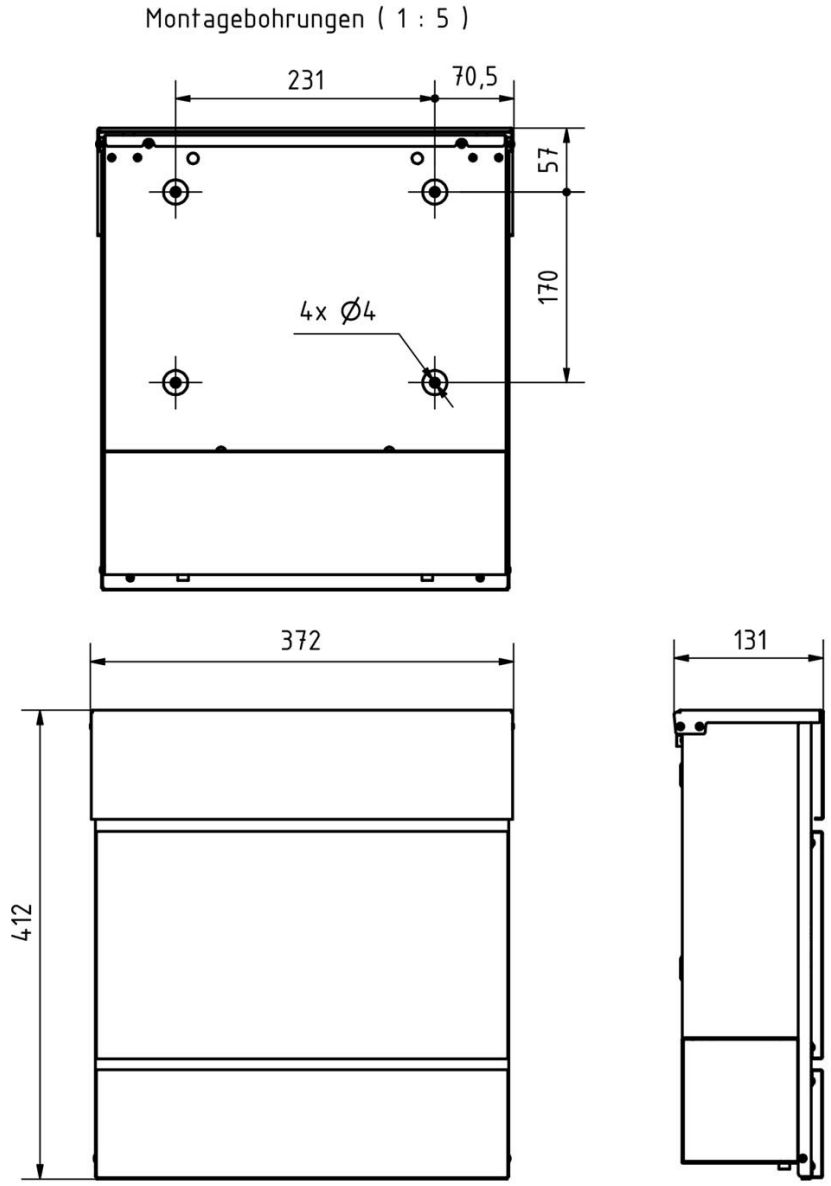

Briefkasten Manufaktur Lippe GmbH
Werler Straße 60
32105 Bad Salzuflen

www.briefkasten-manufaktur.de
info@briefkasten-manufaktur.de
Tel.: +49 5222 807110

Geschäftsführer Oliver Woineck
Ust.ID.Nr. DE303690847
Handelsregister Amtsgericht Lemgo, HRB 8618

More images







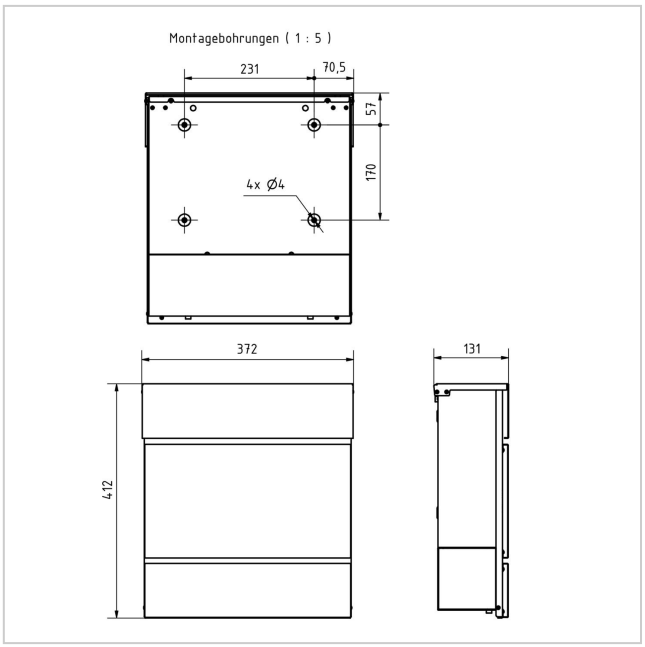

Briefkasten Manufaktur Lippe GmbH
Werler Straße 60
32105 Bad Salzuflen

www.briefkasten-manufaktur.de
info@briefkasten-manufaktur.de
Tel.: +49 5222 807110

Geschäftsführer Oliver Woineck
Ust.ID.Nr. DE303690847
Handelsregister Amtsgericht Lemgo, HRB 8618







Briefkasten Manufaktur Lippe GmbH
Werler Straße 60
32105 Bad Salzuflen

www.briefkasten-manufaktur.de
info@briefkasten-manufaktur.de
Tel.: +49 5222 807110

Geschäftsführer Oliver Woineck
Ust.ID.Nr. DE303690847
Handelsregister Amtsgericht Lemgo, HRB 8618