Bloc 2 boîtes aux lettres en acier inoxydable Design BASIC Plus 385XW pour montage mural latéral - RAL au choix | Liens | avec 2 boîtes aux lettres (1x2)



Product number 385XW-2S

Product description

Système latéral BASIC Plus 385XW de boîtes aux lettres pour 2 logements – caisson à gauche

Le BASIC Plus 385XW est un système de boîtes aux lettres haut de gamme en acier inoxydable pour montage mural latéral destiné à 2 logements. Il a été conçu pour les maisons bi-familiales, les habitations avec appartement annexe et les petites unités de bureaux, et permet un montage peu encombrant latéralement à la porte d’entrée ou sur une surface murale appropriée.

Les deux compartiments pour le courrier sont disposés verticalement, ce qui nécessite peu de longueur de mur le long de la surface de montage latérale.

Les boîtes aux lettres sont en acier inoxydable V2A 1.4301 et sont thermolaquées dans une teinte RAL ou DB au choix. Le toit anti-pluie et l’habillage latéral sont également en acier inoxydable. La fixation latérale s’effectue par des montants en acier inoxydable d’un diamètre de 60,3 mm, finition grain 240.

Pour cette variante d’article, la position du caisson est à gauche. L’agencement latéral crée un angle de montage net et permet d’aligner le système de boîtes aux lettres sur la situation architecturale de l’entrée.

Les avantages du BASIC Plus 385XW en un coup d'œil

Montage mural latéral

Le 385XW se monte latéralement sur une façade adaptée. La position du caisson de cette variante est à gauche ; cela permet d’adapter l’installation précisément à la situation d’entrée existante.

BASIC Plus en acier inoxydable V2A

Briefkasten Manufaktur Lippe GmbH
Werler Straße 60
32105 Bad Salzuflen

www.briefkasten-manufaktur.de
info@briefkasten-manufaktur.de
Tel.: +49 5222 807110

Geschäftsführer Oliver Woineck
Ust.ID.Nr. DE303690847
Handelsregister Amtsgericht Lemgo, HRB 8618

Boîtes aux lettres, habillage et éléments de fixation sont en acier inoxydable V2A 1.4301. Les boîtes thermolaquées associent une surface haut de gamme à une construction durable.

Ouverture DIN C4 avec lèvre en caoutchouc

Chaque compartiment possède une ouverture d'insertion de 35 × 265 mm pour DIN C4 vertical. Une lèvre en caoutchouc atténuante réduit le claquement du volet d'insertion.

Montants de fixation massifs en acier inoxydable

La fixation latérale au mur s'effectue via des montants Ø 60,3 mm en acier inoxydable V2A 1.4301, finition grain 240. Ils forment une liaison robuste et résistante aux intempéries entre l'installation et le bâtiment.

Solution robuste pour 2 logements

Deux boîtes aux lettres complètes dans une installation étroite et durable en acier inoxydable. La construction modulaire BASIC-Plus facilite également la maintenance et le montage des pièces détachées.

Équipement du BASIC Plus 385XW pour 2 logements

Installation de boîtes aux lettres

Nombre de boîtes aux lettres 2 boîtes aux lettres
Disposition 1 colonne × 2 rangées
Matériau Acier inoxydable V2A 1.4301
Finition Thermolaquée dans une teinte RAL/DB au choix
Auvent / habillage latéral Acier inoxydable V2A 1.4301, thermolaqué assorti
Fabrication Fabriqué en Allemagne par Briefkasten Manufaktur Lippe

Courrier et manipulation

Ouverture d'insertion 35 × 265 mm par boîte aux lettres, adapté au format DIN C4 vertical
Volume de courrier Env. 12 litres par boîte aux lettres
Volets d'insertion Avec lèvre en caoutchouc atténuante
Prélèvement du courrier Par l'avant
Ouverture de la porte De gauche à droite
Clés 4 clés au total, 2 par boîte aux lettres
Plaques nominatives 2 plaques nominatives interchangeables sous les volets d'insertion

Fixation latérale

Position du caisson Gauche
Montants de fixation Ø 60,3 mm acier inoxydable V2A 1.4301
Finition des montants Grain 240 brossé
Type de montage Montage vissé sur une façade adaptée
Moyens de fixation Choisir sur site des chevilles à expansion ou des tiges filetées adaptées à la paroi
Norme Boîtes aux lettres conformes à la DIN EN 13724

Remarque sur la fixation murale latérale

Briefkasten Manufaktur Lippe GmbH
Werler Straße 60
32105 Bad Salzuflen

www.briefkasten-manufaktur.de
info@briefkasten-manufaktur.de
Tel.: +49 5222 807110

Geschäftsführer Oliver Woineck
Ust.ID.Nr. DE303690847
Handelsregister Amtsgericht Lemgo, HRB 8618

Le mur doit être propre, plan et suffisamment porteur pour le poids de l’ensemble de l’installation de boîtes aux lettres. Les chevilles à expansion ou tiges filetées ne sont pas fournies et doivent être choisies en fonction de la construction du mur, du poids de l’installation et de la situation de montage locale.

Remarque sur la protection contre les intempéries

Les envois doivent être entièrement insérés pour permettre la fermeture des volets d’insertion. La face d’insertion ne devrait idéalement pas être exposée directement au côté météo principal. En cas de conditions météorologiques extrêmes, de l’humidité peut pénétrer malgré une exécution conforme aux normes.

Entretien et construction BASIC-Plus

L’acier inoxydable V2A est facile d’entretien et durable. La construction modulaire BASIC-Plus a été conçue pour un montage simple et une bonne disponibilité des pièces détachées.

Product properties

Surface/couleur	RAL 9005 noir profond, RAL 3004 rouge pourpre, DB 703 fer micacé, RAL 7016 gris anthracite, RAL au choix (selon le tableau des couleurs), RAL 9007 aluminium gris, RAL 9016 blanc trafic
Série	BASIC
Caisses individuelles par volume	Normal > 10 litres
Inscription du nom	Badge d'identification
Matériau de base	Acier inoxydable V2A 1.4301
Numéro de maison	Numéro de maison en gravure laser
Nombre de boîtes	avec 2 boîtes aux lettres
Prélèvement de poste	Face avant
Type de montage	En saillie

Briefkasten Manufaktur Lippe GmbH
Werler Straße 60
32105 Bad Salzuflen

www.briefkasten-manufaktur.de
info@briefkasten-manufaktur.de
Tel.: +49 5222 807110

Geschäftsführer Oliver Woineck
Ust.ID.Nr. DE303690847
Handelsregister Amtsgericht Lemgo, HRB 8618

Dimensions

Hauteur en mm	380
Hauteur du caisson individuel en mm	110,0
Largeur du caisson individuel en mm	300,0
Volume en litres	12
Hauteur de la fente d'introduction du courrier en mm	35,0
Largeur de la fente d'introduction du courrier en mm	265,0
Hauteur de la boîte aux lettres en mm	220,0
Largeur de la boîte aux lettres en mm	300,0
Largeur totale en mm	400,0
Profondeur en mm	435,0
Poids en kg	21
État de livraison	La livraison s'effectue en blocs ; éléments sur pied / boîte aux lettres livrés séparément.

Dimension drawing

Briefkasten Manufaktur Lippe GmbH
Werler Straße 60
32105 Bad Salzuflen

www.briefkasten-manufaktur.de
info@briefkasten-manufaktur.de
Tel.: +49 5222 807110

Geschäftsführer Oliver Woineck
Ust.ID.Nr. DE303690847
Handelsregister Amtsgericht Lemgo, HRB 8618

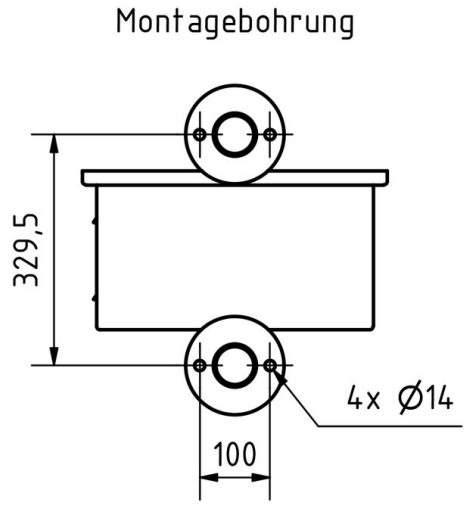

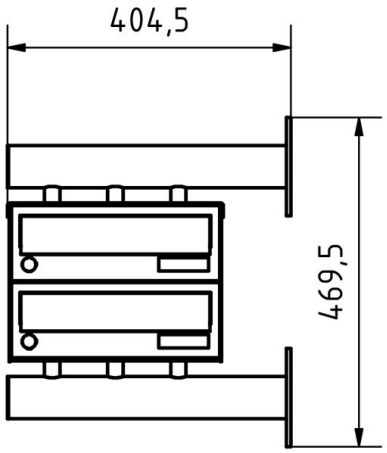

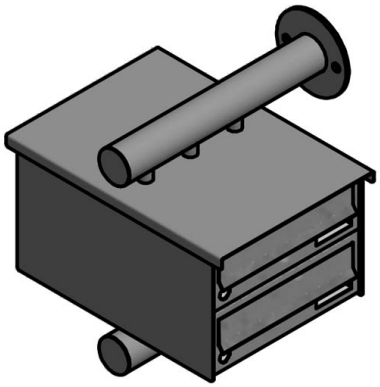

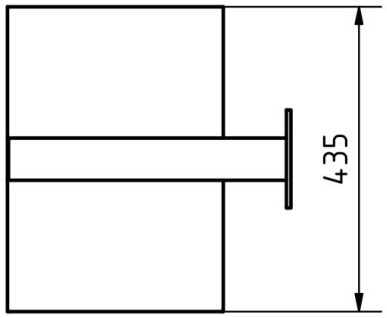

Briefkasten Manufaktur Lippe GmbH
Werler Straße 60
32105 Bad Salzuflen

www.briefkasten-manufaktur.de
info@briefkasten-manufaktur.de
Tel.: +49 5222 807110

Geschäftsführer Oliver Woineck
Ust.ID.Nr. DE303690847
Handelsregister Amtsgericht Lemgo, HRB 8618

More images









Briefkasten Manufaktur Lippe GmbH
Werler Straße 60
32105 Bad Salzuflen

www.briefkasten-manufaktur.de
info@briefkasten-manufaktur.de
Tel.: +49 5222 807110

Geschäftsführer Oliver Woineck
Ust.ID.Nr. DE303690847
Handelsregister Amtsgericht Lemgo, HRB 8618

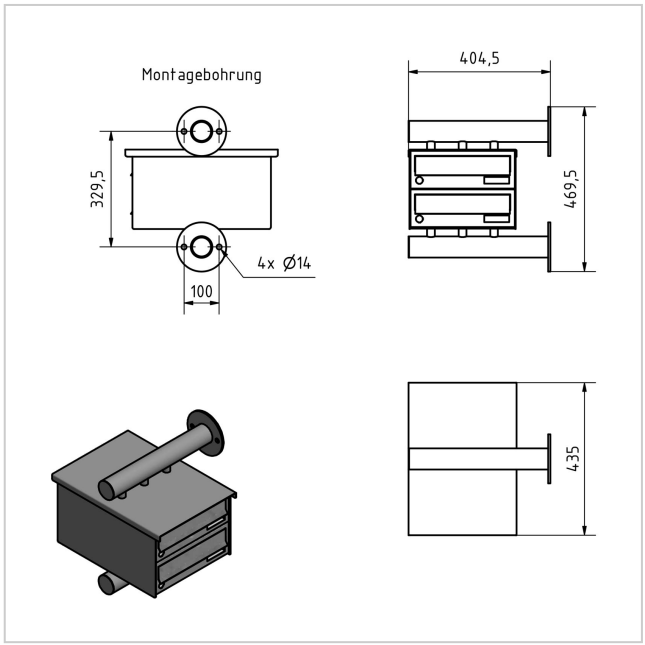
Montagebohrung
329,5
4x Ø14
100
404,5
469,5
435



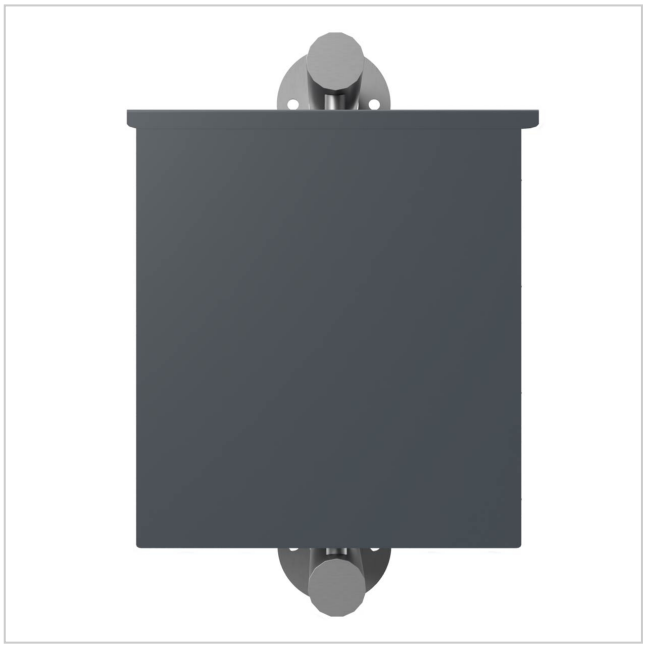









Briefkasten Manufaktur Lippe GmbH
Werler Straße 60
32105 Bad Salzuflen

www.briefkasten-manufaktur.de
info@briefkasten-manufaktur.de
Tel.: +49 5222 807110

Geschäftsführer Oliver Woineck
Ust.ID.Nr. DE303690847
Handelsregister Amtsgericht Lemgo, HRB 8618