Système de 13 boîtes aux lettres autoportant Design BASIC 385 ST-R - acier inoxydable - RAL 7016 gris anthracite | avec 13 boîtes aux lettres (2x7) | 300x110x385 mm (LxHxP) - ?? Normal 12 litres | Bicolore acier inoxydable brossé | RAL 7016 gris anthracite



Product number 385-7016VA-13W

Product description

Bloc de boîtes aux lettres autoportant BASIC 385 pour 13 logements – version large multicolonne – bicolore inox / RAL 7016

Pour les immeubles résidentiels de grande taille, les ensembles d'habitations et les bâtiments commerciaux exigeants, le modèle autoportant BASIC 385 en version 13 logements offre une solution d'entrée durable et claire. Grâce au montage sur pied indépendant, le bloc de boîtes aux lettres peut être positionné en fonction de la configuration du terrain et de l'accès.

La version W répartit les compartiments à courrier dans une configuration d'installation plus large et multicolonne, créant une façade claire pour plusieurs utilisateurs.

Les caissons des boîtes sont en acier galvanisé, finition RAL 7016 gris anthracite structure fine mate. Des trappes d'introduction brossées en inox V2A apportent un accent BI-Color de haute qualité. Un habillage latéral ajusté avec auvent protège et unit les boîtes individuelles en un ensemble fermé.

Chaque casier dispose d'une ouverture de dépôt de 35 × 265 mm pour les envois DIN C4 au format portrait. Une bavette en caoutchouc anti-bruit réduit les bruits d'impact, tandis que les portes d'accès frontales s'ouvrent de gauche à droite. Par boîte, deux clés avec numéro et une plaque nominative interchangeable sont prévues sous la trappe d'introduction.

Les avantages de la BASIC 385 en un coup d'œil

Agencement large et multicolonne

Les 13 boîtes aux lettres sont disposées dans une configuration d'installation plus large et multicolonne. Cela crée une façade claire et répartit les compartiments sur plusieurs colonnes.

Briefkasten Manufaktur Lippe GmbH
Werler Straße 60
32105 Bad Salzuflen

www.briefkasten-manufaktur.de
info@briefkasten-manufaktur.de
Tel.: +49 5222 807110

Geschäftsführer Oliver Woineck
Ust.ID.Nr. DE303690847
Handelsregister Amtsgericht Lemgo, HRB 8618

Grande ouverture de dépôt conforme à la DIN EN 13724

L'ouverture de dépôt de 35 × 265 mm est conçue pour les envois DIN C4 au format portrait. Les grandes enveloppes peuvent également être déposées sans être pliées.

Dépôt silencieux et retrait confortable

Une bavette en caoutchouc anti-bruit réduit les chocs des trappes d'introduction. Le retrait du courrier s'effectue par l'avant via des portes qui s'ouvrent de gauche à droite.

Bicolor anthracite et inox

Des caissons gris anthracite et des trappes d'introduction en inox brossé créent un contraste de matériaux net et une impression de haute qualité.

Qualité BASIC éprouvée, fabriquée en Allemagne

La combinaison d'une sélection de matériaux robuste, de compartiments conformes à la DIN EN 13724 et d'une construction facilitant le montage fait de la BASIC 385 une solution durable pour l'usage quotidien.

Équipement du bloc de boîtes aux lettres BASIC 385

Bloc de boîtes aux lettres

Numéro d'article 385-7016VA-13W
Série BASIC 385 ST-R
Configuration Version large, multicolonne
Nombre de boîtes aux lettres 13 boîtes aux lettres utilisables séparément
Matériau des boîtes Acier galvanisé avec trappes d'introduction en inox
Finition Bicolore : RAL 7016 gris anthracite structure fine mate / inox V2A brossé
Auvent / revêtement latéral Acier galvanisé, thermolaqué en RAL 7016 gris anthracite structure fine mate
Fabrication Fabriqué en Allemagne par Briefkasten Manufaktur Lippe

Courrier et utilisation

Ouverture de dépôt 35 × 265 mm, adapté aux envois DIN C4 en format portrait
Trappes d'introduction Avec bavette en caoutchouc anti-bruit
Retrait du courrier Par l'avant
Ouverture des portes De gauche à droite
Clés 2 clés avec numéro par boîte aux lettres
Plaque nominative Plaque nominative interchangeable sous la trappe d'introduction
Norme Boîtes aux lettres conformes à la norme DIN EN 13724

Éléments de support et équipement

Éléments de support Tube rond env. 60 mm en inox V2A 1.4301, brossé
Types de montage Au choix : montage par vissage ou scellement dans le béton
Fixation Ancrages à boulons pour montage vissé non inclus ; à sélectionner séparément en fonction de la fondation

Dimensions et volume des boîtes aux lettres

La BASIC 385 est disponible en différentes tailles de boîtes selon la configuration produit. La version standard 300 × 110 × 385 mm offre env. 12 litres de volume ; selon la variante, la taille 300 × 220 × 385 mm avec env. 25 litres de volume est également disponible.

Montage par scellement dans le béton

Pour l'installation autoportante, nous recommandons un massif en béton de dimensions appropriées. Lors du scellement, les éléments de support en inox doivent être positionnés de niveau et ancrés de manière permanente dans le massif. Les dimensions du massif et la profondeur d'encastrement doivent être adaptées à la nature du sol, au poids de l'installation et aux conditions locales.

Montage par vissage sur un massif

Pour le montage par vissage, un massif en béton plat et porteur est requis. Les ancrages à boulons ou autres éléments de fixation appropriés doivent être choisis en fonction du support et des charges de l'installation. Pour les versions BASIC-385-ST-R, les ancrages à boulons ne font pas partie de la livraison de base.

Remarque sur la protection contre les intempéries

Le contenu du courrier n'est au mieux protégé contre l'humidité et la saleté que si le dépôt est complet et la trappe d'introduction fermée. Les envois dépassant peuvent empêcher la fermeture complète de la trappe. Par temps extrêmement mauvais, de l'humidité peut pénétrer dans la boîte malgré une conception conforme à la norme.

Product properties

Matériau de base	acier, galvanisé, Acier inoxydable V2A 1.4301
Surface/couleur	RAL 9005 noir profond, RAL 3004 rouge pourpre, DB 703 fer micacé, RAL 7016 gris anthracite, RAL au choix (selon le tableau des couleurs), Meulé, RAL 9007 aluminium gris, RAL 9016 blanc trafic
Série	BASIC
Caisses individuelles par volume	Normal > 10 litres
Inscription du nom	Badge d'identification
Type de montage	Autonome
Prélèvement de poste	Face avant
Nombre de boîtes	avec 13 boîtes aux lettres

Briefkasten Manufaktur Lippe GmbH
Werler Straße 60
32105 Bad Salzuflen

www.briefkasten-manufaktur.de
info@briefkasten-manufaktur.de
Tel.: +49 5222 807110

Geschäftsführer Oliver Woineck
Ust.ID.Nr. DE303690847
Handelsregister Amtsgericht Lemgo, HRB 8618

Dimensions

Hauteur du caisson individuel en mm	110,0
Largeur du caisson individuel en mm	300,0
Volume en litres	12
Hauteur de la fente d'introduction du courrier en mm	35,0
Largeur de la fente d'introduction du courrier en mm	265,0
Hauteur de la boîte aux lettres en mm	770,0
Largeur de la boîte aux lettres en mm	600,0
Hauteur de construction en mm	1200,0 | 1500,0 | 1700,0
Largeur totale en mm	765,0
Profondeur en mm	435,0
Poids en kg	72
État de livraison	La livraison s'effectue en blocs, éléments sur pied / boîte aux lettres livrés séparément

Dimension drawing

Briefkasten Manufaktur Lippe GmbH
Werler Straße 60
32105 Bad Salzuflen

www.briefkasten-manufaktur.de
info@briefkasten-manufaktur.de
Tel.: +49 5222 807110

Geschäftsführer Oliver Woineck
Ust.ID.Nr. DE303690847
Handelsregister Amtsgericht Lemgo, HRB 8618

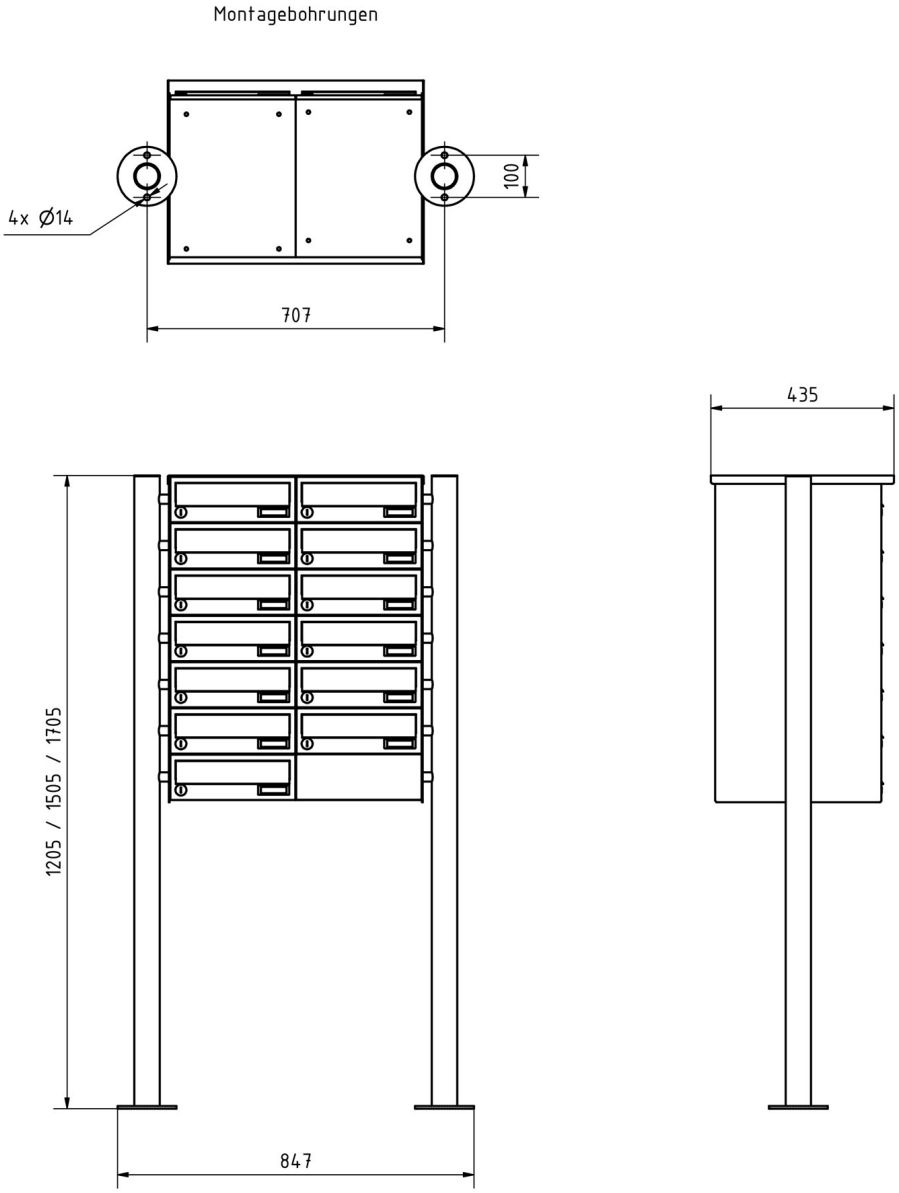

Briefkasten Manufaktur Lippe GmbH
Werler Straße 60
32105 Bad Salzuflen

www.briefkasten-manufaktur.de
info@briefkasten-manufaktur.de
Tel.: +49 5222 807110

Geschäftsführer Oliver Woineck
Ust.ID.Nr. DE303690847
Handelsregister Amtsgericht Lemgo, HRB 8618

More images









Briefkasten Manufaktur Lippe GmbH
Werler Straße 60
32105 Bad Salzuflen

www.briefkasten-manufaktur.de
info@briefkasten-manufaktur.de
Tel.: +49 5222 807110

Geschäftsführer Oliver Woineck
Ust.ID.Nr. DE303690847
Handelsregister Amtsgericht Lemgo, HRB 8618



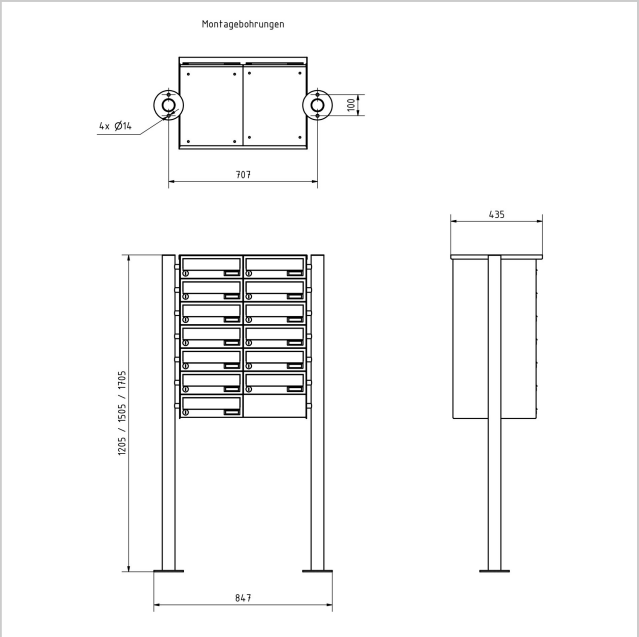

Briefkasten Manufaktur Lippe GmbH
Werler Straße 60
32105 Bad Salzuflen

www.briefkasten-manufaktur.de
info@briefkasten-manufaktur.de
Tel.: +49 5222 807110

Geschäftsführer Oliver Woineck
Ust.ID.Nr. DE303690847
Handelsregister Amtsgericht Lemgo, HRB 8618