Ensemble de 3 boîtes aux lettres en acier inoxydable Design BASIC Plus 385XW pour montage latéral sur mur - RAL au choix | Liens | avec 3 boîtes aux lettres (1x3)



Product number 385XW-3S

Product description

Ensemble de boîtes aux lettres latéral BASIC Plus 385XW pour 3 logements – position du caisson à gauche

La BASIC Plus 385XW est un ensemble de boîtes aux lettres haut de gamme en acier inoxydable pour montage mural latéral, destiné à 3 logements. Il a été conçu pour les petits immeubles d'habitation, cabinets et bâtiments comportant trois unités d'utilisation et permet un montage peu encombrant sur le côté de la porte d'entrée ou sur une surface murale adaptée.

Trois boîtes aux lettres disposées les unes au-dessus des autres utilisent efficacement la surface murale latérale et assurent une attribution claire pour chaque utilisateur.

Les boîtes aux lettres sont en acier inoxydable V2A 1.4301 et sont thermolaquées dans une couleur RAL ou DB au choix. Le chapeau pare-pluie et le revêtement latéral sont également en acier inoxydable. La fixation latérale s'effectue au moyen de colonnes en acier inoxydable d'un diamètre de Ø 60,3 mm avec fini brossé grain 240.

Dans cette variante d'article, la position du caisson est à gauche. L'agencement latéral crée un bord de montage net et permet d'orienter l'ensemble de boîtes aux lettres en fonction de la situation architecturale de l'entrée.

Les avantages de la BASIC Plus 385XW en un coup d'œil

Montage mural latéral

La 385XW est fixée latéralement sur un mur adapté de l'habitation. La position du caisson de cette variante est à gauche ; cela permet d'ajuster l'ensemble en fonction de la situation d'entrée existante.

BASIC Plus en acier inox V2A

Briefkasten Manufaktur Lippe GmbH
Werler Straße 60
32105 Bad Salzuflen

www.briefkasten-manufaktur.de
info@briefkasten-manufaktur.de
Tel.: +49 5222 807110

Geschäftsführer Oliver Woineck
Ust.ID.Nr. DE303690847
Handelsregister Amtsgericht Lemgo, HRB 8618

Boîtes aux lettres, habillage et éléments de fixation sont entièrement en acier inoxydable V2A 1.4301. Les boîtes thermolaquées associent une surface de haute qualité à une construction durable.

Fente d’insertion DIN-C4 avec lèvre en caoutchouc

Chaque compartiment possède une ouverture d’insertion de 35 × 265 mm adaptée au format DIN C4 vertical. Une lèvre en caoutchouc atténue les bruits de claquement de la trappe d’insertion.

Colonnes de fixation massives en acier inoxydable

La fixation murale latérale s’effectue par des colonnes Ø 60,3 mm en acier inoxydable V2A 1.4301 avec fini brossé grain 240. Elles constituent une liaison robuste et résistante aux intempéries entre l’ensemble et le bâtiment.

Solution robuste pour 3 logements

Trois logements bénéficient d’une solution de boîtes aux lettres claire et peu encombrante avec une sous-structure robuste en acier inoxydable. La construction modulaire BASIC Plus facilite également l’entretien et le montage des pièces détachées.

Équipement de la BASIC Plus 385XW pour 3 logements

Ensemble de boîtes aux lettres

Nombre de compartiments 3 boîtes aux lettres
Disposition 1 colonne × 3 rangées
Matériau Acier inoxydable V2A 1.4301
Finition Thermolaqué dans une couleur RAL/DB au choix
Chapeau pare-pluie / habillage latéral Acier inoxydable V2A 1.4301, thermolaqué assorti
Fabrication Fabriqué en Allemagne par Briefkasten Manufaktur Lippe

Courrier et utilisation

Ouverture d’insertion 35 × 265 mm par boîte, adapté pour DIN C4 vertical
Volume de courrier Env. 12 litres par boîte
Trappes d’insertion Avec lèvre en caoutchouc anti-bruit
Retrait du courrier Par l’avant
Ouverture de la porte De gauche à droite
Clés 6 clés au total, 2 par boîte
Porte-noms 3 porte-noms interchangeables sous les trappes d’insertion

Fixation latérale

Position du caisson Gauche
Colonnes de fixation Ø 60,3 mm acier inox V2A 1.4301
Finition des colonnes Fini brossé grain 240
Type de montage Montage vissé sur un mur d’habitation adapté
Moyens de fixation Choisir sur site boulons d’ancrage ou tiges filetées adaptés au mur
Norme Boîtes aux lettres conformes à la DIN EN 13724

Remarque sur le montage mural latéral

Briefkasten Manufaktur Lippe GmbH
Werler Straße 60
32105 Bad Salzuflen

www.briefkasten-manufaktur.de
info@briefkasten-manufaktur.de
Tel.: +49 5222 807110

Geschäftsführer Oliver Woineck
Ust.ID.Nr. DE303690847
Handelsregister Amtsgericht Lemgo, HRB 8618

Le mur doit être propre, régulier et suffisamment porteur pour supporter le poids total de l’ensemble des boîtes aux lettres. Les boulons d’ancrage ou tiges filetées ne sont pas fournis et doivent être choisis en fonction de la composition du mur, du poids de l’installation et de la situation locale de montage.

Remarque sur la protection contre les intempéries

Les envois doivent être entièrement insérés pour que les trappes d’insertion puissent se refermer. La face d’insertion ne devrait idéalement pas être exposée directement au côté météorologique dominant. Par conditions météorologiques extrêmes, de l’humidité peut pénétrer malgré une exécution conforme aux normes.

Entretien et construction BASIC Plus

L’acier inoxydable V2A est facile d’entretien et durable. La construction modulaire BASIC Plus a été conçue pour un montage simple et une bonne disponibilité des pièces détachées.

Product properties

Surface/couleur	RAL 9005 noir profond, RAL 3004 rouge pourpre, DB 703 fer micacé, RAL 7016 gris anthracite, RAL au choix (selon le tableau des couleurs), RAL 9007 aluminium gris, RAL 9016 blanc trafic
Série	BASIC
Caisses individuelles par volume	Normal > 10 litres
Inscription du nom	Badge d'identification
Matériau de base	Acier inoxydable V2A 1.4301
Numéro de maison	Numéro de maison en gravure laser
Prélèvement de poste	Face avant
Type de montage	En saillie
Nombre de boîtes	avec 3 boîtes aux lettres

Briefkasten Manufaktur Lippe GmbH
Werler Straße 60
32105 Bad Salzuflen

www.briefkasten-manufaktur.de
info@briefkasten-manufaktur.de
Tel.: +49 5222 807110

Geschäftsführer Oliver Woineck
Ust.ID.Nr. DE303690847
Handelsregister Amtsgericht Lemgo, HRB 8618

Dimensions

Hauteur en mm	490
Hauteur du caisson individuel en mm	110,0
Largeur du caisson individuel en mm	300,0
Volume en litres	12
Hauteur de la fente d'introduction du courrier en mm	35,0
Largeur de la fente d'introduction du courrier en mm	265,0
Hauteur de la boîte aux lettres en mm	330,0
Largeur de la boîte aux lettres en mm	300,0
Largeur totale en mm	400,0
Profondeur en mm	435,0
Poids en kg	25
État de livraison	Livraison effectuée en blocs, éléments sur pied / boîte aux lettres livrés séparément

Dimension drawing

Briefkasten Manufaktur Lippe GmbH
Werler Straße 60
32105 Bad Salzuflen

www.briefkasten-manufaktur.de
info@briefkasten-manufaktur.de
Tel.: +49 5222 807110

Geschäftsführer Oliver Woineck
Ust.ID.Nr. DE303690847
Handelsregister Amtsgericht Lemgo, HRB 8618

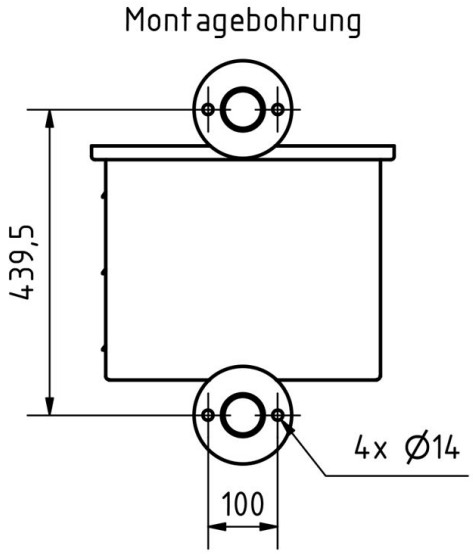

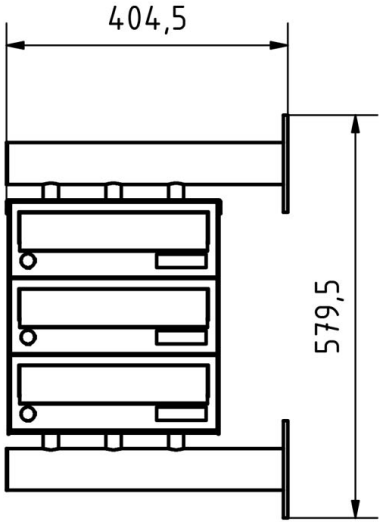

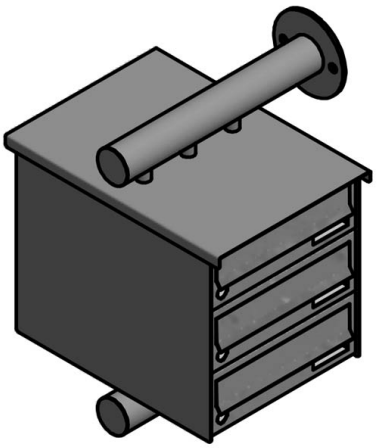

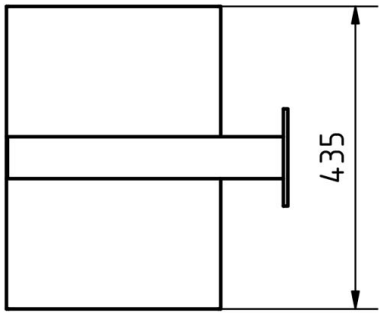

Briefkasten Manufaktur Lippe GmbH
Werler Straße 60
32105 Bad Salzuflen

www.briefkasten-manufaktur.de
info@briefkasten-manufaktur.de
Tel.: +49 5222 807110

Geschäftsführer Oliver Woineck
Ust.ID.Nr. DE303690847
Handelsregister Amtsgericht Lemgo, HRB 8618

More images



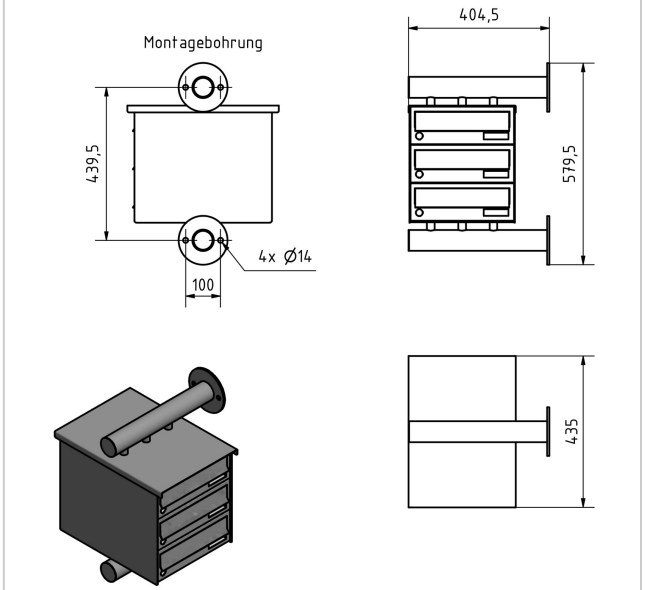





Briefkasten Manufaktur Lippe GmbH
Werler Straße 60
32105 Bad Salzuflen

www.briefkasten-manufaktur.de
info@briefkasten-manufaktur.de
Tel.: +49 5222 807110

Geschäftsführer Oliver Woineck
Ust.ID.Nr. DE303690847
Handelsregister Amtsgericht Lemgo, HRB 8618





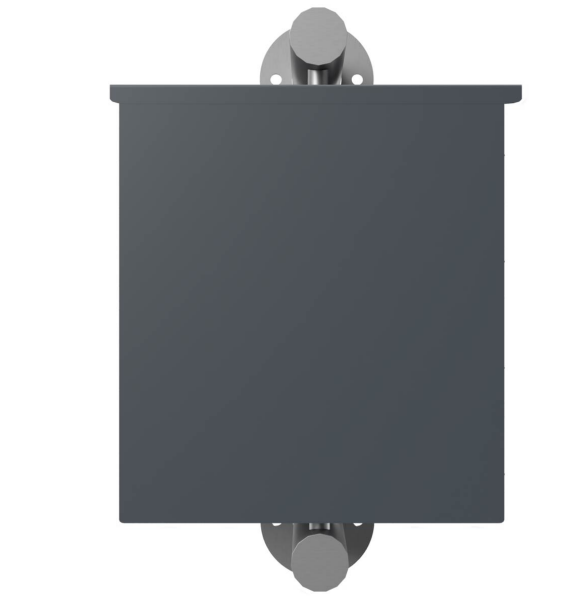



Briefkasten Manufaktur Lippe GmbH
Werler Straße 60
32105 Bad Salzuflen

www.briefkasten-manufaktur.de
info@briefkasten-manufaktur.de
Tel.: +49 5222 807110

Geschäftsführer Oliver Woineck
Ust.ID.Nr. DE303690847
Handelsregister Amtsgericht Lemgo, HRB 8618







Briefkasten Manufaktur Lippe GmbH
Werler Straße 60
32105 Bad Salzuflen

www.briefkasten-manufaktur.de
info@briefkasten-manufaktur.de
Tel.: +49 5222 807110

Geschäftsführer Oliver Woineck
Ust.ID.Nr. DE303690847
Handelsregister Amtsgericht Lemgo, HRB 8618