# Boîte aux lettres sur pied 1 place Design BASIC 385 ST-R avec boîtier de sonnette - acier inoxydable - RAL 7016 gris anthracite | Bicolore acier inoxydable brossé | RAL 7016 gris anthracite | En haut | avec 1 boîte aux lettres



**Product number** 385-7016VA-1-SP

## Product description

## Boîte aux lettres autoportante BASIC 385 pour 1 logement avec module sonnette/interphone – BI-Color acier inox / RAL 7016

Pour les maisons individuelles, bureaux et unités commerciales isolées, la BASIC 385 autoportante, conçue pour 1 logement, offre une solution d’entrée durable et claire. Grâce au montage sur pied indépendant, l’ensemble de boîtes aux lettres peut être positionné en fonction de la configuration du terrain et de l’accès.

La configuration de l’installation est adaptée au nombre de logements concerné et forme, avec un auvent et un habillage latéral, une unité fermée.

Les caissons des boîtes aux lettres sont en acier galvanisé peint en RAL 7016 gris anthracite structure fine mat. Les trappes d’insertion en acier inoxydable V2A brossé apportent un accent BI-Color haut de gamme. Un habillage latéral ajusté avec auvent rassemble les boîtes individuelles en un ensemble fermé.

Chaque casier dispose d’une ouverture d’insertion de 35 × 265 mm pour les envois DIN C4 en format vertical. Une bavette en caoutchouc insonorisante réduit les bruits d’impact, tandis que les portes de retrait frontales s’ouvrent de gauche à droite. Par boîte aux lettres sont prévus deux clés numérotées et une plaque nominative interchangeable sous la trappe d’insertion.

Le module sonnette/interphone intégré regroupe la fonction sonnette et la préparation pour une installation d’interphone directement dans l’ensemble de boîtes aux lettres.

## Les avantages du BASIC 385 en un coup d'œil

### Solution autoportante pour 1 logement

Briefkasten Manufaktur Lippe GmbH
Werler Straße 60
32105 Bad Salzuflen

www.briefkasten-manufaktur.de
info@briefkasten-manufaktur.de
Tel.: +49 5222 807110

Geschäftsführer Oliver Woineck
Ust.ID.Nr. DE303690847
Handelsregister Amtsgericht Lemgo, HRB 8618

L’installation fournit 1 boîte aux lettres utilisable séparément et peut être placée indépendamment d’un mur de maison, à un endroit facilement accessible sur la propriété.

### Grande ouverture d’insertion conforme à la DIN EN 13724

L’ouverture d’insertion de 35 × 265 mm est conçue pour les envois DIN C4 en format vertical. Des enveloppes de plus grand format peuvent également être insérées sans être pliées.

### Insertion silencieuse et retrait confortable

Une bavette en caoutchouc insonorisante réduit les chocs des trappes d’insertion. Le retrait du courrier s’effectue par l’avant via des portes qui s’ouvrent de gauche à droite.

### BI-Color anthracite et acier inoxydable

Des caissons gris anthracite et des trappes d’insertion en acier inoxydable brossé créent un contraste de matériaux net et une apparence haut de gamme.

### Module sonnette/interphone intégré

Le panneau sonnette/interphone est intégré directement dans l’ensemble de boîtes aux lettres. La perforation pour haut-parleur avec adaptateur universel est préparée pour des haut-parleurs encastrables courants ; l’interphone lui-même ou le haut-parleur encastrable ne font pas partie de l’équipement de base.

## Équipement de l’ensemble de boîtes aux lettres BASIC 385

### Ensemble de boîtes aux lettres

**Numéro d'article** 385-7016VA-1-SP
**Série** BASIC 385 ST-R
**Configuration** Configuration d’installation spécifique à l’article
**Nombre de boîtes** 1 boîte aux lettres utilisable séparément
**Matériau des boîtes** Acier galvanisé avec trappes d’insertion en acier inoxydable
**Finition** BI-Color : RAL 7016 gris anthracite structure fine mat / acier inox V2A brossé
**Auvent / habillage latéral** Acier galvanisé, thermolaqué en RAL 7016 gris anthracite structure fine mat
**Fabrication** Fabriqué en Allemagne par Briefkasten Manufaktur Lippe

### Courrier et utilisation

**Ouverture d’insertion** 35 × 265 mm, adapté pour DIN C4 vertical
**Trappes d’insertion** Avec bavette en caoutchouc insonorisante
**Retrait du courrier** Par l’avant
**Ouverture des portes** De gauche à droite
**Clés** 2 clés avec numéro par boîte aux lettres
**Plaque nominative** Plaque nominative interchangeable sous la trappe d’insertion
**Norme** Boîtes aux lettres conformes à la DIN EN 13724

### Éléments de support et équipement

**Éléments de support** Tube rond d’environ 60 mm en acier inoxydable V2A 1.4301, brossé
**Types de montage** Soit par vissage, soit par scellement dans le béton

Briefkasten Manufaktur Lippe GmbH
Werler Straße 60
32105 Bad Salzuflen

www.briefkasten-manufaktur.de
info@briefkasten-manufaktur.de
Tel.: +49 5222 807110

Geschäftsführer Oliver Woineck
Ust.ID.Nr. DE303690847
Handelsregister Amtsgericht Lemgo, HRB 8618

**Fixation** Boulons d’ancrage pour montage vissé non inclus ; à sélectionner séparément en fonction du massif de fondation
**Module sonnette/interphone** Panneau fonctionnel intégré
**Préparation pour l’interphone** Perforation pour haut-parleur avec adaptateur universel pour haut-parleurs encastrables courants
**Bouton de sonnette** Boutons de sonnette ronds en acier inoxydable assortis à l’article
**Interphone** Haut-parleur encastrable ou interphone modulaire non inclus dans l’équipement de base

#### Taille et volume des boîtes

La BASIC 385 est disponible avec différentes tailles de boîtes selon la configuration produit. La version standard 300 × 110 × 385 mm offre environ 12 litres de volume ; selon la variante, une version 300 × 220 × 385 mm d’environ 25 litres est également disponible.

#### Montage par scellement dans le béton

Pour l’installation autoportante, nous recommandons un massif en béton de dimensions suffisantes. Lors du scellement, les éléments de support en acier inox doivent être alignés à la verticale et ancrés de façon permanente dans le massif. La taille du massif et la profondeur d’ancrage doivent être adaptées à la nature du sol, au poids de l’installation et aux conditions locales.

#### Montage vissé sur un massif

Pour le montage vissé, un massif en béton plat et porteur est nécessaire. Les chevilles ou moyens de fixation appropriés doivent être choisis en fonction du support et de la charge exercée sur l’installation. Pour les exécutions BASIC-385-ST-R, les boulons d’ancrage ne font pas partie de l’équipement de base.

#### Remarque sur la protection contre les intempéries

Le courrier est protégé au mieux contre l’humidité et la saleté uniquement si l’insertion est complète et la trappe d’insertion fermée. Des envois saillants peuvent empêcher la fermeture complète de la trappe. Par conditions météorologiques extrêmes, de l’humidité peut pénétrer dans la boîte aux lettres malgré une conception conforme aux normes.

#### Remarque sur la technique de sonnette et d’interphone

Le module sonnette/interphone est préparé avec perforation pour haut-parleur et adaptateur universel pour des haut-parleurs encastrables courants. L’interphone modulaire ou le haut-parleur encastrable ne font pas partie de l’équipement de base. La planification, le raccordement et la mise en service des composants électriques doivent être effectués par un électricien qualifié.

Briefkasten Manufaktur Lippe GmbH
Werler Straße 60
32105 Bad Salzuflen

www.briefkasten-manufaktur.de
info@briefkasten-manufaktur.de
Tel.: +49 5222 807110

Geschäftsführer Oliver Woineck
Ust.ID.Nr. DE303690847
Handelsregister Amtsgericht Lemgo, HRB 8618

# Product properties

| | |
|---|---|
| **Matériau de base** | acier, galvanisé, Acier inoxydable V2A 1.4301 |
| **Série** | BASIC |
| **Nombre de boutons de sonnette** | 1 bouton-poussoir |
| **Fonctions** | Détecteur lumineux, Poste d'interphonie |
| **Boîte de fonctions préparée pour le fabricant** | GIRA, Busch Jaeger, Siedle, STR Électronique, ELCOM, TCS, Ritto, ALGO, Telegärtner, Auerswald, Legrand Bticino, Comelit |
| **Caisses individuelles par volume** | Normal > 10 litres |
| **Inscription du nom** | Badge d'identification |
| **Type de montage** | Autonome |
| **Surface/couleur** | RAL 7016 gris anthracite, Meulé |
| **Prélèvement de poste** | Face avant |
| **Nombre de boîtes** | avec 1 boîte aux lettres |

Briefkasten Manufaktur Lippe GmbH
Werler Straße 60
32105 Bad Salzuflen

www.briefkasten-manufaktur.de
info@briefkasten-manufaktur.de
Tel.: +49 5222 807110

Geschäftsführer Oliver Woineck
Ust.ID.Nr. DE303690847
Handelsregister Amtsgericht Lemgo, HRB 8618

## Dimensions

| | |
|---|---|
| **Hauteur du caisson individuel en mm** | 110,0 |
| **Largeur du caisson individuel en mm** | 300,0 |
| **Volume en litres** | 12 |
| **Hauteur de la fente d'introduction du courrier en mm** | 35,0 |
| **Largeur de la fente d'introduction du courrier en mm** | 265,0 |
| **Hauteur de la boîte aux lettres en mm** | 220,0 |
| **Largeur de la boîte aux lettres en mm** | 300,0 |
| **Hauteur de construction en mm** | 1200,0 \| 1500,0 \| 1700,0 |
| **Largeur totale en mm** | 465,0 |
| **Profondeur en mm** | 435,0 |
| **Poids en kg** | 16 |
| **État de livraison** | La livraison s'effectue en blocs, éléments de support / boîte aux lettres livrés séparément |

Briefkasten Manufaktur Lippe GmbH
Werler Straße 60
32105 Bad Salzuflen

www.briefkasten-manufaktur.de
info@briefkasten-manufaktur.de
Tel.: +49 5222 807110

Geschäftsführer Oliver Woineck
Ust.ID.Nr. DE303690847
Handelsregister Amtsgericht Lemgo, HRB 8618

## Dimension drawing

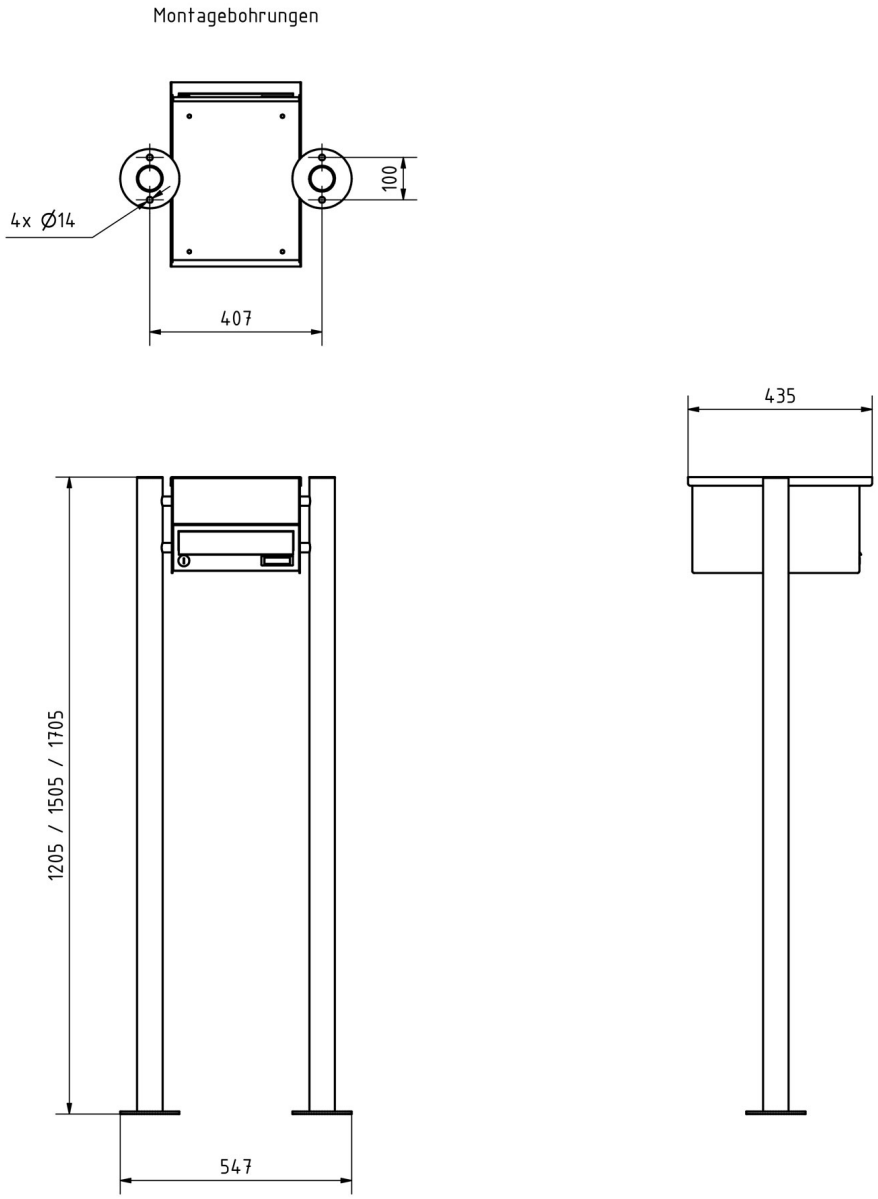


Briefkasten Manufaktur Lippe GmbH
Werler Straße 60
32105 Bad Salzuflen

www.briefkasten-manufaktur.de
info@briefkasten-manufaktur.de
Tel.: +49 5222 807110

Geschäftsführer Oliver Woineck
Ust.ID.Nr. DE303690847
Handelsregister Amtsgericht Lemgo, HRB 8618

# More images

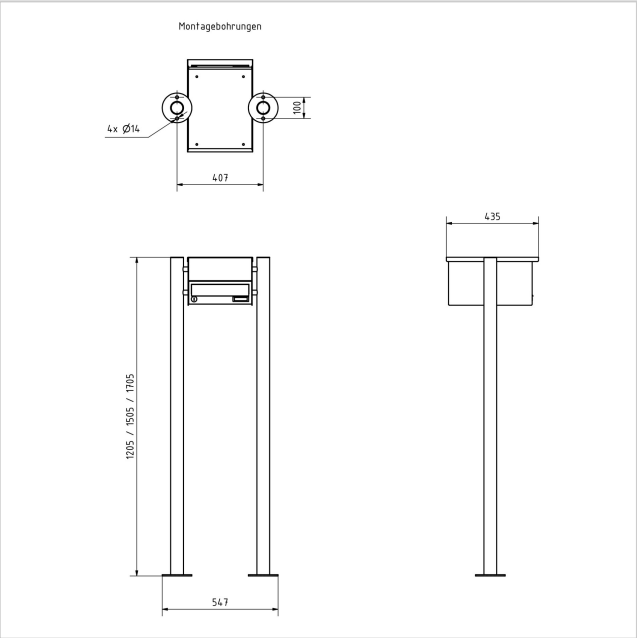








Briefkasten Manufaktur Lippe GmbH
Werler Straße 60
32105 Bad Salzuflen

www.briefkasten-manufaktur.de
info@briefkasten-manufaktur.de
Tel.: +49 5222 807110

Geschäftsführer Oliver Woineck
Ust.ID.Nr. DE303690847
Handelsregister Amtsgericht Lemgo, HRB 8618










Briefkasten Manufaktur Lippe GmbH
Werler Straße 60
32105 Bad Salzuflen

www.briefkasten-manufaktur.de
info@briefkasten-manufaktur.de
Tel.: +49 5222 807110

Geschäftsführer Oliver Woineck
Ust.ID.Nr. DE303690847
Handelsregister Amtsgericht Lemgo, HRB 8618





Briefkasten Manufaktur Lippe GmbH
Werler Straße 60
32105 Bad Salzuflen

www.briefkasten-manufaktur.de
info@briefkasten-manufaktur.de
Tel.: +49 5222 807110

Geschäftsführer Oliver Woineck
Ust.ID.Nr. DE303690847
Handelsregister Amtsgericht Lemgo, HRB 8618