Ensemble de boîtes aux lettres en acier inoxydable 7x1 (7 places), autoportant, Design BASIC Plus 385X ST-R - RAL au choix | 300x110x385 mm (LxHxP) - ?? Normal 12 litres | ? Couleur au choix | avec 7 boîtes aux lettres



Product number 385XR-7S

Product description

Installation de boîtes aux lettres sur pied étroite BASIC Plus 385X ST-R pour 7 logements – couleur au choix

L'installation de boîtes aux lettres sur pied BASIC Plus 385X ST-R pour 7 logements est une solution autoportante de haute qualité pour les grands immeubles résidentiels, les ensembles d'habitation et les biens commerciaux. La configuration plus étroite, organisée principalement en hauteur, réduit l'espace horizontal requis et convient particulièrement aux entrées de propriété à largeur limitée.

Les boîtes sont en acier inoxydable V2A et sont thermolaquées dans la couleur RAL choisie. Les éléments porteurs résistants aux intempéries, en inox V2A 1.4301 brossé, créent un contraste de qualité et forment la sous-construction autoportante et stable.

Chaque compartiment offre un volume d'environ 12 litres. L'ouverture de dépôt de 35 × 265 mm est conçue pour les envois DIN C4 en format portrait. Une lèvre en caoutchouc amortissante sur la trappe de dépôt, le retrait du courrier par l'avant et des portes robustes s'ouvrant de gauche à droite garantissent une utilisation adaptée au quotidien.

Les avantages de l'installation BASIC Plus 385X ST-R en un coup d'œil

Gain de place en largeur

La configuration plus étroite organise 7 compartiments de manière compacte en hauteur et nécessite moins d'espace horizontal qu'une disposition large.

Ouverture DIN C4 et 12 litres de volume

Les compartiments de 300 × 110 × 385 mm (L × H × P) offrent chacun env. 12 litres de volume. L'ouverture de dépôt de 35 × 265 mm accepte également les envois DIN C4 en format portrait.

Briefkasten Manufaktur Lippe GmbH
Werler Straße 60
32105 Bad Salzuflen

www.briefkasten-manufaktur.de
info@briefkasten-manufaktur.de
Tel.: +49 5222 807110

Geschäftsführer Oliver Woineck
Ust.ID.Nr. DE303690847
Handelsregister Amtsgericht Lemgo, HRB 8618

Dépôt silencieux et attribution sûre

Des lèvres en caoutchouc amortissent les trappes de dépôt. Chaque compartiment est doté d'une serrure robuste, de deux clés avec numéro de clé et d'une plaquette nominative interchangeable protégée sous la trappe de dépôt.

Éléments porteurs massifs en inox

L'installation autoportante est portée par des éléments porteurs de Ø 60 mm en inox V2A 1.4301 brossé. Selon la configuration choisie, la fixation peut se faire par vissage sur une fondation ou par scellement dans du béton.

BASIC Plus – couleur au choix

Les boîtes en V2A thermolaquées peuvent être choisies dans une couleur RAL en accord avec l'architecture. Les éléments porteurs en inox brossé, la construction modulaire et la fabrication allemande complètent cet ensemble durable.

Équipement de l'installation de boîtes aux lettres BASIC Plus 385X ST-R

Ensemble de boîtes aux lettres

Nombre de boîtes aux lettres 7 compartiments verrouillables séparément
Compartiment individuel 300 × 110 × 385 mm (L × H × P)
Volume Env. 12 litres par compartiment
Matériau Inox V2A, thermolaqué dans la couleur RAL choisie
Ouverture de dépôt 35 × 265 mm, adapté pour DIN C4 en format portrait
Norme Boîtes conformes à la norme DIN EN 13724

Courrier et utilisation

Trappes de dépôt Avec lèvre en caoutchouc amortissante
Retrait du courrier Par l'avant
Ouverture des portes De gauche à droite
Clés 2 clés avec numéro de clé par compartiment
Plaque nominative Plaquette nominative interchangeable sous la trappe de dépôt
Habillage Habillage latéral ajusté et auvent anti-pluie massif

Éléments porteurs et montage

Éléments porteurs Ø 60 mm inox V2A 1.4301, brossé
Types de montage Possibilité de montage par vissage ou par scellement dans le béton
Hauteur d'installation Selon l'exécution des éléments porteurs choisis
Matériau de base Utilisation systématique d'inox V2A
Construction Modulaire et conviviale pour le montage
Fabrication Fabriqué en Allemagne par Briefkasten Manufaktur Lippe

Montage de l'installation autoportante

Briefkasten Manufaktur Lippe GmbH
Werler Straße 60
32105 Bad Salzuflen

www.briefkasten-manufaktur.de
info@briefkasten-manufaktur.de
Tel.: +49 5222 807110

Geschäftsführer Oliver Woineck
Ust.ID.Nr. DE303690847
Handelsregister Amtsgericht Lemgo, HRB 8618

Pour le montage par vissage, une fondation plane et suffisamment portante est requise. Pour la version à sceller, les éléments porteurs doivent être ancrés verticalement et de façon permanente dans une fondation en béton de dimensions appropriées. La fixation et la fondation doivent être adaptées au poids de l'installation, à la nature du sol et aux conditions locales.

Remarque sur la protection contre les intempéries

Le courrier est protégé au mieux contre l'humidité et la salissure uniquement lorsque les envois sont entièrement insérés et que les trappes de dépôt sont fermées. Des lettres ou magazines dépassant peuvent empêcher la fermeture complète des trappes.

Construction BASIC Plus et pièces détachées

La série BASIC Plus est modulaire et facile à monter. L'utilisation systématique d'inox V2A favorise une longue durée de vie ; des pièces détachées sont disponibles directement pour les installations BASIC Plus.

Product properties

Surface/couleur	RAL 9005 noir profond, RAL 3004 rouge pourpre, DB 703 fer micacé, RAL 7016 gris anthracite, RAL au choix (selon le tableau des couleurs), Meulé, RAL 9007 aluminium gris, RAL 9016 blanc trafic
Série	BASIC
Caisses individuelles par volume	Normal > 10 litres
Inscription du nom	Badge d'identification
Type de montage	Autonome
Matériau de base	Acier inoxydable V2A 1.4301
Nombre de boîtes	avec 7 boîtes aux lettres
Prélèvement de poste	Face avant

Briefkasten Manufaktur Lippe GmbH
Werler Straße 60
32105 Bad Salzuflen

www.briefkasten-manufaktur.de
info@briefkasten-manufaktur.de
Tel.: +49 5222 807110

Geschäftsführer Oliver Woineck
Ust.ID.Nr. DE303690847
Handelsregister Amtsgericht Lemgo, HRB 8618

Dimensions

Hauteur du caisson individuel en mm	110,0
Largeur du caisson individuel en mm	300,0
Volume en litres	12
Hauteur de la fente d'introduction du courrier en mm	35,0
Largeur de la fente d'introduction du courrier en mm	265,0
Hauteur de la boîte aux lettres en mm	770,0
Largeur de la boîte aux lettres en mm	300,0
Hauteur de construction en mm	1500,0 | 1700,0
Largeur totale en mm	465,0
Profondeur en mm	435,0
Poids en kg	41
État de livraison	La livraison s'effectue en blocs, éléments sur pied / boîtes aux lettres livrés séparément

Dimension drawing

Briefkasten Manufaktur Lippe GmbH
Werler Straße 60
32105 Bad Salzuflen

www.briefkasten-manufaktur.de
info@briefkasten-manufaktur.de
Tel.: +49 5222 807110

Geschäftsführer Oliver Woineck
Ust.ID.Nr. DE303690847
Handelsregister Amtsgericht Lemgo, HRB 8618

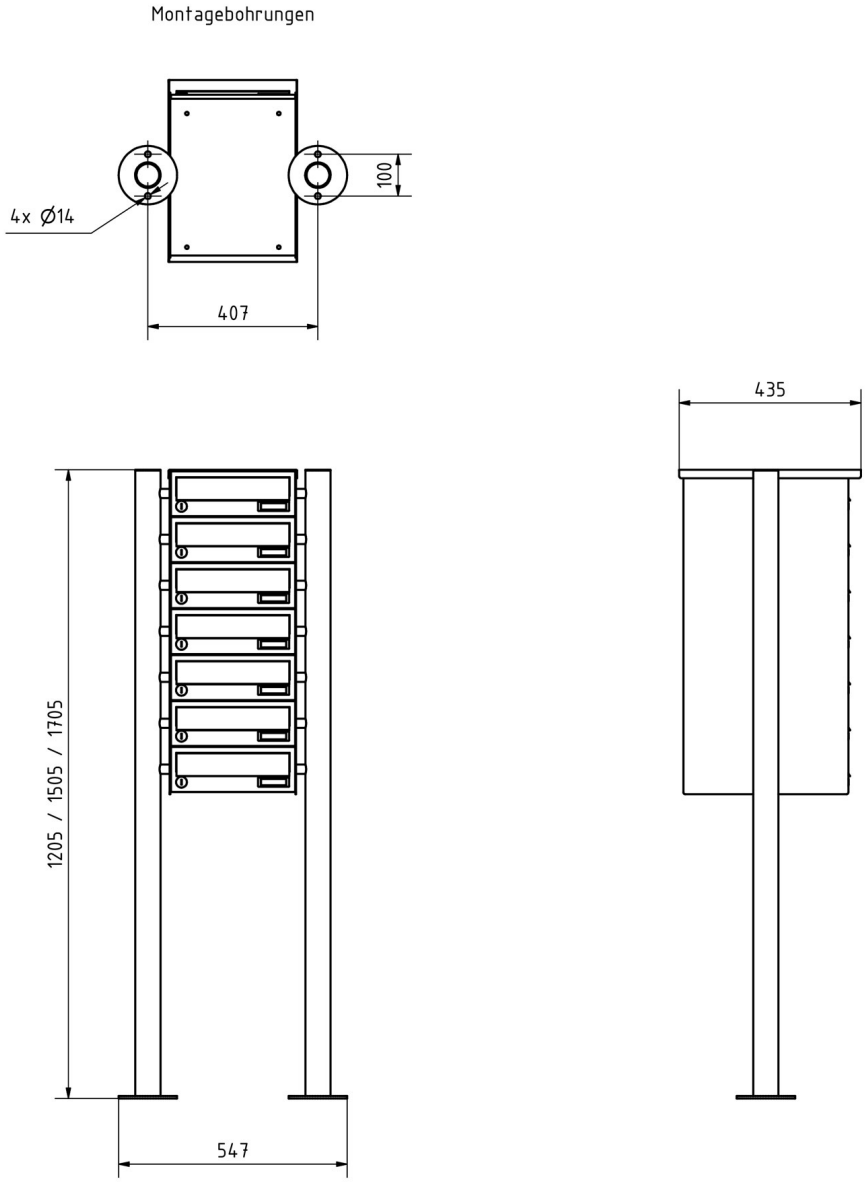

Briefkasten Manufaktur Lippe GmbH
Werler Straße 60
32105 Bad Salzuflen

www.briefkasten-manufaktur.de
info@briefkasten-manufaktur.de
Tel.: +49 5222 807110

Geschäftsführer Oliver Woineck
Ust.ID.Nr. DE303690847
Handelsregister Amtsgericht Lemgo, HRB 8618

More images





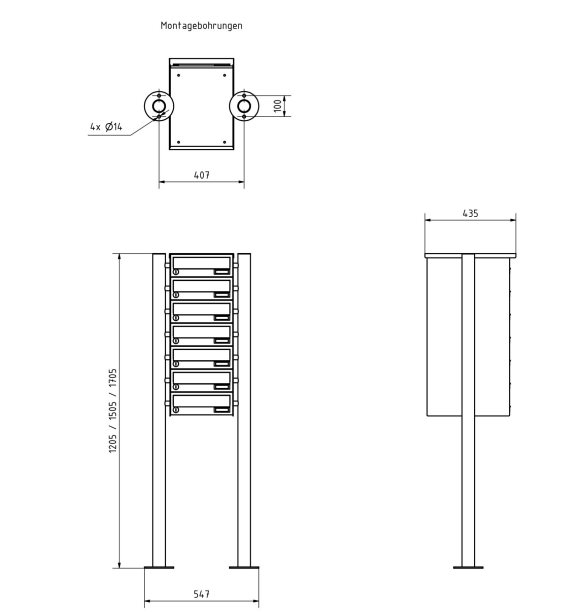



Briefkasten Manufaktur Lippe GmbH
Werler Straße 60
32105 Bad Salzuflen

www.briefkasten-manufaktur.de
info@briefkasten-manufaktur.de
Tel.: +49 5222 807110

Geschäftsführer Oliver Woineck
Ust.ID.Nr. DE303690847
Handelsregister Amtsgericht Lemgo, HRB 8618





Briefkasten Manufaktur Lippe GmbH
Werler Straße 60
32105 Bad Salzuflen

www.briefkasten-manufaktur.de
info@briefkasten-manufaktur.de
Tel.: +49 5222 807110

Geschäftsführer Oliver Woineck
Ust.ID.Nr. DE303690847
Handelsregister Amtsgericht Lemgo, HRB 8618